Treaty Series

Treaties and international agreements
registered
or filed and recorded
with the Secretariat of the United Nations

VOLUME 945

Recueil des Traités

Traités et accords internationaux
enregistrés
ou classés et inscrits au répertoire
au Secrétariat de l'Organisation des Nations Unies

United Nations • Nations Unies
New York, 1982

Treaties and international agreements registered or filed and recorded with the Secretariat of the United Nations

VOLUME 945 | 1974 | I. Nos. 13469-13487

TABLE OF CONTENTS

1

Treaties and international agreements registered from 5 August 1974 to 27 August 1974

Page

No. 13469. Austria and Bulgaria:

Agreement concerning co-operation in the fields of culture, science and education (with annex). Signed at Sofia on 9 February 1973 3

No. 13470. United Nations aud Austria:

Agreement for the establishment of the European Centre for Social Welfare Training and Research (with Statutes of the Centre and exchange of notes 7 August 1974). Signed at New York on 24 July 1974 17

No. 13471. Mongolia and Iran:

Mongol-Iranian Joint Declaration. Signed at Tehran on 28 November 1973 ... 57

No. 13472. United Nations and Israel:

Agreement regarding arrangements for the expert group meeting on the achievement of efficiency in the use and re-use of water. Signed at New York on 2 and 13 August 1974 67

No. 13473. United Nations (United Nations Capital Development Fund) and United Republic of Tanzania:

Grant Agreement (with schedules). Signed at Dar es Salaam on 21 August 1974 ... 69

No. 13474. Federal Republic of Germany and Austria:

Agreement concerning the effects on the territory of the Federal Republic of Germany of construction and operation of the Salzburg Airport (with map and general sketch of Salzburg Airport). Signed at Vienna on 19 December 1967 87

No. 13475. Federal Republic of Germany and Indonesia:

Agreement concerning financial assistance (with exchange of letters). Signed at Djakarta on 7 December 1973 103

Traités et accords internationaux enregistrés ou classés et inscrits au répertoire au Secrétariat de l'Organisation des Nations Unies

VOLUME 945 | 1974 | I. Nos 13469-13487

TABLE DES MATIÈRES

I

Traités et accords internationaux enregistrés du 5 août 1974 au 27 août 1974

Pages

N° 13469. Autriche et Bulgarie :

Accord sur la coopération dans le domaine de la culture, de la science et de l'éducation (avec annexe). Signé à Sofia le 9 février 1973 3

N° 13470. Orgauisation des Nations Unies et Autriche :

Accord relatif à la création du Centre européen de formation et de recherche en matière de protection sociale (avec Statuts du Centre et échange de notes en date du 7 août 1974). Signé à New York le 24 juillet 1974..... 17

N° 13471. Mongolie et Iran :

Déclaration commune mongolo-iranienne. Signée à Téhéran le 28 novembre 1973 57

N° 13472. Organisation des Nations Unies et Israël :

Accord relatif à l'organisation de la réunion d'experts sur la recherche d'une meilleure utilisation et réutilisation de l'eau. Signé à New York les 2 et 13 août 1974 67

N° 13473. Organisation des Natious Unies (Fonds d'équipement des Nations Unies) et République-Unie de Tanzanie :

Accord relatif à un don en espèces (avec annexes). Signé à Dar es-Salam le 21 août 1974 69

N° 13474. République fédérale d'Allemagne et Autricbe :

Accord relatif aux effets de l'aménagement et de l'exploitation de l'aéroport de Salzbourg sur le territoire de la République fédérale d'Allemagne (avec carte et schéma d'ensemble de l'aéroport de Salzbourg). Signé à Vienne le 19 décembre 1967 87

N° 13475. République fédérale d'Allemagne et Indonésie :

Accord d'aide financière (avec échange de lettres). Signé à Djakarta le 7 décembre 1973 103

Page

No. 13476. Federal Republic of Germany and Nigeria:

Agreement concerning financial assistance. Signed at Lagos on 14 December 1973 121

No. 13477. Federal Republic of Germany and Liberia:

Agreement concerning financial assistance. Signed at Monrovia on 18 January 1974 129

No. 13478. Federal Republic of Germany and United Republic of Tanzania:

Agreement concerning financial assistance *(Tabora Water Supply)*. Signed at Dar es Salaam on 21 January 1974 137

No. 13479. Federal Republic of Germany and Malta:

Agreement concerning cultural co-operation. Signed at Valletta on 27 February 1974 145

No. 13480. Federal Republic of Germany and Central African Republic:

Agreement concerning financial assistance. Signed at Bangui on 2 March 1974 ... 155

No. 13481. Federal Republic of Germany and Brazil:

Protocol on financial co-operation. Signed at Brasília on 7 March 1974 163

No. 13482. Federal Republic of Germany and Jordan:

Agreement concerning financial assistance. Signed at Amman on 7 March 1974 173

No. 13483. United Kingdom of Great Britain and Northern Ireland and Canada:

Exchange of notes constituting an agreement concerning the training of United Kingdom Armed Forces in Canada (with schedule of terms and conditions and map). Ottawa, 20 August 1971 181

No. 13484. United Kingdom of Great Britain and Northern Ireland and Jamaica:

Agreement for the avoidance of double taxation and the prevention of fiscal evasion with respect to taxes on income and capital gains. Signed at Kingston on 16 March 1973 197

No. 13485. United Kingdom of Great Britain and Northern Ireland and Malaysia:

Agreement for the avoidance of double taxation and the prevention of fiscal evasion with respect to taxes on income (with protocol). Signed at London on 30 March 1973 199

Pages

N° 13476. République fédérale d'Allemagne et Nigéria :
Accord d'aide financière. Signé à Lagos le 14 décembre 1973 121

N° 13477. République fédérale d'Allemagne et Libéria :
Accord d'aide financière. Signé à Monrovia le 18 janvier 1974 129

N° 13478. République fédérale d'Allemagne et République-Unie de Tanzanie :
Accord d'aide financière *(Adduction d'eau à Tabora)*. Signé à Dar es-Salam le 21 janvier 1974 137

N° 13479. République fédérale d'Allemagne et Malte :
Accord de coopération culturelle. Signé à La Valette le 27 février 1974 145

N° 13480. République fédérale d'Allemagne et République centrafricaine :
Accord d'aide financière. Signé à Bangui le 2 mars 1974 155

N° 13481. République fédérale d'Allemagne et Brésil :
Protocole relatif à la coopération financière. Signé à Brasília le 7 mars 1974 163

N° 13482. République fédérale d'Allemagne et Jordanie :
Accord d'aide financière. Signé à Amman le 7 mars 1974 173

N° 13483. Royaume-Uni de Grande-Bretagne et d'Irlande du Nord et Canada :
Échange de notes constituant un accord relatif à l'entraînement des forces armées britanniques au Canada (avec énoncé des termes et conditions et carte). Ottawa, 20 août 1971 181

N° 13484. Royaume-Uni de Grande-Bretagne et d'Irlande du Nord et Jamaïque :
Convention tendant à éviter la double imposition et à prévenir l'évasion fiscale en matière d'impôts sur le revenu et sur les gains de capital. Signée à Kingston le 16 mars 1973 197

N° 13485. Royaume-Uni de Grande-Bretagne et d'Irlande du Nord et Malaisie :
Convention tendant à éviter la double imposition et à prévenir l'évasion fiscale en matière d'impôts sur le revenu (avec protocole). Signée à Londres le 30 mars 1973 199

Page

No. 13486. United Kingdom of Great Britain and Northern Ireland and Pakistan:

Exchange of notes constituting an agreement concerning wheat to be supplied by the Government of the United Kingdom to the Government of Pakistan within the framework of the Cereals Food Aid Programme of the European Economic Community. Islamabad, 19 November 1973 201

No. 13487. United Kingdom of Great Britain and Northern Ireland and Brazil:

Exchange of notes constituting an agreement concerning a development loan by the Government of the United Kingdom to the Government of Brazil (with annexes). Brasília, 20 November 1973 211

ANNEX A. *Ratifications, accessions, prorogations, etc., concerning treaties and international agreements registered with the Secretariat of the United Nations*

No. 4. Convention on the privileges and immunities of the United Nations. Adopted by the General Assembly of the United Nations on 13 February 1946:

Accession by Colombia 244

No. 446. Protocol signed at Lake Snccess, New York, on 4 May 1949, amending the International Agreement for the Suppression of the White Slave Traffic, signed at Paris on 18 May 1904, and the International Convention for the Suppression of the Wbite Slave Traffic, signed at Paris on 4 May 1910:

Declaration by the Federal Republic of Germany relating to the declaration made upon acceptance by the Federal Republic of Germany concerning application to Berlin (West) 245

No. 521. Convention on tbe privileges and immunities of the specialized agencies. Approved by the General Assembly of the United Nations on 21 November 1947:

Application by Romania in respect of the International Monetary Fund and the International Bank for Reconstruction and Development 246

No. 770. Protocol to amend tbe Convention for tbe Suppression of the Traffic in Women and Cbildren, concluded at Geneva on 30 September 1921, and tbe Convention for the Suppression of the Traffic in Women of Full Age, concluded at Geneva on 11 October 1933. Signed at Lake Success, New York, on 12 November 1947:

Declaration by the Federal Republic of Germany relating to the declaration made upon acceptance by the Federal Republic of Germany concerning application to Berlin (West) 247

Pages

N° 13486. Royaume-Uni de Grande-Bretagne et d'Irlande du Nord et Pakistan :

Échange de notes constituant un accord relatif à la fourniture de blé par le Gouvernement du Royaume-Uni au Gouvernement pakistanais dans le cadre du Programme d'aide alimentaire céréalière de la Communauté économique européenne. Islamabad, 19 novembre 1973 201

N° 13487. Royaume-Uui de Grande-Bretagne et d'Irlande du Nord et Brésil :

Échange de notes constituant un accord relatif à un prêt de développement du Gouvernement du Royaume-Uni au Gouvernement brésilien (avec annexes). Brasília, 20 novembre 1973 211

ANNEXE A. *Ratifications, adhésions, prorogations, etc., concernant des traités et accords internationaux enregistrés au Secrétariat de l'Organisation des Nations Unies*

N° 4. Convention sur les privilèges et immunités des Nations Unies. Approuvée par l'Assemblée générale des Nations Unies le 13 février 1946 :

Adhésion de la Colombie 244

N° 446. Protocole signé à Lake Success (New York) le 4 mai 1949, amendant l'Arrangement international en vue d'assurer une protection efficace contre le trafic criminel connu sous le nom de traite des blancbes, signé à Paris le 18 mai 1904, et la Convention internationale relative à la répression de la traite des blancbes, signée à Paris le 4 mai 1910 :

Déclaration de la République fédérale d'Allemagne relative à la déclaration formulée lors de l'acceptation par la République fédérale d'Allemagne concernant l'application à Berlin-Ouest 245

N° 521. Convention sur les privilèges et immunités des institutions spécialisées. Approuvée par l'Assemblée générale des Natious Unies le 21 novembre 1947 :

Application par la Roumanie au Fonds monétaire international et à la Banque internationale pour la reconstruction et le développement 246

N° 770. Protocole amendant la Convention pour la répression de la traite des femmes et des enfants, conclue à Genève le 30 septembre 1921, et la Convention pour la répression de la traite des femmes majeures, conclue à Genève le 11 octobre 1933. Signé à Lake Success, New York, le 12 novembre 1947 :

Déclaration de la République fédérale d'Allemagne relative à la déclaration formulée lors de l'acceptation par la République fédérale d'Allemagne concernant l'application à Berlin-Ouest 247

Page

No. 814. General Agreement on Tariffs and Trade and Agreements concluded under the auspices of the Contracting Parties thereto:

XXXII. Declaration on the Provisional Accession of Tunisia to the General Agreement on Tariffs and Trade. Done at Tokyo on 12 November 1959:

Ninth Procès-Verbal extending the above-mentioned Declaration. Done at Geneva on 7 November 1973 248

LXX. Protocol for the accession of the People's Republic of Bangladesh to the General Agreement on Tariffs and Trade. Done at Geneva on 7 November 1972:

Acceptance by Turkey 256

LXXI. Protocol relating to trade negotiations among developing countries. Done at Geneva on 8 December 1971:

Acceptances by Chile and Mexico 256

LXXIII. Protocol for the accession of Hungary to the General Agreement on Tariffs and Trade. Done at Geneva on 8 August 1973:

Acceptances by various countries 258

LXXIV. Declaration on the provisional accession of the Philippines to the General Agreement on Tariffs and Trade. Done at Geneva on 9 August 1973:

Acceptances by various countries 260

No. 891. Convention between the Government of the Kingdom of Denmark and the Government of the United Kingdom of Great Britain and Northern Ireland for the avoidance of douhle taxation and the prevention of fiscal evasion with respect to taxes on income. Signed at London on 27 March 1950:

Termination 262

No. 2422. Protocol amending the Slavery Convention signed at Geneva on 25 September 1926. Done at the Headquarters of the United Nations, New York, on 7 December 1953:

Declaration by the Federal Republic of Germany relating to the declaration made upon acceptance by the Federal Republic of Germany concerning application to Berlin (West) 263

No. 3992. Convention concerning Customs Facilities for Touring. Done at New York on 4 June 1954:

Accession by Chile to the Convention and the Additional Protocol thereto, done at New York on 4 June 1954, relating to the importation of tourist publicity documents and material 264

Pages

N° 814. Accord général sur les tarifs douaniers et le commerce et Accords conclus sous les auspices des Parties contractantes à ce dernier :

XXXII. Déclaration concernant l'accession provisoire de la Tunisie à l'Accord général sur les tarifs douauiers et le commerce. Faite à Tokyo le 12 novembre 1959 :

Neuvième procès-verbal prorogeant la validité de la Déclaration susmentionnée. Fait à Genève le 7 novembre 1973 249

LXX. Protocole d'accession de la République populaire du Bangladesb à l'Accord général sur les tarifs douaniers et le commerce. Fait à Genève le 7 novembre 1972 :

Acceptation de la Turquie 257

LXXI. Protocole concernant les négociations commerciales entre pays en voie de développement. Fait à Genève le 8 décembre 1971 :

Acceptations du Chili et du Mexique 257

LXXIII. Protocole d'accession de la Hongrie à l'Accord général sur les tarifs douaniers et le commerce. Fait à Genève le 8 août 1973 :

Acceptations de divers pays 259

LXXIV. Déclaration eoncernant l'accession provisoire des Philippines à l'Accord général sur les tarifs douaniers et le commerce. Faite à Genève le 9 août 1973 :

Acceptations de divers pays 261

N° 891. Convention entre le Gouvernement du Royaume de Danemark et le Gouvernement du Royaume-Uni de Grande-Bretagne et d'Irlande du Nord tendant à éviter les doubles impositions et à prévenir l'évasion fiscale en matière d'impôts sur le revenu. Signée à Londres le 27 mars 1950 :

Abrogation 262

N° 2422. Protocole amendant la Convention relative à l'esclavage signée à Genève le 25 septembre 1926. Fait au Siège de l'Organisation des Nations Unies, à New York, le 7 décembre 1953 :

Déclaration de la République fédérale d'Allemagne relative à la déclaration formulée lors de l'acceptation par la République fédérale d'Allemagne concernant l'application à Berlin-Ouest 263

N° 3992. Convention sur les facilités douanières en faveur du tourisme. Faite à New York le 4 juin 1954 :

Adhésion du Chili à la Convention et au Protocole additionnel y afférent, fait à New York le 4 juin 1954, relatif à l'importation de documents et de matériel de propagande touristique 264

Page

No. 4101. Customs Convention on the Temporary Importation of Private Road Vehicles. Done at New York on 4 June 1954:

Accession by Chile 265

No. 4417. Exchange of notes constituting an agreement between the Netherlands and Japan concerning the abolition of visas. Tokyo, 15 and 16 May 1956:

Exchange of notes constituting an agreement concerning the extension to Surinam and the Netherlands Antilles of the above-mentioned Agreement. Tokyo, 20 September 1973 266

No. 4468. Convention on the nationality of married women. Done at New York on 20 February 1957:

Declaration by the Ukrainian Soviet Socialist Republic relating to the declaration made upon accession by the Federal Republic of Germany concerning application to Berlin (West) 273

No. 4789. Agreement concerning the adoption of uniform conditions of approval and reciprocal recognition of approval for motor vehicle equipment and parts. Done at Geneva on 20 March 1958:

Application by Spain of Regulation No. 27 annexed to the above-mentioned Agreement 275

No. 6193. Convention against discrimination in education. Adopted on 14 December 1960 hy the General Conference of the United Nations Educational, Scientific and Cnltural Organization at its eleventh session, held in Paris from 14 November to 15 December 1960:

Objection by the German Democratic Republic to the declaration made upon ratification by the Federal Republic of Germany concerning the application of the Convention to *Land Berlin* 276

No. 7413. Convention on the conflicts of laws relating to the form of testamentary dispositions. Done at The Hague on 5 October 1961:

Accession by the German Democratic Republic 278

No. 7515. Single Convention on Narcotic Drugs, 1961. Done at New York on 30 March 1961:

Declaration by the Ukrainian Soviet Socialist Republic relating to the declaration made upon ratification by the Federal Republic of Germany concerning application to Berlin (West) 280

No. 7822. Convention concerning the recognition and enforcement of decisions relating to maintenance obligations towards children. Opened for signature at The Hague on 15 April 1958:

Designation of authorities by Portugal under article 13 of the Convention 282

Pages

N° 4101. Convention douanière relative à l'importation temporaire des véhicules routiers privés. Faite à New York le 4 juin 1954 :

Adhésion du Chili 265

N° 4417. Échange de notes constituant un accord entre les Pays-Bas et le Japon relatif à la suppression des formalités de visa. Tokyo, 15 et 16 mai 1956 :

Échange de notes constituant un accord portant application au Surinam et aux Antilles néerlandaises de l'Accord susmentionné. Tokyo, 20 septembre 1973 271

N° 4468. Convention sur la nationalité de la femme mariée. Faite à New York le 20 février 1957 :

Déclaration de la République socialiste soviétique d'Ukraine relative à la déclaration formulée lors de l'adhésion par la République fédérale d'Allemagne concernant l'application à Berlin-Ouest 273

N° 4789. Accord concernant l'adoption de conditions nniformes d'homologation et la reconnaissance réciproque de l'homologation des équipements et pièces de véhicules à moteur. Fait à Genève le 20 mars 1958 :

Application par l'Espagne du Règlement n° 27 annexé à l'Accord susmentionné 275

N° 6193. Convention concernant la lutte contre la discrimination dans le domaine de l'enseignement. Adoptée le 14 décembre 1960 par la Conférence générale de l'Organisation des Nations Unies pour l'éducation, la science et la culture à sa onzième session, tenue à Paris du 14 novembre au 15 décembre 1960 :

Objection de la République démocratique allemande à la déclaration formulée lors de la ratification par la République fédérale d'Allemagne concernant l'application de la Convention au *Land de Berlin* 276

N° 7413. Convention sur les conflits de lois en matière de forme des dispositions testamentaires. Faite à La Haye le 5 octohre 1961 :

Adhésion de la République démocratique allemande 278

N° 7515. Convention unique sur les stupéfiants de 1961. Faite à New York le 30 mars 1961 :

Déclaration de la République socialiste soviétique d'Ukraine relative à la déclaration formulée lors de la ratification par la République fédérale d'Allemagne concernant l'application à Berlin-Ouest 280

N° 7822. Convention concernant la reconnaissance et l'exécution des décisions en matière d'obligations alimentaires envers les enfants. Ouverte à la signature à La Haye le 15 avril 1958 :

Désignation d'autorités par le Portugal en application de l'article 13 de la Convention 282

Page

No. 8132. Amendments to the Charter of the United Nations:

Ratification by the Syrian Arab Republic of the Amendment to Article 61 of the Charter of the United Nations, adopted by the General Assembly of the United Nations in its resolution 2847 (XXVI) of 20 December 1971 283

No. 9159. International Convention on Load Lines, 1966. Done at London on 5 April 1966:

Accession by the Libyan Arab Republic 283

No. 9262. International Coffee Agreement, 1968. Open for signature at New York from 18 to 31 March 1968:

Territorial application by the Federal Republic of Germany in respect of the above-mentioned Agreement, as extended with modifications until 30 September 1975 284

No. 11465. Exchange of notes constituting an agreement between the Government of the United Kingdom of Great Britain and Northern Ireland and the Governmeut of the Kingdom of Thailand temporarily prolonging the Treaty of Commerce and Navigation signed at Bangkok on 23 November 1937. Bangkok, 28 May 1971:

Exchange of notes constituting an agreement temporarily prolonging from 31 December 1972 to 28 February 1974 the above-mentioned Treaty signed at Bangkok on 23 November 1937. Bangkok, 24 September and 15 November 1973 285

No. 12951. International Sugar Agreement, 1973. Coucluded at Geneva on 13 October 1973:

Provisional application by Egypt 289

International Labour Organisation

No. 613. Convention (No. 30) concerning the regulation of hours of work in commerce aud offices, adopted by the General Conference of the International Labour Organisation at its fourteenth session, Geneva, 28 June 1930, as modified by the Final Articles Revision Conventiou, 1946:

No. 4704. Convention (No. 106) concerning weekly rest in commerce and offices. Adopted by the General Conference of the Iúternational Labour Organisatiou at its fortieth sessiou, Geueva, 26 June 1957:

No. 7717. Convention (No. 119) concerning the guarding of machinery. Adopted by the General Conference of the International Labour Organisation at its forty-seventh sessiou, Geneva, 25 June 1963:

Ratifications by Morocco 290

Pages

N° 8132. Amendements à la Charte des Nations Unies :

Ratification par la République arabe syrienne de l'Amendement à l'Article 61 de la Charte des Nations Unies, adopté par l'Assemblée générale des Nations Unies dans sa résolution 2847 (XXVI) du 20 décembre 1971 283

N° 9159. Convention internationale de 1966 sur les lignes de charge. Faite à Londres le 5 avril 1966 :

Adhésion de la République arabe libyenne 283

N° 9262. Accord international de 1968 sur le café. Ouvert à la signature à New York du 18 au 31 mars 1968 :

Application territoriale par la République fédérale d'Allemagne de l'Accord susmentionné, tel que prorogé avec modifications jusqu'au 30 septembre 1975 284

N° 11465. Échange de notes constituant un accord entre le Gouvernement du Royaume-Uni de Grande-Bretagne et d'Irlande du Nord et le Gouvernement du Royaume de Thaïlande prorogeant temporairement le Traité de commerce et de navigation signé à Bangkok le 23 novembre 1937. Bangkok, 28 mai 1971 :

Échange de notes constituant un accord prorogeant temporairement le Traité susmentionné du 23 novembre 1937 pour la période du 31 décembre 1972 au 28 février 1974. Bangkok, 24 septembre et 15 novembre 1973 287

N° 12951. Accord international de 1973 sur le sucre. Conclu à Genève le 13 octobre 1973 :

Application provisoire de l'Égypte 289

Organisation internationale du Travail

N° 613. Convention (n° 30) concernaut la réglementation de la durée du travail dans le commerce et dans les bureaux, adoptée par la Conférence générale de l'Orgauisation internationale du Travail à sa quatorzième session, Genève, 28 juin 1930, telle qu'elle a été modifiée par la Convention portant révision des articles finals, 1946 :

N° 4704. Convention (n° 106) concernant le repos hebdomadaire dans le commerce et les bureaux. Adoptée par la Conférence générale de l'Organisation internationale du Travail à sa quarantième session, Genève, 26 juin 1957 :

N° 7717. Convention (n° 119) concernant la protection des machines. Adoptée par la Conférence générale de l'Organisation internationale du Travail à sa quarante-septième sessiou, Genève, 25 juin 1963 :

Ratifications du Maroc 291

Page

No. 12658. Convention (No. 132) concerning annual holidays with pay (revised 1970). Adopted by the General Conference of the International Labour Organisation at its fifty-fourth session, Geneva, 24 June 1970:

Ratification by the Upper Volta 292

No. 12677. Convention (No. 136) concerning protection against hazards of poisoning arising from benzene. Adopted hy the General Conference of the International Labour Organisation at its fifty-sixth session, Geneva, 23 June 1971:

Ratification by Morocco 292

Pages

N° 12658. Convention (n° 132) concernant les congés annuels payés (révisée en 1970). Adoptée par la Conférence générale de l'Organisation internationale du Travail à sa cinquante-quatrième session, Genève, 24 juin 1970 :

Ratification de la Haute-Volta 293

N° 12677. Convention (n° 136) concernant la protection contre les risques d'intoxication dus au benzène. Adoptée par la Conférence générale de l'Organisation internationale du Travail à sa cinquante-sixième session, Genève, 23 juin 1971 :

Ratification du Maroc 293

NOTE BY THE SECRETARIAT

Under Article 102 of the Charter of the United Nations every treaty and every international agreement entered into by any Member of the United Nations after the coming into force of the Charter shall, as soon as possible, be registered with the Secretariat and published by it. Furthermore, no party to a treaty or international agreement subject to registration which has not been registered may invoke that treaty or agreement before any organ of the United Nations. The General Assembly, by resolution 97 (I), established regulations to give effect to Article 102 of the Charter (see text of the regulations, vol. 76, p. XVIII).

The terms "treaty" and "international agreement" have not been defined either in the Charter or in the regulations, and the Secretariat follows the principle that it acts in accordance with the position of the Member State submitting an instrument for registration that so far as that party is concerned the instrument is a treaty or an international agreement within the meaning of Article 102. Registration of an instrument submitted by a Member State, therefore, does not imply a judgement by the Secretariat on the nature of the instrument, the status of a party or any similar question. It is the understanding of the Secretariat that its action does not confer on the instrument the status of a treaty or an international agreement if it does not already have that status and does not confer on a party a status which it would not otherwise have.

*
* *

Unless otherwise indicated, the translations of the original texts of treaties, etc., published in this *Series* have been made by the Secretariat of the United Nations.

NOTE DU SECRÉTARIAT

Aux termes de l'Article 102 de la Charte des Nations Unies, tout traité ou accord international conclu par un Membre des Nations Unies après l'entrée en vigueur de la Charte sera, le plus tôt possible, enregistré au Secrétariat et publié par lui. De plus, aucune partie à un traité ou accord international qui aurait dû être enregistré mais ne l'a pas été ne pourra invoquer ledit traité ou accord devant un organe des Nations Unies. Par sa résolution 97 (I), l'Assemblée générale a adopté un règlement destiné à mettre en application l'Article 102 de la Charte (voir texte du règlement, vol. 76, p. XIX).

Le terme « traité » et l'expression « accord international » n'ont été définis ni dans la Charte ni dans le règlement, et le Secrétariat a pris comme principe de s'en tenir à la position adoptée à cet égard par l'Etat Membre qui a présenté l'instrument à l'enregistrement, à savoir que pour autant qu'il s'agit de cet Etat comme partie contractante l'instrument constitue un traité ou un accord international au sens de l'Article 102. Il s'ensuit que l'enregistrement d'un instrument présenté par un Etat Membre n'implique, de la part du Secrétariat, aucun jugement sur la nature de l'instrument, le statut d'une partie ou toute autre question similaire. Le Secrétariat considère donc que les actes qu'il pourrait être amené à accomplir ne confèrent pas à un instrument la qualité de « traité » ou d'« accord international » si cet instrument n'a pas déjà cette qualité, et qu'ils ne confèrent pas à une partie un statut que, par ailleurs, elle ne posséderait pas.

*
* *

Sauf indication contraire, les traductions des textes originaux des traités, etc., publiés dans ce *Recueil* ont été établies par le Secrétariat de l'Organisation des Nations Unies.

I

Treaties and international agreements

registered

from 5 August 1974 to 27 August 1974

Nos. 13469 to 13487

Traités et accords internationaux

enregistrés

du 5 août 1974 au 27 août 1974

Nos 13469 à 13487

No. 13469

AUSTRIA
and
BULGARIA

Agreement concerning co-operation in the fields of culture, science and education (with annex). Signed at Sofia on 9 February 1973

Authentic texts: German and Bulgarian.

Registered by Austria on 5 August 1974.

AUTRICHE
et
BULGARIE

Accord sur la coopération dans le domaine de la culture, de la science et de l'éducation (avec annexe). Signé à Sofia le 9 février 1973

Textes authentiques : allemand et bulgare.

Enregistré par l'Autriche le 5 août 1974.

[GERMAN TEXT — TEXTE ALLEMAND]

ABKOMMEN ZWISCHEN DER REPUBLIK ÖSTERREICH UND DER VOLKSREPUBLIK BULGARIEN ÜBER DIE ZUSAMMENARBEIT AUF DEN GEBIETEN DER KULTUR, WISSENSCHAFT UND ERZIEHUNG

Die Republik Österreich und die Volksrepublik Bulgarien haben,

vom Wunsche geleitet, die Zusammenarbeit zwischen beiden Ländern auf den Gebieten der Kultur, Wissenschaft und Erziehung zu entwickeln und zur Förderung des gegenseitigen Verständnisses sowie der freundschaftlichen Beziehungen zwischen dem österreichischen und dem bulgarischen Volk beizutragen,

vereinbart, dieses Abkommen abzuschließen, und sind wie folgt übereingekommen:

Artikel 1. Die Vertragsstaaten unterstützen die Entwicklung der Zusammenarbeit auf den Gebieten der Wissenschaft und Forschung, des Schul- und Hochschulwesens, der Kultur und Kunst, des Rundfunks und Fernsehens sowie der Erwachsenenbildung, der außerschulischen Jugenderziehung und des Sports.

Artikel 2. Die Vertragsstaaten unterstützen die Zusammenarbeit auf den Gebieten der Lehre und Forschung zwischen Hochschulen sowie anderen wissenschaftlichen Institutionen.

Artikel 3. Die Vertragsstaaten ermutigen zum Austausch wissenschaftlicher Publikationen und sonstiger wissenschaftlicher Informationsmaterialien zwischen den entsprechenden Institutionen beider Vertragsstaaten.

Artikel 4. Die Vertragsstaaten ermutigen zu Einladungen von Wissenschaftlern zu internationalen sowie nationalen wissenschaftlichen Symposien, die im anderen Vertragsstaat stattfinden.

Artikel 5. Die Vertragsstaaten unterstützen an ihren Hochschulen die Erteilung von Lehraufträgen bzw. die Bestellung von Lektoren für die Sprache und Literatur des anderen Landes über Vorschlag der akademischen Behörden, wobei nach Möglichkeit vom anderen Vertragsstaat vorgeschlagene, fachlich geeignete Kandidaten in Betracht gezogen werden sollen.

Artikel 6. Jeder Vertragsstaat gewährt alljährlich Studierenden und absolvierten Akademikern des anderen Vertragsstaates angemessene Stipendien.

Diese Stipendien decken Studiengebühren, angemessene Unterkunft, Verpflegung und Taschengeld. Das Gastland trägt im Bedarfsfall die Kosten ärztlicher Behandlung.

Artikel 7. Die Vertragsstaaten richten ihre Bemühungen dahin, die gegenseitige Anerkennung von Zeugnissen, Diplomen und akademischen Graden durch den Abschluß besonderer Abkommen zu regeln.

Artikel 8. Jeder Vertragsstaat erleichtert den Staatsbürgern des anderen Vertragsstaates, die im Rahmen der Anwendung dieses Abkommens entsendet

werden, die Benützung von Bibliotheken, Archiven, musealen Sammlungen sowie sonstigen wissenschaftlichen Institutionen.

Artikel 9. Jeder Vertragsstaat übermittelt dem anderen Vertragsstaat in der Absicht, im Schulwesen eine objektive Sachdarstellung des anderen Landes zu sichern, Lehrpläne und Lehrbücher und empfiehlt die Berücksichtigung der richtigstellenden Informationen des anderen Vertragsstaates.

Artikel 10. Die Vertragsstaaten fördern den Erfahrungsaustausch auf dem Gebiete des Schulwesens, insbesondere durch wechselseitige Besuche von Experten.

Artikel 11. Jeder Vertragsstaat ermutigt zum Studium der Sprache und Literatur des anderen Vertragsstaates.

Artikel 12. Die Vertragsstaaten fördern den Erfahrungsaustausch auf den Gebieten des Schul- und Sportstättenbaues sowie der Erzeugung und Verwendung von Lehrmitteln und Lehrbehelfen.

Artikel 13. Die Vertragsstaaten unterstützen die Kontakte auf den Gebieten der Erwachsenenbildung und des Sports.

Artikel 14. Die Vertragsstaaten unterstützen Besuche von Persönlichkeiten und Fachleuten auf den Gebieten der Literatur, der Musik, der bildenden Künste, des Theater-, Film-, Bibliotheks- und Musealwesens sowie der Denkmalpflege und des Denkmalschutzes, insbesondere anläßlich der Veranstaltung von Symposien, Festspielen und internationalen Wettbewerben.

Artikel 15. Die Vertragsstaaten ermutigen zur Durchführung von Gastspielen von Künstlern und Künstlerensembles über Vermittlung von Agenturen und erleichtern solche Vermittlungen.

Artikel 16. Die Vertragsstaaten ermutigen zur Durchführung von künstlerischen und wissenschaftlichen Ausstellungen im anderen Vertragsstaat und erleichtern die Beteiligung an solchen Veranstaltungen.

Artikel 17. Die Vertragsstaaten ermutigen die „Österreichischer Rundfunk Gesellschaft mit beschränkter Haftung" (ORF) und das Bulgarische Komitee für Fernsehen und Rundfunk zur Erweiterung der direkten Zusammenarbeit.

Artikel 18. Jeder Vertragsstaat ermutigt zur Übersetzung und Veröffentlichung von bedeutenden literarischen, wissenschaftlichen und künstlerischen Werden des anderen Vertragsstaates.

Artikel 19. Die Vertragsstaaten ermutigen zu Kontakten zwischen kulturellen Vereinigungen und Organisationen in beiden Vertragsstaaten.

Artikel 20. Die allgemeinen finanziellen Bedingungen der Durchführung dieses Abkommens werden im Anhang geregelt, der einen integrierenden Teil dieses Abkommens bildet.

Artikel 21. Zur Erleichterung der Durchführung dieses Abkommens wird eine Gemischte Kommission eingerichtet, die jeweils aus der gleichen Zahl von Vertretern beider Vertragsstaaten besteht. Sie tritt alle drei Jahre abwechselnd in Österreich und Bulgarien zusammen. Den Vorsitz führt der Leiter der Delegation des Gastlandes.

Die Gemischte Kommission schlägt den Vertragsstaaten jeweils ein Dreijahres-Programm zur organisatorischen und finanziellen Regelung der Durchführung dieses Abkommens vor.

Artikel 22. Dieses Abkommen wird ratifiziert und tritt sechzig Tage nach dem Austausch der Ratifikationsurkunden in Kraft.

Artikel 23. Dieses Abkommen wird für die Dauer von fünf Jahren abgeschlossen und wird jeweils automatisch auf weitere fünf Jahre verlängert, sofern nicht einer der Vertragsstaaten dieses Abkommen schriftlich auf diplomatischem Wege mindestens sechs Monate vor Ablauf dieser Frist kündigt.

ZU URKUND DESSEN haben die gefertigten Bevollmächtigten das vorliegende Abkommen unterzeichnet und mit Siegeln versehen.

GESCHEHEN ZU Sofia am 9. Februar 1973 in zwei Urschriften in deutscher und bulgarischer Sprache, wobei beide Texte in gleicher Weise verbindlich sind.

Für die Republik Österreich:

Dr. RUDOLF KIRCHSCHLÄGER

Für die Volksrepublik Bulgarien:

PETAR MLADENOV

ANHANG

Die Vertragsstaaten werden die Kosten der Durchführung dieses Abkommens nach folgenden Grundsätzen tragen:

(*a*) Jeder Vertragsstaat trägt im Rahmen dieses Abkommens die Reisekosten seiner Angehörigen in das Gastland und zurück.

(*b*) Das Gastland trägt die Kosten für Reisen innerhalb seines Hoheitsgebietes, soferne das im Einvernehmen mit dem Gastland festgelegte Besuchsprogramm oder Studium solche Reisen erfordern.

(*c*) Bei Besuchen, die einen Monat nicht überschreiten, zahlt das Gastland entsprechende Tagessätze, die Unterkunft, Verpflegung und Handgeld decken.

(*d*) Bei Besuchen, die einen Monat überschreiten, zahlt das Gastland angemessene Aufenthaltskosten, die Unterkunft, Verpflegung und Handgeld decken.

(*e*) Bei Ausstellungen, die auf Basis der Gegenseitigkeit durchgeführt werden, trägt das entsendende Land die Kosten der Vorbereitung und Versendung zum ersten Bestimmungsort im Gastland. Das Gastland trägt alle übrigen Kosten innerhalb des Gastlandes und die Kosten des Rücktransportes vom letzten Bestimmungsort im Gastland.

[BULGARIAN TEXT — TEXTE BULGARE]

СПОГОДБА МЕЖДУ РЕПУБЛИКА АВСТРИЯ И НАРОДНА РЕПУБЛИКА БЪЛГАРИЯ ЗА СЪТРУДНИЧЕСТВО В ОБЛАСТТА НА КУЛТУРАТА, НАУКАТА И ОБРАЗОВАНИЕТО

Република Австрия и Народна република България, ръководени

от желанието да развиват сътрудничеството между двете страни в областта на културата, науката и образованието и да съдействуват за взаимното разбирателство и приятелските отношения между австрийския и българския народ,

се договориха да сключат тази спогодба и се споразумяха за следното:

Член 1. Договарящите се страни ще подкрепят развитието на сътрудничеството в областта на науката и изследванията, на средното и висшето образование, на културата и изкуството, на радиото и телевизията, както и на образователното дело сред възрастните, на извънучилищното образование на младежта и на спорта.

Член 2. Договарящите се страни ще подкрепят сътрудничеството в областта на обучението и изследванията между висшите учебни заведения и другите научни институти.

Член 3. Договарящите се страни ще насърчават размяната на научни публикации и други научни информационни материали между съответните институти на двете договарящи страни.

Член 4. Договарящите се страни ще насърчават поканването на учени за участие в международни и национални научни симпозиуми, които се провеждат в другата договаряща държава.

Член 5. Договарящите се страни ще подкрепят предложенията на академичните власти за възлагане изнасянето на лекции в своите висши учебни заведения по езика и литературата на другата страна, както и поканването на лектори, като се вземат под внимание предложените от другата договаряща страна кандидати по специалността.

Член 6. Всяка договаряща се страна ежегодно ще осигурява съответни стипендии на студенти и специализанти от другата договаряща страна.

Тези стипендии ще покриват учебните такси, подходяща квартира, храна и пари за лични разходи. Страната домакин поема в случай на нужда разноските за лечение.

Член 7. Договарящите се страни ще положат усилия за взаимно признаване на свидетелствата, дипломите и академичните степени чрез сключване на специални спогодби.

Член 8. Всяка от договарящите се страни ще улеснява ползуването на библиотеки, архиви, музейни сбирки и други научни институти от гражданите на другата договаряща страиа, изпратени въз основа на тази спогодба.

Член 9. Всяка от договарящите се страни ще изпраща на другата договаряща страна учебни планове и учебници и ще препоръчва вземането под внимание на получените осиовани на фактите информации с цел да се осигури обективното отразяване на другата страна в учебното дело.

Член 10. Договарящите се страни ще насърчават обмяната на опит в учебното дело особено посредством взаимни посещения на експерти.

Член 11. Всяка договаряща страна ще поощрява изучаването на езика и литературата на другата договаряща страиа.

Член 12. Договарящите се страни ще насърчават обмяната иа опит в строителството на училища и спортни площадки, както и в създаването и употребата на учебни средства и пособия.

Член 13. Договарящите се страни ще подпомагат контактите в областта на образователното дело сред възрастните и в спорта.

Член 14. Договарящите се страии ще подпомагат посещенията на изтъкнати дейци и специалисти в областта на литературата, музиката, изобразителното изкуство, театъра, киното, библиотечното и музейното дело, поддържането и опазването на паметниците и за участие в симпозиуми, фестивали и международни конкурси.

Член 15. Договарящите се страни ще насърчават и улесняват гастролирането на артисти и художествени ансамбли чрез посредничеството на агенции.

Член 16. Договарящите се страни ще поощряват н улесняват уреждането на художествени и научни изложби в другата договаряща се страна.

Член 17. Договарящите се страни ще поощряват разширяването на прякото сътрудничество между Австрийското радио-дружество с ограннчена отговорност (ОРФ) и Българския комитет за телевизия и радио.

Член 18. Всяка договаряща се страна ще поощрява превеждането и издаването на значителни литературни, научни и художествени произведения на другата договаряща държава.

Член 19. Договарящите се страни ще поощряват контактите между творческите съюзи и организации на двете договарящи държави.

Член 20. Общите финансови условия за изпълнението на настоящата спогодба се уреждат с приложението, което представлява неделима част от тази спогодба.

Член 21. За улеснение изпълнението на настоящата спогодба се създава смесена комисия, съставена от еднакъв брой представители на двете договарящи страни. Тя ще се събира всеки три години последователно в Австрия и България. Председател ще бъде ръкводителят на делегацията на страната домакин.

Смесената комисия ще предлага на договарящите страни тригодишни споразумения за уреждане организационните и финансови въпроси по изпълнението на тази спогодба.

Член 22. Настоящата спогодба подлежи на ратификация и влиза в сила шестдесет дни след разимяната на ратификационните документи.

Член 23. Настоящата спогодба се сключва за срок от пет години и ще се подновява автоматически за нови пет години, ако една от договарящите се страни не обяви нейното денонсиране в писмена форма по дипломатически път най-малко шест месеца преди изтичането на този срок.

В доказателство на това пълномощниците на двете договарящи се страни подписаха тази спогодба и й сложиха печати.

Сключена в София на 9 февруари 1973 в два оригинала на немски и български език, при което и двата текста са еднакво задължаващи.

За Република Австрия:
Dr. Rudolf Kirchschläger

За Народна република България:
Petar Mladenov

ПРИЛОЖЕНИЕ

Договарящите се страни ще поемат разходите по изпълнението на настоящата спогодба при следните условия:

а) Всяка от договарящите страни поема пътните разноски на своите граждани в рамките на настоящата спогодба до страната домакин и обратно.

б) Страната домакин поема разноските за пътуването на своята територия до толкова, доколкото програмата за гостуване или учение налага това.

в) При посещения до един месец, страната домакин заплаща разходите за нощуване и дневни.

г) При посещения, които продължават повече от един месец, страната домакин поема съответните разходи по пребиването, включващи квартирните и дневните пари.

д) При уреждане на изложби на реципроча основа, изпращащата страна поема разходите за подготовката и изпращането им до местоназначението в страната домакин. Приемащата страна поема всички други разходи вътре в страната и разходите за връщането.

[TRANSLATION — TRADUCTION]

AGREEMENT[1] BETWEEN THE REPUBLIC OF AUSTRIA AND THE PEOPLE'S REPUBLIC OF BULGARIA CONCERNING CO-OPERATION IN THE FIELDS OF CULTURE, SCIENCE AND EDUCATION

The Republic of Austria and the People's Republic of Bulgaria,

Desiring to develop co-operation between the two countries in the fields of culture, science and education and to contribute to the promotion of mutual understanding and friendly relations between the Austrian and Bulgarian peoples,

Have jointly decided to conclude this Agreement and have agreed as follows:

Article 1. The Contracting States shall support the development of co-operation in the fields of science and research, secondary and higher education, culture and art, radio and television, adult education, extramural youth education and sports.

Article 2. The Contracting States shall strengthen co-operation in the fields of education and research between higher educational establishments and other scientific institutions.

Article 3. The Contracting States shall encourage the exchange of scientific publications and other scientific informational materials between the corresponding institutions of the two Contracting States.

Article 4. Each Contracting State shall encourage the invitation of scientists to participate in international and national symposia held in the other Contracting State.

Article 5. Each Contracting State shall support the suggestions of academic authorities concerning the awarding of lectureships or the invitation of lecturers in the language and literature of the other country at or to higher educational establishments, due attention being given, wherever possible, to qualified candidates proposed by the other Contracting States.

Article 6. Each Contracting State shall grant appropriate stipends each year to students and specialists from the other Contracting State.

Such stipends shall cover tuition fees, suitable quarters, food and pocket money. The host country shall bear the cost of medical treatment where needed.

Article 7. The Contracting States shall endeavour to arrange, through the conclusion of special agreements, the reciprocal recognition of certificates, diplomas and academic degrees.

Article 8. Each Contracting State shall facilitate the use of libraries, archives, museum collections and other scientific institutions by nationals of the other Contracting State who have been sent in accordance with this Agreement.

[1] Came into force on 7 July 1974, i.e., 60 days after the exchange of the instruments of ratification, which took place at Vienna on 8 May 1974, in accordance with article 22.

Article 9. Each Contracting State shall, with a view to ensuring that education gives an objective presentation of the other country, provide the other Contracting State with curricula and textbooks and shall recommend that factual information received from the other Contracting State should be taken into account.

Article 10. The Contracting States shall promote the exchange of experience in the field of education, especially through reciprocal visits by experts.

Article 11. Each Contracting State shall encourage the study of the language and literature of the other Contracting State.

Article 12. The Contracting States shall promote the exchange of experience in the field of school and sports-field construction and of the development and use of teaching materials and aids.

Article 13. The Contracting States shall support contacts in the fields of adult education and sports.

Article 14. The Contracting States shall support visits by prominent persons and specialists in the fields of literature, music, the plastic arts, the theatre, the cinema, libraries and museums, and the care and protection of monuments, particularly in connexion with the holding of symposia, festivals and international competitions.

Article 15. The Contracting States shall encourage and facilitate the arrangement by agencies of guest appearances by artists and artistic ensembles.

Article 16. Each Contracting State shall encourage and facilitate the holding of artistic and scientific exhibitions in the other Contracting State.

Article 17. The Contracting States shall encourage the Austrian Radio Corporation (ORF) and the Bulgarian Television and Radio Committee to expand their direct co-operation.

Article 18. Each Contracting State shall encourage the translation and publication of significant literary, scientific and artistic works of the other Contracting State.

Article 19. The Contracting States shall encourage contacts between cultural associations and organizations in the two Contracting States.

Article 20. The general financial conditions for implementing this Agreement shall be decided in the annex which forms an integral part of this Agreement.

Article 21. To facilitate the implementation of this Agreement, a Mixed Commission, composed of equal numbers of representatives from the two Contracting States, shall be established. It shall meet every three years, alternately in Austria and in Bulgaria. The chairman shall be the head of the delegation of the host country.

The Mixed Commission shall propose to the Contracting States three-year programmes for organizational and financial arrangements for implementing this Agreement.

Article 22. This Agreement shall be ratified and shall enter into force 60 days after the exchange of the instruments of ratification.

Article 23. This Agreement is concluded for a term of five years and shall be automatically renewed for additional terms of five years unless one of the Contracting States denounces it in writing through the diplomatic channel at least six months before the expiry of the current term.

IN WITNESS WHEREOF the plenipotentiaries of the two Contracting States have signed this Agreement and have thereto affixed their seals.

DONE at Sofia on 9 February 1973, in duplicate in the German and Bulgarian languages, both texts being equally authentic.

For the Republic of Austria:
Dr. RUDOLF KIRCHSCHLÄGER

For the People's Republic of Bulgaria:
PETAR MLADENOV

ANNEX

The Contracting States shall bear the costs of implementing this Agreement in accordance with the following rules:

(*a*) Each Contracting State shall bear the cost of travel by its nationals under this Agreement to the host country and back.

(*b*) The host country shall bear the cost of travel within its territory, to the extent that the visit or study programme agreed upon with the host country requires it.

(*c*) For visits lasting up to one month, the host country shall pay per diem expenses for room and board.

(*d*) For visits lasting more than one month, the host country shall pay an appropriate amount to cover the expenses of the stay, including room and board.

(*e*) In the case of exhibitions arranged on a reciprocal basis, the sending country shall bear the cost of preparing the exhibition and sending it to the first point of destination in the host country. The host country shall bear all other costs within its territory and the cost of sending the exhibition back from the last point of destination in the host country.

[TRADUCTION — TRANSLATION]

ACCORD[1] ENTRE LA RÉPUBLIQUE D'AUTRICHE ET LA RÉPUBLIQUE POPULAIRE DE BULGARIE SUR LA COOPÉRATION DANS LE DOMAINE DE LA CULTURE, DE LA SCIENCE ET DE L'ÉDUCATION

La République d'Autriche et la République populaire de Bulgarie,

Désireuses de développer la coopération entre les deux pays dans les domaines de la culture, de la science et de l'éducation, et de promouvoir la compréhension mutuelle et les relations amicales entre les peuples autrichien et bulgare,

Ont résolu de conclure le présent Accord et sont convenues de ce qui suit :

Article premier. Les Parties contractantes favoriseront le développement de la coopération dans les domaines de la science, de la recherche, de l'enseignement scolaire et universitaire, de la culture et de l'art, de la radiodiffusion et de la télévision ainsi que de l'éducation des adultes, de l'éducation extra-scolaire et des sports.

Article 2. Les Parties contractantes favorisent la coopération dans les domaines de l'enseignement et de la recherche entre les établissements d'enseignement supérieurs et autres établissements scientifiques.

Article 3. Les Parties contractantes encouragent les échanges de publications scientifiques et autres informations scientifiques entre les établissements correspondants des Parties contractantes.

Article 4. Chaque Partie contractante encourage la participation de ses travailleurs scientifiques aux colloques scientifiques nationaux et internationaux qui se tiennent sur le territoire de l'autre Partie contractante.

Article 5. Sur proposition des autorités universitaires, les Parties contractantes favorisent l'organisation de conférences ou la nomination de lecteurs pour la langue et la littérature de l'autre pays dans leurs établissements d'enseignement supérieur, les candidats professionnellement qualifiés proposés par l'autre Partie contractante étant pris en considération dans la mesure du possible.

Article 6. Chaque Partie contractante accorde annuellement aux étudiants et aux diplômés d'université de l'autre Partie des bourses d'un montant adéquat.

Ces bourses couvrent les frais d'études ainsi que les frais de logement et de subsistance et les menus frais en quantité appropriée. Le pays hôte prend à sa charge les frais médicaux s'il y a lieu.

Article 7. Les Parties contractantes se donnent pour tâche de réglementer, par voie d'accords spéciaux, la reconnaissance mutuelle de certificats, de diplômes et de degrés universitaires.

[1] Entré en vigueur le 7 juillet 1974, soit 60 jours après l'échange des instruments de ratification, qui a eu lieu à Vienne le 8 mai 1974, conformément à l'article 22.

Article 8. Chaque Partie contractante facilite aux ressortissants de l'autre Partie contractante qui ont été envoyés en application du présent Accord l'accès aux bibliothèques, aux archives, aux musées et autres établissements scientifiques.

Article 9. En vue d'assurer une présentation objective de l'autre pays dans les écoles, chaque Partie contractante communique à l'autre Partie les programmes d'études et les manuels et recommande la prise en considération des rectifications formulées par l'autre Partie contractante.

Article 10. Les Parties contractantes favorisent la mise en commun de données d'expérience dans le domaine de l'enseignement, notamment par les échanges de spécialistes.

Article 11. Chaque Partie contractante encourgage l'étude de la langue et de la littérature de l'autre Partie.

Article 12. Les Parties contractantes favorisent la mise en commun de données d'expérience dans les domaines de la construction de locaux scolaires et d'installations sportives et de la production et de l'utilisation de moyens et de matériel pédagogiques.

Article 13. Les Parties contractantes favorisent les contacts dans le domaine de l'éducation des adultes et des sports.

Article 14. Les Parties contractantes favorisent les visites de personnalités et de spécialistes dans les domaines de la littérature, de la musique, des arts plastiques, du théâtre, du cinéma, des bibliothèques et des musées ainsi que de l'entretien et de la protection des monuments, notamment dans le cadre de colloques, de festivals et de compétitions internationales.

Article 15. Les Parties contractantes encouragent et facilitent l'organisation de tournées d'artistes et d'ensembles artistiques par l'entremise d'agences.

Article 16. Chaque Partie contractante encourage la présentation d'expositions artistiques et scientifiques sur le territoire de l'autre Partie et facilitent la participation à de telles expositions.

Article 17. Les Parties contractantes encouragent la Radiodiffusion autrichienne SARL (ORF) et le Comité bulgare de la télévision et de la radiodiffusion à développer leur coopération directe.

Article 18. Chaque Partie contractante encourage la traduction et la publication d'ouvrages littéraires, scientifiques et artistiques marquants de l'autre Partie contractante.

Article 19. Les Parties contractantes encouragent les contacts entre les associations et organisations culturelles des deux Parties.

Article 20. Les conditions financières générales de l'application du présent Accord sont énoncées dans l'annexe au présent Accord qui en fait partie intégrante.

Article 21. En vue de faciliter l'application du présent Accord, une commission mixte composée en nombre égal de représentants des deux Parties contractantes est créée. Elle se réunit tous les trois ans, alternativement en Autriche et en Bulgarie. Elle est présidée par le chef de la délégation du pays hôte.

La Commission mixte soumet aux Parties contractantes un programme triennal relatif à l'organisation et au financement de l'application du présent Accord.

Article 22. Le présent Accord est sujet à ratification et entre en vigueur 60 jours après l'échange des instruments de ratification.

Article 23. Le présent Accord est conclu pour une période de cinq ans et il sera reconduit tacitement de cinq ans en cinq ans à moins que l'une des Parties contractantes ne le dénonce par écrit par voie diplomatique six mois au moins avant la date d'expiration.

EN FOI DE QUOI les plénipotentiaires dûment autorisés ont signé le présent Accord et y ont apposé leur sceau.

FAIT à Sofia, le 9 février 1973, en double exemplaire, en langues allemande et bulgare, les deux textes faisant également foi.

Pour la République d'Autriche :

RUDOLF KIRCHSCHLÄGER

Pour la République populaire de Bulgarie :

PETER MLADENOV

ANNEXE

Les Parties contractantes prennent à leur charge les frais d'application du présent Accord selon les principes suivants :

a) Chaque Partie contractante prend à sa charge le coût du voyage aller et retour dans le pays hôte effectué par ses ressortissants dans le cadre du présent Accord.

b) Le pays hôte prend à sa charge le coût des déplacements sur son territoire dans la mesure où le programme de visites ou d'études mis au point par voie d'accord avec ledit pays hôte nécessite de tels déplacements.

c) Lorsque le séjour ne dépasse pas un mois, le pays hôte verse une indemnité journalière qui couvre les frais de logement et de subsistance ainsi que les menus frais.

d) Lorsque le séjour dure plus d'un mois, le pays hôte verse une indemnité de séjour qui couvre les frais de logement et de subsistance ainsi que les menus frais.

e) Dans le cas d'expositions organisées sur une base de réciprocité, le pays d'envoi prend à sa charge les frais de préparation et d'expédition jusqu'à la première destination dans le pays hôte. Le pays hôte prend à sa charge tous les autres frais dans le pays hôte ainsi que les frais de retour depuis le dernier point dans le pays hôte.

No. 13470

UNITED NATIONS
and
AUSTRIA

Agreement for the establishment of the European Centre for Social Welfare Training and Research (with Statutes of the Centre and exchange of notes of 7 August 1974). Signed at New York on 24 July 1974

Authentic texts of the Agreement: English and German.

Authentic text of the Statutes: German.

Authentic text of the exchange of notes: English.

Registered ex officio *on 7 August 1974.*

ORGANISATION DES NATIONS UNIES
et
AUTRICHE

Accord relatif à la création du Centre européen de formation et de recherche en matière de protection sociale (avec Statuts du Centre et échange de notes en date du 7 août 1974). Signé à New York le 24 juillet 1974

Textes authentiques de l'Accord : anglais et allemand.

Texte authentique des Statuts : allemand.

Texte authentique de l'échange de notes : anglais.

Enregistré d'office le 7 août 1974.

AGREEMENT[1] BETWEEN THE FEDERAL GOVERNMENT OF AUSTRIA AND THE UNITED NATIONS FOR THE ESTABLISHMENT OF THE EUROPEAN CENTRE FOR SOCIAL WELFARE TRAINING AND RESEARCH

The Federal Government of Austria and the United Nations,

Recalling resolution 1406 (XLVI) of 5 June 1969[2] of the Economic and Social Council, which endorsed a recommendation of the International Conference of Ministers Responsible for Social Welfare, held in New York in September 1968, and invited the Secretary-General of the United Nations to consult with the Governments of Member States on the establishment of regional social welfare research and training centres,

Recalling also that the Conference of European Ministers Responsible for Social Welfare held in The Hague in August 1972, "acknowledged that the development of research and advanced training in social welfare is one of the most urgent priorities of European co-operation",

Noting the relevant conclusions and recommendations of the United Nations Working Group on European Co-operation in the Development of Social Welfare Training and Research, held in Berne in February 1973,

Noting further the positive outcome of the consultations with Governments undertaken by the Secretary-General on the merits of establishing a European Centre for Social Welfare Training and Research,

Have agreed as follows:

Article I. ESTABLISHMENT, PURPOSE AND FUNCTIONS OF THE CENTRE

1. The Federal Government of Austria (hereinafter referred to as "the host Government") undertakes to establish the European Centre for Social Welfare Training and Research (hereinafter referred to as "the Centre"), in Vienna. The Secretary-General of the United Nations (hereinafter referred to as "the Secretary-General") shall co-operate in this undertaking and shall endeavour to enlist the participation and support of the Governments of other States Members of the United Nations or members of the specialized agencies or the International Atomic Energy Agency, in particular those in Europe (hereinafter referred to as "other Governments") in the establishment and operation of the Centre.

2. The purpose of the Centre shall be to promote co-operation in Europe in the field of social welfare, with special emphasis on training and research. In pursuing this objective the Centre shall seek to enhance the effectiveness of national training and research activities, to strengthen the European Social Development Programme of the United Nations, and to establish new channels of communication between those concerned with the formulation and imple-

[1] Came into force on 7 August 1974, the date of the exchange of notes provided for to that effect by article IX.
[2] United Nations, *Official Records of the Economic and Social Council, Forty-sixth Session*, p. 5.

mentation of social development programmes. The Centre shall in its activities foster co-operation between the different regions of Europe.

3. The main functions of the Centre shall be:

(*a*) To carry out training activities, through the organization of working groups, seminars and courses;

(*b*) To carry out and to foster research, including research projects involving collaboration between the Centre and organizations, national authorities and other bodies, or individuals;

(*c*) To maintain relations with organizations, national authorities, and other bodies, and individuals, active in the field of social welfare, and to supply them with information concerning the programme of activities of the Centre and other matters of mutual interest.

Article II. LEGAL STATUS OF THE CENTRE

1. The host Government shall take the necessary steps to establish the Centre as an autonomous, non-profitmaking entity, having legal personality under Austrian law. The statutes of the Centre should be in accordance with the provisions of this Agreement, in particular the provisions relating to the purposes, functions and organization of the Centre.

2. The statutes of the Centre as well as any proposed changes in the statutes shall be communicated to the United Nations before being put into effect.

Article III. ORGANIZATION OF THE CENTRE

(A) *Board of Directors*

1. The Centre shall have a Board of Directors composed of four members appointed by the Secretary-General, four members appointed by the host Government, and the representative of the Secretary-General who shall be the Chairman of the Board. The duration of appointment of members shall be three years.

2. The four members appointed by the Secretary-General shall be experts in the field of social welfare and development, chosen on the basis of their professional qualifications from amongst nationals of States, other than Austria, participating in the Centre. In making such appointments the Secretary-General will have regard to achieving a balance in the representation of countries with different degrees of social and economic development.

3. The Executive Director shall be *ex officio* a non-voting member of the Board.

4. The Board of Directors shall be convened annually at the initiative of the Chairman. The Board shall consider all matters relating to the activities of the Centre brought to its attention by the Chairman or the Executive Director. The Executive Director shall submit to the Board each year, for its consideration and approval (i) a report covering the previous year's programme of activities; and (ii) the programme of activities which it is proposed to carry out during the coming year. The Board may request additional reports and may adapt the

reporting requirements (so as, for example, to permit reports to be made covering periods longer than one year) if, in the light of experience, this proves to be desirable.

5. The Executive Director shall also submit, in accordance with the procedures specified in article VII, the annual budget of the Centre, for the consideration and approval of the Board of Directors, in accordance with the provisions of that article.

6. The Board will, so far as possible, adopt its decisions and recommendations on a basis of unanimity. When, in the opinion of the Chairman, the Board is unable to reach unanimous agreement, a vote may be taken. Each member shall have one vote. The Chairman shall not vote, except in the event of a tie vote.

7. The Board of Directors may invite representatives of organizations forming part of the United Nations system and non-governmental organizations in consultative status with the Economic and Social Council to attend its meetings at their own expense.

8. The Board may establish such subsidiary bodies as it considers desirable which shall report to the Board.

(B) *Staff*

1. The Centre shall have the staff necessary to carry out the functions and shall, in particular, have the following basic staff:

(*a*) An Executive Director nominated by the host Government, in consultation with the Secretary-General, and approved by the Board of Directors. His functions shall be:

(i) To plan and direct, in consultation with the Senior Adviser, the programme of activities of the Centre;

(ii) To organize and direct, in consultation with the Senior Adviser, the administration of the Centre and to appoint, in consultation with the Senior Adviser, the other members of the staff, as indicated below;

(iii) To prepare and submit to the Board of Directors reports and the annual budget of the Centre, in accordance with paragraph (A), 4 and 5, above.

(*b*) A Senior Adviser appointed by the Secretary-General in consultation with the host Government. His functions shall be:

(i) To advise the Executive Director in the discharge of the latter's functions and provide appropriate liaison with the United Nations;

(ii) In association with the Executive Director, to assume responsibility for the administration of the Centre and the planning and conduct of research and training;

(iii) In association with the Executive Director, to promote and/or assist in the implementation of the objectives and activities of the Centre.

(*c*) Teaching and research staff. Such staff shall consist of specialists made available by other Governments, by the host Government, or by the United Nations, the last, solely for short-term assignments.

(*d*) Administrative, clerical and maintenance staff, provided by the host Government.

(C) *Training and Research Fellows*

1. Fellows may be invited to the Centre by the Executive Director, in consultation with the Senior Adviser.

(D) *National Correspondents*

1. United Nations national correspondents for social welfare research may be invited to attend meetings at the Centre by the Executive Director, in consultation with the Senior Adviser.

(E) *Languages*

1. The working languages of the Centre shall be English, French and German.

Article IV. Obligations of the host Government

1. The Government shall provide, in accordance with its budgetary regulations, at its expense:

(*a*) The staff referred to in article III, paragraph B, 1 (*a*) and (*d*), and such of the Austrian staff referred to in paragraph B, 1 (*c*), as may be determined by the Government in consultation with the Executive Director and the Senior Adviser;

(*b*) Furnished and equipped premises and maintenance thereof necessary for the Centre's purposes;

(*c*) Supplies and services necessary for the operation of the Centre;

(*d*) Board and lodging, or an allowance to cover the costs thereof, to non-Austrian members of the Board of Directors and United Nations national correspondents for social welfare research when attending meetings at the Centre, and to non-Austrian specialists assigned to the Centre on a short-term basis for the purposes of teaching or consultations.

2. The Government may also provide when required an allowance in respect of housing and local living costs to members of the teaching and research staff made available by other Governments.

Article V. Obligations of the United Nations

1. The Secretary-General shall co-operate with the Centre, subject to the availability of funds, by providing the following assistance:

(*a*) A Senior Adviser;

(*b*) Assigning teaching and research staff on a short-term basis;

(*c*) The transportation costs of non-Austrian members of the Board of Directors and United Nations national correspondents for social welfare research attending meetings at the Centre, and of non-Austrian specialists assigned to the Centre on a short-term basis for purposes of teaching or consultations.

2. The United Nations shall encourage other Governments to participate in the establishment and operation of the Centre, in accordance with article VI below.

Article VI. PARTICIPATION OF OTHER GOVERNMENTS

1. Other Governments shall be encouraged to participate in and support the establishment and operation of the Centre. In particular they shall be invited to provide specialists who may form part of the teaching and research staff, in accordance with the provisions of article III, paragraph (B), 1 (*c*). The salary and related emoluments of such staff shall be provided by the Government concerned or by the organization by which they are normally employed. The Government concerned shall also be invited to provide an allowance for housing and local living costs, except in cases where the provisions of article IV, paragraph 2, are applied.

2. Other Governments may also make financial contributions to help meet the cost of particular research projects, of meetings organized by the Centre and held either at the Centre or elsewhere, or of the general operation of the Centre. The Secretary-General shall establish a Fund to receive such contributions and contributions made by organizations and individuals for the purposes of the Centre.

3. The Secretary-General and the host Government may consider, in consultation with States participating in and supporting the Centre, the conclusion of a multilateral agreement regarding the operation of the Centre. Such an agreement, if concluded, would replace the present Agreement, under detailed terms to be specified in the multilateral agreement or in a separate agreement between the Secretary-General and the host Government.

Article VII. FINANCIAL ARRANGEMENTS

1. After the competent authorities of the host Government and the United Nations have indicated what funds are available for the budget period under consideration, the annual budget of the Centre shall be drawn up by the Executive Director, in consultation with the Senior Adviser. The competent authorities of the host Government shall provide technical assistance. The annual budget shall be submitted to the Board of Directors for approval. Although the Board may make changes in the proposed budget as regards the funds to be allocated for specific programmes, it may not increase the total level of estimated expenditure. It may, however, make recommendations with respect to the total level of expenditure which it considers may be required in subsequent years.

2. The host Government shall determine the amount of its financial contribution to the Centre in accordance with the provisions of article IV and after taking into account such financial and other contributions as may be made by other Governments, or by organizations and individuals, to the expenses of the Centre.

Article VIII. ACCESS TO THE CENTRE

1. Subject to the normally applicable restrictions under Austrian law, the host Government shall grant such visas and permits as may be necessary in

order to ensure adequate conditions of work and stay and access to the Centre to all foreign members of the staff of the Centre and all persons officially invited to the Centre or the meetings held there.

Article IX. ENTRY INTO FORCE, DURATION AND TERMINATION

1. This Agreement shall enter into force upon an exchange of notes between the Secretary-General and the duly authorized representative of the host Government. It shall remain in force for an experimental period of three years, subject to the availability of funds, unless within that time a multilateral agreement is concluded, in accordance with the provisions of article VI, paragraph 3, to replace the present Agreement. If no such multilateral agreement is concluded, this Agreement will be reviewed prior to the end of the third year for possible extension for a period to be determined in writing by the two Parties.

2. The Agreement may be terminated at any time by either Party upon written notice. The termination shall be effective six months after the receipt of such notice.

IN WITNESS WHEREOF, the respective representatives of the United Nations and the host Government, duly authorized thereto, sign the present Agreement.

DONE, in duplicate, in the English and German languages, both being equally authentic, at New York on the 24th day of July, nineteen hundred and seventy-four.

For the Federal Government of Austria:

[*Signed*]

PETER JANKOWITSCH

Ambassador Extraordinary and Plenipotentiary

Permanent Representative of Austria to the United Nations

For the United Nations:

[*Signed*]

KURT WALDHEIM

Secretary-General

[GERMAN TEXT — TEXTE ALLEMAND]

ÜBEREINKOMMEN ZWISCHEN DER ÖSTERREICHISCHEN BUNDESREGIERUNG UND DEN VEREINTEN NATIONEN ÜBER DIE ERRICHTUNG DES EUROPÄISCHEN ZENTRUMS FÜR AUSBILDUNG UND FORSCHUNG AUF DEM GEBIET DER SOZIALEN WOHLFAHRT

Die österreichische Bundesregierung und die Vereinten Nationen sind unter Bezugnahme auf die Entschliessung 1406 (XLVI) vom 5. Juni 1969 des Wirtschafts- und Sozialrates, die eine Empfehlung der Internationalen Konferenz Europäischer Sozialminister, die im September 1968 in New York abgehalten wurde, unterstützte und den Generalsekretär der Vereinten Nationen zu Konsultationen mit den Regierungen der Mitgliedstaaten über die Errichtung eines regionalen Forschungs- und Ausbildungszentrums für soziale Wohlfahrt einlud,

sowie unter Bezugnahme darauf, dass die Konferenz der Europäischen Sozialminister, die im August 1972 in Den Haag abgehalten wurde, „anerkannte, dass die Entwicklung von Forschung und Weiterbildung auf dem Gebiet der sozialen Wohlfahrt eine der dringendsten Prioritäten europäischer Zusammenarbeit darstellt",

unter Hinweis auf die diesbezüglichen Entschliessungen und Empfehlungen der Arbeitsgruppe der Vereinten Nationen für europäische Zusammenarbeit bei der Entwicklung von Ausbildung und Forschung auf dem Gebiet der sozialen Wohlfahrt, die im Februar 1973 in Bern abgehalten wurde,

ferner unter Hinweis auf das positive Ergebnis der Beratungen mit den Regierungen, die der Generalsekretär über die Errichtung eines Europäischen Zentrums für Ausbildung und Forschung auf dem Gebiet der sozialen Wohlfahrt geführt hat,

wie folgt übereingekommen:

Artikel I. ERRICHTUNG, ZWECK UND AUFGABEN DES ZENTRUMS

I. Die österreichische Bundesregierung (im nachfolgenden „die Regierung des Gastlandes" genannt) übernimmt es, das Europäische Zentrum für Ausbildung und Forschung auf dem Gebiet der sozialen Wohlfahrt (im nachfolgenden „das Zentrum" genannt) in Wien zu errichten. Der Generalsekretär der Vereinten Nationen (im nachfolgenden „der Generalsekretär" genannt) wird an diesem Unternehmen mitwirken und wird sich bemühen, die Teilnahme und die Unterstützung der Regierungen der anderen Mitgliedstaaten der Vereinten Nationen, der Mitglieder der Spezialorganisationen und der Internationalen Atomenergiebehörde, insbesondere jener in Europa (im nachfolgenden „die anderen Regierungen" genannt) für die Errichtung und den Betrieb des Zentrums, zu gewinnen.

2. Zweck des Zentrums soll es sein, die Zusammenarbeit in Europa auf dem Gebiet der sozialen Wohlfahrt unter besonderer Berücksichtigung von Ausbildung und Forschung zu fördern. In dem Bemühen, dieses Ziel zu erreichen, soll das Zentrum trachten, die Wirksamkeit nationaler Ausbildungs- und Forschungsprogramme zu erhöhen, das europäische soziale Entwicklungsprogramm der Vereinten Nationen zu stärken und neue Kommunikationswege zwischen all jenen herzustellen, die sich mit der Formulierung und Durchführung von sozialen Entwicklungsprogrammen befassen. Das Zentrum soll durch seine Aktivitäten die Zusammenarbeit zwischen den verschiedenen Regionen Europas fördern.

3. Die Hauptaufgaben des Zentrums sollen sein:

(*a*) Die Durchführung von Ausbildungsprogrammen durch die Organisation von Arbeitsgruppen, Seminaren und Kursen;

(*b*) Die Durchführung und Förderung von Forschung, einschliesslich von Forschungsprojekten, die eine Zusammenarbeit zwischen dem Zentrum und Organisationen, staatlichen Behörden, anderen Gremien und Einzelpersonen bedingen;

(*c*) Die Aufrechterhaltung von Beziehungen mit Organisationen, staatlichen Behörden, anderen Gremien und Einzelpersonen, die auf dem Gebiet der sozialen Wohlfahrt tätig sind, und deren Versorgung mit Informationen über das Programm der Tätigkeiten des Zentrums und über andere Angelegenheiten von gegenseitigem Interesse.

Artikel II. Rechtsstellung des Zentrums

1. Die Regierung des Gastlandes wird die notwendigen Schritte unternehmen, um das Zentrum als eine autonome, nicht auf Gewinn gerichtete Einrichtung zu gründen, die gemäss österreichischem Recht Rechtspersönlichkeit besitzt. Die Statuten des Zentrums sollen mit den Bestimmungen dieses Übereinkommens in Einklang stehen, besonders die Bestimmungen, die sich auf Zweck, Aufgaben und Organisation des Zentrums beziehen.

2. Die Statuten des Zentrums sowie alle vorgeschlagenen Änderungen werden den Vereinten Nationen mitgeteilt werden, bevor sie in Kraft treten.

Artikel III. Organisation des Zentrums

(A) *Kuratorium*

1. Das Zentrum besitzt ein Kuratorium, das sich aus vier vom Generalsekretär und vier von der Regierung des Gastlandes ernannten Mitgliedern sowie aus dem Vertreter des Generalsekretärs, der Vorsitzender des Kuratoriums ist, zusammensetzt. Die Dauer der Ernennung der Mitglieder beträgt drei Jahre.

2. Die vier vom Generalsekretär ernannten Mitglieder sollen Experten auf dem Gebiet der sozialen Wohlfahrt und Entwicklung sein und auf Grund ihrer beruflichen Qualifikation unter Staatsangehörigen jener Staaten — ausgenommen Österreich — ausgewählt werden, die am Zentrum mitwirken. Bei ihrer Ernennung wird der Generalsekretär bedacht sein, ein Gleichgewicht

in der Vertretung von Ländern mit verschiedenem sozialen und wirtschaftlichen Entwicklungsstand herzustellen.

3. Der Exekutivdirektor des Zentrums ist von amtswegen ein nicht stimmberechtigtes Mitglied des Kuratoriums.

4. Das Kuratorium tritt jährlich auf Initiative des Vorsitzenden zusammen. Das Kuratorium befasst sich mit allen Angelegenheiten, die sich auf die Tätigkeiten des Zentrums beziehen und ihm entweder vom Vorsitzenden oder vom Exekutivdirektor zur Kenntnis gebracht werden. Der Exekutivdirektor legt dem Kuratorium jedes Jahr zur Befassung und Genehmigung (i) einen Bericht vor, der das Programm der Tätigkeiten im vergangenen Jahr; und (ii) das Programm der Tätigkeiten, die im kommenden Jahr durchgeführt werden sollen, enthält. Das Kuratorium kann zusätzliche Berichte verlangen und die Art der Berichterstattung modifizieren (um beispielsweise Berichte, die sich auf längere Zeiträume erstrecken, zu ermöglichen), wenn sich dies auf Grund der gemachten Erfahrungen als wünschenswert herausstellt.

5. Der Exekutivdirektor legt auch in Übereinstimmung mit dem in Artikel VII festgelegten Verfahren das jährliche Budget des Zentrums dem Kuratorium zur Beratung und Genehmigung nach den Bestimmungen dieses Artikels vor.

6. Das Kuratorium wird, so weit wie möglich, seine Entscheidungen und Empfehlungen einvernehmlich treffen. Wenn nach Meinung des Vorsitzenden das Kuratorium nicht in der Lage ist, zu einer einvernehmlichen Einigung zu gelangen, kann abgestimmt werden. Jedes Mitglied hat eine Stimme. Der Vorsitzende stimmt nicht mit, ausser im Fall einer Stimmengleichheit.

7. Das Kuratorium kann Vertreter von Organisationen, die Teil des Systems der Vereinten Nationen sind, sowie Vertreter nichtstaatlicher Organisationen mit beratendem Status beim Wirtschafts- und Sozialrat einladen, an seinen Sitzungen [auf ihre eigenen Kosten][1] teilzunehmen.

8. Das Kuratorium kann, wenn es dies als wünschenswert erachtet, Unterausschüsse bilden, die dem Kuratorium berichten.

(B) *Personal*

1. Das Zentrum wird über das Personal verfügen, das notwendig ist, seine Aufgaben durchzuführen und wird insbesondere folgendes Stammpersonal haben:

(*a*) Ein von der Regierung des Gastlandes in Beratung mit dem Generalsekretär nominierter Exekutivdirektor, dessen Nominierung vom Kuratorium genehmigt wird. Seine Funktionen umfassen:

(i) die Planung und Leitung des Programms der Tätigkeiten des Zentrums in Konsultationen mit dem Senior Adviser;

[1] By an agreement in the form of an exchange of letters dated at New York on 24 April 1975, which came into force on 24 April 1975, the date of the letter in reply, with retroactive effect from 7 August 1974, the Contracting Parties agreed to add the words in brackets to the original text of the Agreement. The said rectification was registered on 24 April 1975 under No. 13470. — Par un accord sous forme d'échange de lettres en date à New York du 24 avril 1975, qui est entré en vigueur le 24 avril 1975, date de la lettre de réponse, avec effet rétroactif au 7 août 1974, les Parties contractantes sont convenues d'ajouter les mots entre crochets au texte original de l'Accord. Ladite rectification a été enregistrée le 24 avril 1975 sous le n° 13470.

(ii) in Konsultationen mit dem Senior Adviser die Organisation und Leitung der Verwaltung des Zentrums sowie die Ernennung des weiteren Personals, wie unten ausgeführt;

(iii) die Vorbereitung und Vorlage der Berichte und des jährlichen Budgets des Zentrums an das Kuratorium in Übereinstimmung mit obgenanntem Paragraph (A), 4 und 5.

(*b*) Ein vom Generalsekretär in Konsultation mit der Regierung des Gastlandes bestellter Senior Adviser. Seine Funktionen umfassen:

(i) die Beratung des Exekutivdirektors in Ausübung seiner Funktionen und die Erstellung einer geeigneten Verbindung zu den Vereinten Nationen;

(ii) in Zusammenarbeit mit dem Exekutivdirektor, die Übernahme von Verantwortung für die Verwaltung des Zentrums und die Planung und Durchführung von Forschung und Ausbildung;

(iii) in Zusammenarbeit mit dem Exekutivdirektor, die Förderung und/oder die Unterstützung bei der Durchführung der Ziele und Tätigkeiten des Zentrums.

(*c*) Lehr- und Forschungspersonal. Dieses Personal setzt sich aus Spezialisten zusammen, die von anderen Regierungen, der Regierung des Gastlandes oder den Vereinten Nationen zur Verfügung gestellt werden, letztere jedoch nur für kurzfristige Aufgaben.

(*d*) Verwaltungs-, Büro- und Hauspersonal, das von der Regierung des Gastlandes beigestellt wird.

(C) *Ausbildungs- und Forschungstipendiaten*

1. Stipendiaten können vom Exekutivdirektor, in Konsultation mit dem Senior Adviser, an das Zentrum eingeladen werden.

(D) *Nationale Korrespondenten*

1. Die nationalen Korrespondenten der UN für soziale Wohlfahrtsforschung können vom Exekutivdirektor, in Konsultation mit dem Senior Adviser, eingeladen werden, an Tagungen im Zentrum teilzunehmen.

(E) *Sprachen*

1. Die Arbeitssprachen des Zentrums sind Englisch, Französisch und Deutsch.

Artikel IV. VERPFLICHTUNGEN DER REGIERUNG DES GASTLANDES

1. Die Regierung wird, in Übereinstimmung mit den entsprechenden budgetären Vorschriften, zu ihren Lasten zur Verfügung stellen:

(*a*) Das in Artikel III, Paragraph (B),1 (*a*) und (*d*), genannte Personal und jenes in Paragraph (B),1 (*c*), genannte österreichische Personal, das von der Regierung, in Konsultation mit dem Exekutivdirektor und dem Senior Adviser, bestimmt wird;

(*b*) Möblierte und ausgestattete Räumlichkeiten und deren für die Zwecke des Zentrums nötige Instandhaltung;

(*c*) Material und Dienstleistungen, die für den Betrieb des Zentrums notwendig sind;

(*d*) Unterbringung und Verpflegung oder eine deren Kosten deckende Entschädigung der nicht-österreichischen Mitglieder des Kuratoriums, der nationalen Korrespondenten der Vereinten Nationen für soziale Wohlfahrtsforschung, wenn diese an Tagungen des Zentrums teilnehmen, und der nicht-österreichischen Spezialisten, die kurzfristig dem Zentrum für Lehr- oder Konsultationszwecke zugeteilt werden.

2. Die Regierung kann, soferne erforderlich, auch eine Beihilfe für die Unterbringung und die Lebenshaltungskosten den Mitgliedern des Lehr- und Forschungspersonals, das von anderen Regierungen zur Verfügung gestellt wird, gewähren.

Artikel V. VERPFLICHTUNGEN DER VEREINTEN NATIONEN

1. Der Generalsekretär wird mit dem Zentrum unter der Voraussetzung, dass die nötigen Mittel vorhanden sind, durch die Bereitstellung folgender Unterstützung zusammenarbeiten:

(*a*) Die Dienste des Senior Adviser;

(*b*) Die Ernennung von Lehr- und Forschungspersonal auf kurzfristiger Basis;

(*c*) Die Reisekosten der nicht-österreichischen Mitglieder des Kuratoriums und der nationalen Korrespondenten der Vereinten Nationen für soziale Wohlfahrtsforschung, die an Tagungen des Zentrums teilnehmen, sowie für nicht-österreichische Spezialisten, die dem Zentrum kurzfristig für Lehr- und Konsultationszwecke zugeteilt werden.

2. Die Vereinten Nationen werden andere Regierungen ermutigen, an der Errichtung und dem Betrieb des Zentrums in Übereinstimmung mit nachstehendem Artikel VI teilzunehmen.

Artikel VI. BETEILIGUNG ANDERER REGIERUNGEN

1. Andere Regierungen sollen ermutigt werden, an der Errichtung und dem Betrieb des Zentrums teilzunehmen und es zu unterstützen. Im besonderen sollen sie eingeladen werden, Spezialisten zur Verfügung zu stellen, die nach den Bestimmungen des Artikels III, Paragraph (B),1 (*c*), Teil des Lehr- und Forschungspersonals sein können. Das Gehalt und damit verbundene Nebeneinkünfte dieses Personals wird von der betreffenden Regierung oder von der Organisation getragen werden, bei der sie normalerweise angestellt sind. Die betreffende Regierung wird auch eine Unterbringungs- und Lebenshaltungskostenentschädigung beisteuern, ausser in jenen Fällen, in denen die Bestimmungen des Artikels IV, Paragraph 2, zur Anwendung kommen.

2. Andere Regierungen können auch finanzielle Beiträge leisten, um zu den Kosten bestimmter Forschungsprojekte oder der Tagungen die vom Zentrum entweder dort oder anderswo organisiert werden, oder zum allgemeinen Betrieb des Zentrums beizutragen. Der Generalsekretär wird einen UN-Fonds für solche Beiträge und für Beiträge errichten, die von Organisationen und Einzelpersonen für die Zwecke des Zentrums geleistet werden.

3. Der Generalsekretär und die Regierung des Gastlandes können in Konsultation mit den am Zentrum teilnehmenden und es unterstützenden Staaten den Abschluss eines multilateralen Übereinkommens erwägen, das den Betrieb des Zentrums betrifft. Falls ein solches Übereinkommen abgeschlossen würde, würde es das vorliegende Übereinkommen unter genaueren Bestimmungen, die im multilateralen Übereinkommen oder in einem getrennten Übereinkommen zwischen dem Generalsekretär und der Regierung des Gastlandes festzulegen wären, ersetzen.

Artikel VII. FINANZIELLE BESTIMMUNGEN

1. Nachdem die zuständigen Stellen des Gastlandes und die Vereinten Nationen festgestellt haben, welche Mittel für die entsprechende Budgetperiode zur Verfügung stehen, wird das jährliche Budget des Zentrums vom Exekutivdirektor, in Konsultation mit dem Senior Adviser, erstellt werden. Die zuständigen Stellen des Gastlandes werden hiebei technische Unterstützung gewähren. Das jährliche Budget wird dem Kuratorium zur Genehmigung vorgelegt. Obwohl das Kuratorium Änderungen am vorgeschlagenen Budget vornehmen kann, die die Zuweisung von Mitteln für bestimmte Programme betreffen, darf es die Gesamthöhe der geschätzten Ausgaben nicht erhöhen. Es kann jedoch Empfehlungen bezüglich der Gesamthöhe der Ausgaben machen, die es in den folgenden Jahren für nötig erachtet.

2. Die Regierung des Gastlandes wird die Höhe ihres finanziellen Beitrages für das Zentrum in Übereinstimmung mit den Bestimmungen des Artikels IV und unter Berücksichtigung der finanziellen und anderen Beiträge, die von anderen Regierungen, Organisationen und Einzelpersonen für die Ausgaben des Zentrums geleistet werden, festlegen.

Artikel VIII. ZUGANG ZUM ZENTRUM

1. Unter Berücksichtigung der nach österreichischem Recht normalerweise anwendbaren Einschränkungen, wird die Regierung jene Visa und Genehmigungen dem ausländischen Personal des Zentrums und allen Personen erteilen, die offiziell an das Zentrum oder zu dort stattfindenden Tagungen offiziell eingeladen werden, die für entsprechende Arbeits- und Aufenthaltsbedingungen und für den Zugang zum Zentrum notwendig sind.

Artikel IX. INKRAFTTRETEN, DAUER UND BEENDIGUNG

1. Dieses Übereinkommen tritt nach einem Notenaustausch zwischen dem Generalsekretär und dem hiefür gehörig bevollmächtigten Vertreter der Regierung des Gastlandes in Kraft. Es wird für einen experimentellen Zeitraum von 3 Jahren unter der Voraussetzung, dass die nötigen Mittel vorhanden sind, in Kraft bleiben, falls nicht innerhalb dieser Periode ein multilaterales Übereinkommen entsprechend den Bestimmungen des Artikels VI, Paragraph 3, getroffen wird, das an Stelle des vorliegenden Übereinkommens tritt. Wird kein derartiges multilaterales Übereinkommen geschlossen, so wird dieses Übereinkommen vor Ablauf des dritten Jahres im Hinblick auf eine mögliche Verlängerung für einen Zeitraum, der von beiden Vertragspartnern schriftlich festzulegen ist, überprüft werden.

2. Das Übereinkommen kann jederzeit von jedem Vertragspartner mit schriftlicher Mitteilung beendet werden. Die Beendigung tritt 6 Monate nach Erhalt einer solchen Verständigung in Kraft.

URKUNDLICH DESSEN zeichnen die hiezu bevollmächtigten Vertreter der Vereinten Nationen, und der Regierung des Gastlandes, das vorliegende Übereinkommen.

GESCHEHEN in zweifacher Ausfertigung in englischer und deutscher Sprache, wobei jeder Text gleichermassen authentisch ist, in New York, am 24. Juli 1974.

Für die österreichische Bundesregierung:	Für die Vereinten Nationen:
[*Signed — Signé*]	[*Signed — Signé*]
Dr. PETER JANKOWITSCH	Dr. KURT WALDHEIM
a.o. u. bev. Botschafter	Generalsekretär

STATUTEN DES „EUROPÄISCHEN ZENTRUMS FÜR AUSBILDUNG UND FORSCHUNG AUF DEM GEBIET DER SOZIALEN WOHLFAHRT" (EUROPEAN CENTRE FOR SOCIAL WELFARE TRAINING AND RESEARCH)

Artikel I. GRÜNDUNG

(1) Unter Bezugnahme auf die Entschliessung 1406 (XLVI) des Wirtschafts- und Sozialrates der Vereinten Nationen; die Empfehlungen der Europäischen Sozialministerkonferenz (Den Haag, August 1972), gestützt auf die Schlussfolgerungen und Empfehlungen der Arbeitsgruppe der Vereinten Nationen über die europäische Zusammenarbeit zur Entwicklung der Ausbildung und Forschung auf dem Gebiet der Sozialen Wohlfahrt (Bern, Februar 1973) sowie die positiven Ergebnisse der Konsultationen, die der Generalsekretär der Vereinten Nationen mit Mitgliedstaaten über die Vorteile der Errichtung eines Europäischen Zentrums geführt hat, ist der Gründungsausschuss übereingekommen, in Übereinstimmung mit dem zwischen den Vereinten Nationen und der österreichischen Bundesregierung über die Errichtung des Europäischen Zentrums für Ausbildung und Forschung auf dem Gebiet der Sozialen Wohlfahrt geschlossenen Abkommen das „Europäische Zentrum für Ausbildung und Forschung auf dem Gebiet der Sozialen Wohlfahrt", im folgenden „Zentrum" genannt, zu gründen.

(2) Das Zentrum ist eine autonome Einrichtung und beruht auf der Zusammenarbeit zwischen der österreichischen Bundesregierung und den Vereinten Nationen, insbesondere den Regierungen der anderen Mitgliedstaaten der Vereinten Nationen oder der Mitglieder der Spezialorganisationen oder der Internationalen Atomenergiebehörde, besonders jener in Europa.

(3) Das Zentrum ist als eine nicht auf Gewinn gerichtete Gesellschaft einzurichten und unterliegt dem Recht und der Gerichtsbarkeit des Gastgeberlandes.

(4) Das Zentrum hat seinen ständigen Sitz in Wien.

Artikel II. ZWECK

(1) Das Zentrum hat die Zusammenarbeit in Europa auf dem Gebiet der sozialen Wohlfahrt unter besonderer Berücksichtigung von Ausbildung und Forschung zu fördern. In dem Bemühen, dieses Ziel zu erreichen, soll das Zentrum trachten, die Effizienz nationaler Ausbildungs- und Forschungsaktivitäten zu erhöhen, das europäische soziale Entwicklungsprogramm der Vereinten Nationen zu stärken und neue Kommunikationswege zwischen all jenen herzustellen, die sich mit der Formulierung und Durchführung von sozialen Entwicklungsprogrammen befassen. Das Zentrum soll durch seine Aktivitäten die Zusammenarbeit zwischen den verschiedenen Regionen Europas fördern.

(2) Die Hauptaufgaben des Zentrums sind:

(*a*) die Durchführung von Ausbildungsprogrammen durch die Organisation von Arbeitsgruppen, Seminaren und Kursen;

(*b*) die Durchführung und Förderung von Forschung, einschliesslich von Forschungsprojekten, die eine Zusammenarbeit zwischen dem Zentrum und Organisationen, staatlichen Behörden und anderen Gremien oder Individuen bedingen;

(*c*) die Aufrechterhaltung von Beziehungen mit Organisationen, staatlichen Behörden, anderen Gremien und Individuen, die auf dem Gebiet der sozialen Wohlfahrt tätig sind, deren Versorgung mit Information über das Programm der Tätigkeiten des Zentrums und andere Angelegenheiten, die von gegenseitigem Interesse sind.

Artikel III. MITTEL ZUR ERFÜLLUNG DES ZWECKES

(1) Das Zentrum hat alle geeigneten Mittel zu verwenden, um die unter Artikel II genannten Ziele zu erreichen. Insbesondere sollen Arbeitsgruppen, Seminare und Kurse zur Durchführung von Ausbildungsprogrammen organisiert und Forschungsprojekte durchgeführt und gefördert werden. Um seine Aufgaben durchführen zu können, soll das Zentrum über das notwendige Personal verfügen. Dieses Personal besteht neben einem Direktor und einem von den Vereinten Nationen bestellten Senior Adviser, aus Lehr- und Forschungspersonal, das sich aus Spezialisten zusammensetzen soll, die von anderen Regierungen, der Regierung des Gastlandes oder den Vereinten Nationen zur Verfügung gestellt werden, letztere jedoch nur für kurzfristige Aufgaben.

(2) Die finanziellen Mittel zur Erreichung der unter Artikel II genannten Ziele werden aus den Mitgliedsbeiträgen aufgebracht.

(3) Weitere Mittel werden aus den Leistungen aufgebracht, die dem Zentrum von den Vereinten Nationen und ihren europäischen Mitgliedsländern, den Spezialorganisationen der Vereinten Nationen, anderen internationalen Organisationen und privaten Organisationen, sowie von Einzelpersonen zugehen. Darüber hinaus können Mittel aus Schenkungen, Vermächtnissen und Zuwendungen anderer Art aufgebracht werden.

Artikel IV. MITGLIEDSCHAFT

(1) Ordentliche Mitglieder können die Republik Österreich, andere öffentliche Körperschaften sowie internationale und private Organisationen werden. Voraussetzung für die ordentliche Mitgliedschaft ist, dass das Mitglied

(*a*) die Statuten des Zentrums als bindend annimmt;

(*b*) die Ziele des Zentrums durch aktive Mitarbeit fördert;

(*c*) die mit der Mitgliedschaft verbundenen finanziellen und sonstigen Verpflichtungen erfüllt.

(2) Die ordentlichen Mitglieder können Anträge an das Kuratorium stellen und über Einladung an den Sitzungen des Kuratoriums in beratender Funktion teilnehmen. Sie erhalten die Publikationen des Zentrums und werden über die Ergebnisse seiner Tätigkeit informiert.

(3) Unterstützende Mitglieder können natürliche oder juristische Personen werden, die das Zentrum durch finanzielle Zuwendungen fördern. Sie sind über die Ergebnisse der Tätigkeit des Zentrums zu informieren.

(4) Über die Aufnahme der Mitglieder entscheidet das Kuratorium. Vor der Konstituierung des Kuratoriums erfolgt die Aufnahme durch die gründenden Mitglieder.

(5) Jedes Mitglied kann aus dem Zentrum austreten, indem es zu Ende des laufenden Geschäftsjahres kündigt.

(6) Das Kuratorium kann feststellen, dass ein Mitglied seine diesen Statuten gemäss bestehenden finanziellen oder sonstigen Verpflichtungen nicht erfüllt hat. In diesem Fall scheidet das Mitglied mit dem Tag and gemäss der oben erwähnten Feststellung aus dem Zentrum aus.

Article V. TÄTIGKEITSBEGINN UND GESCHÄFTSJAHR

Das Zentrum nimmt seine Tätigkeit mit der Konstituierung des Kuratoriums auf. An dem ersten darauf folgenden 31. Dezember endet das erste Geschäftsjahr. Von da an ist das Geschäftsjahr das Kalenderjahr.

Artikel VI. STRUKTUR

Die Organe des Zentrums sind:

(*a*) das Kuratorium;

(*b*) der Vorsitzende;

(*c*) die Leitung;

(*d*) die Rechnungsprüfer.

Artikel VII. KURATORIUM

(1) Das Kuratorium besteht aus vier vom Generalsekretär der Vereinten Nationen ernannten Mitgliedern, vier von der österreichischen Bundesregierung

ernannten Mitgliedern und dem Vertreter des Generalsekretärs der Vereinten Nationen, der Vorsitzende des Kuratoriums ist.

(2) Die Mitglieder des Kuratoriums werden für die Dauer von drei Jahren ernannt. Bei zeitweiser Abwesenheit eines Mitglieds des Kuratoriums kann die entsendende Stelle einen Ersatzmann bestellen.

(3) Dier vier vom Generalsekretär der Vereinten Nationen ernannten Mitglieder sollen Experten auf dem Gebiet der sozialen Wohlfahrt und Entwicklung sein und auf Grund ihrer beruflichen Qualifikationen unter Staatsangehörigen jener Staaten ausgewählt werden, die, ausser Österreich, am Zentrum mitwirken. Bei ihrer Ernennung soll der Generalsekretär der Vereinten Nationen trachten, ein Gleichgewicht in der Vertretung von Ländern mit verschiedenem sozialen und wirtschaftlichem Entwicklungsstand herzustellen.

(4) Der Direktor des Zentrums ist *ex officio* ein nicht stimmberechtigtes Mitglied.

(5) Das Kuratorium tritt jährlich auf Initiative des Vorsitzenden zusammen. Es befasst sich mit allen Angelegenheiten, die sich auf die Aktivitäten des Zentrums beziehen und ihm entweder vom Vorsitzenden oder vom Direktor zur Kenntnis gebracht wurden.

(6) Der Direktor legt dem Kuratorium jedes Jahr zur Befassung und Genehmigung (i) einen Bericht vor, der das Programm der Tätigkeiten des vergangenen Jahres; und (ii) das Programm der Tätigkeiten des kommenden Jahres enthält. Das Kuratorium kann zusätzliche Berichte verlangen und kann die Erfordernisse der Berichterstattung modifizieren (um beispielsweise Berichte, die sich auf längere Zeiträume erstrecken, zu ermöglichen), wenn sich dies auf Grund der gemachten Erfahrungen als wünschenswert herausstellt.

(7) Nachdem die zuständigen Stellen des Gastlandes und der Vereinten Nationen bestätigt haben, welche Mittel für die entsprechende Budgetperiode zur Verfügung stehen, soll das jährliche Budget des Zentrums vom Direktor. in Konsultation mit dem Senior Adviser, erstellt werden. Die zuständigen Stellen des Gastlandes gewähren dabei technische Unterstützung. Das jährliche Budget wird dem Kuratorium zur Genehmigung vorgelegt. Obwohl das Kuratorium Änderungen am Budget vornehmen kann, die die Zuweisung von Mitteln für bestimmte Programme betreffen, darf es die Gesamthöhe der erwarteten Ausgaben nicht erhöhen. Es kann jedoch Empfehlungen bezüglich der Gesamthöhe der Ausgaben machen, die es in den folgenden Jahren für nötig erachtet.

(8) Das Kuratorium trifft so weit wie möglich, seine Entscheidungen und Empfehlungen einstimmig. Wenn nach Meinung des Vorsitzenden das Kuratorium nicht in der Lage ist, zu einer einstimmigen Einigung zu gelangen, wird abgestimmt. Jedes Mitglied hat eine Stimme. Es entscheidet die einfache Mehrheit. Der Vorsitzende stimmt nicht mit, ausser im Fall einer unentschiedenen Abstimmung. Zu gültigen Beschlüssen ist die Anwesenheit von sechs Mitgliedern erforderlich.

(9) Das Kuratorium kann Vertreter jener Organisationen, die Bestandteil des Systems der Vereinten Nationen sind, und Vertreter der nicht-staatlichen Organisationen mit Konsultativstatus beim Wirtschafts- und Sozialrat sowie

Vertreter der ordentlichen Mitglieder einladen, auf eigene Kosten an seinen Tagungen teilzunehmen.

(10) Das Kuratorium kann zusätzlich Gremien bestellen, die es für wünschenswert hält. Sie erstatten dem Kuratorium Bericht.

Artikel VIII. DER VORSITZENDE

(1) Der Vertreter des Generalsekretärs der Vereinten Nationen ist der Vorsitzende des Kuratoriums.

(2) Der Vorsitzende vertritt das Zentrum nach aussen und ist gemeinsam mit dem Direktor des Zentrums zeichnungsberechtigt. Er kann jedoch den Direktor des Zentrums mit der alleinigen Zeichnungsberechtigung betrauen.

(3) Der Vorsitzende bestimmt die Tagesordnung der Sitzungen des Kuratoriums, beruft die Sitzungen ein und führt den Vorsitz.

Artikel IX. DIE LEITUNG DES ZENTRUMS

(1) Die Leitung des Zentrums obliegt dem Direktor.

(2) Der Direktor wird von der österreichischen Bundesregierung in Konsultation mit dem Generalsekretär der Vereinten Nationen nominiert. Seine Bestellung wird durch das Kuratorium genehmigt. Seine Funktionen umfassen:

(*a*) die Planung und Leitung des Programmes der Tätigkeiten des Zentrums in Konsultation mit dem Senior Adviser;

(*b*) die Organisation und Leitung der Verwaltung des Zentrums in Konsultation mit dem Senior Adviser sowie die Ernennung des anderen Personals, ebenfalls in Konsultation mit dem Senior Adviser;

(*c*) die Vorbereitung und Unterbreitung der Berichte und des jährlichen Budgets an das Kuratorium.

(3) Der Senior Adviser wird vom Generalsekretär der Vereinten Nationen in Konsultation mit der österreichischen Bundesregierung bestellt. Seine Funktionen umfassen:

(*a*) die Beratung des Direktors in Ausübung seiner Funktionen und die Erstellung einer geeigneten Verbindung zu den Vereinten Nationen;

(*b*) in Zusammenarbeit mit dem Direktor, die Übernahme von Verantwortung für die Verwaltung des Zentrums und die Planung und Durchführung von Forschung und Ausbildung;

(*c*) in Zusammenarbeit mit dem Direktor, die Förderung und/oder die Unterstützung bei der Durchführung der Ziele und Tätigkeiten des Zentrums.

Artikel X. RECHNUNGSPRÜFER

(1) Die vom Kuratorium zu bestellenden zwei Rechnungsprüfer dürfen dem Kuratorium nicht angehören.

(2) Den Rechnungsprüfern obliegt die laufende Gebarungskontrolle und die Prüfung des Rechnungsabschlusses, die einmal jährlich durchzuführen ist. Sie haben das Ergebnis ihrer Prüfung dem Kuratorium vorzulegen.

Artikel XI. SCHLICHTUNG VON STREITIGKEITEN

Zur Schlichtung von Streitigkeiten unter den Mitgliedern ist ein Schiedsgericht zu bestellen, das aus einem vom Kuratorium zu bestellenden Vorsitzenden und zwei von den Streitteilen namhaft gemachten Beisitzern besteht. Die Entscheidungen des Schiedsgerichtes sind endgültig.

Artikel XII. STATUTENÄNDERUNG

(1) Änderungen dieser Statuten können von jedem ordentlichen Mitglied vorgeschlagen werden.

(2) Die vorgeschlagenen Änderungen sind allen ordentlichen Mitgliedern vor der Kuratoriumssitzung, bei der sie erörtert werden sollen, schriftlich zur allfälligen Stellungnahme vorzulegen.

(3) Die vorgeschlagenen Änderungen der Statuten sind ebenfalls den Vereinten Nationen im vorhinein mitzuteilen.

Artikel XIII. AUFLÖSUNG UND LIQUIDATION

(1) Im Sinne dieser Statuten gilt das Zentrum als aufgelöst, falls das Kuratorium beschliesst, das Zentrum aufzulösen oder alle ordentlichen Mitglieder bis auf eines aus dem Zentrum ausgetreten sind.

(2) Im Falle eines Auflösungsbeschlusses hat das Kuratorium auch über die Verwendung des etwa vorhandenen Vermögens zu beschliessen. Die vorhandenen Vermögenswerte sind für solche Zwecke zu verwenden, die das Zentrum verfolgt.

[TRANSLATION[1] — TRADUCTION[2]]

STATUTES OF THE "EUROPEAN CENTRE FOR SOCIAL WELFARE TRAINING AND RESEARCH" (EUROPÄISCHES ZENTRUM FÜR AUSBILDUNG UND FORSCHUNG AUF DEM GEBIET DER SOZIALEN WOHLFAHRT)

Article I. ESTABLISHMENT

(1) Considering resolution 1406 (XLVI) of the Economic and Social Council of the United Nations, the recommendations of the Conference of European Ministers Responsible for Social Welfare (The Hague, August 1972), based on the conclusions and recommendations of the United Nations Working Group on European Co-operation in the Development of Social Welfare Training and Research (Berne, February 1973), and the positive outcome of the consultations held by the Secretary-General of the United Nations with the Member Governments on the merits of establishing a European Centre, the founding committee has agreed to establish the "European Centre for Social Welfare Training and Research", hereinafter referred to as "the Centre", in accordance with the Agreement reached on the setting up of such a Centre between the United Nations and the Federal Government of Austria.

(2) The Centre shall be an autonomous institution and shall be based on co-operation between the Federal Government of Austria and the United Nations, especially the Governments of the other UN-Member States, the members of the specialized agencies or of the International Atomic Energy Agency, in particular those in Europe.

(3) The Centre shall be set up as a non-profit institution and shall be subject to the law and jurisdiction of the host country.

(4) The Centre's permanent headquarters shall be in Vienna.

Article II. PURPOSE

(1) The Centre shall promote co-operation in Europe in the field of social welfare, with special emphasis on training and research. In pursuit of this aim the Centre shall seek to enhance the efficiency of national training and research activities, to strengthen the European Social Development Programme of the United Nations, and to establish new channels of communication between all those who are engaged in the formulation and implementation of social development programmes. The activities of the Centre shall be designed to promote co-operation between the different regions of Europe.

(2) The main functions of the Centre shall be:

(*a*) to execute training programmes by organizing working groups, seminars and courses;

[1] Translation supplied by the Government of Austria.
[2] Traduction fournie par le Gouvernement autrichien.

(*b*) to carry out and promote research, including research projects calling for co-operation between the Centre and organizations, governmental authorities and other bodies or individuals;

(*c*) to maintain relationship with organizations, government authorities and other bodies and individuals active in the field of social welfare, and to supply them with information concerning the Centre's scheduled activities and other matters of mutual interest.

Article III. MEANS TO ACHIEVE THIS PURPOSE

(1) It shall be incumbent upon the Centre to make use of all such means as are suitable for the achievement of the aims set forth in article II. In particular, the Centre shall organize working groups, seminars and courses with a view to implementing training programmes, and shall carry out and foster research projects. In order to be able to perform these functions, the Centre shall be equipped with the necessary staff. In addition to the Executive Director and a Senior Adviser to be appointed by the United Nations, the Centre's staff shall be instructing and research personnel composed of specialists who shall be delegated by other Governments, the Government of the host country, or the United Nations. UN-assigned personnel shall, however, serve solely on a short-term basis.

(2) The funds necessary for the achievement of the aims set forth in article II shall be raised from out of membership fees.

(3) Additional funds shall be raised from the contributions made to the Centre by the United Nations and its European Member States, the specialized agencies of the United Nations, other international organizations and private organizations, as well as individuals. In addition, funds may be raised from donations, legacies and other kinds of contributions.

Article IV. MEMBERSHIP

(1) Ordinary membership is open to the Republic of Austria, other public bodies as well as international and private organizations. Ordinary membership is conditional upon the Member

(*a*) accepting the statutes of the Centre as binding;

(*b*) promoting the aims of the Centre through active co-operation;

(*c*) fulfilling the financial and other obligations assumed with membership.

(2) Ordinary members may submit proposals to the Board and may, upon invitation, participate in board meetings in an advisory capacity. Such members shall receive the publications of the Centre and be informed of the results of its activities.

(3) Natural persons and legal entities may become promoting members by supporting the Centre through financial contributions. Such members are to be informed of the results of the Centre's activities.

(4) The Board shall decide on the admission of members. Before the Board is constituted, members shall be admitted by the founding members.

(5) Any member may withdraw from the Centre by giving notice to this effect as at the end of the current business year.

(6) The Board may state that a member has not fulfilled the financial or other obligations incumbent upon it pursuant to these Statutes. In this event, membership shall terminate on the day of, and pursuant to, the above statement.

Article V. COMMENCEMENT OF ACTIVITIES AND BUSINESS YEAR

The Centre shall take up its activities upon constitution of the Board. The first business year shall end on the 31st of December following such date.

Article VI. ORGANIZATION

The organs of the Centre shall be:

(*a*) the Board;

(*b*) the Chairman;

(*c*) the Management;

(*d*) the Auditors.

Article VII. THE BOARD

(1) The Board shall consist of four members appointed by the Secretary-General of the United Nations, four members appointed by the Austrian Federal Government and the Representative of the Secretary-General of the United Nations, who shall be the Chairman of the Board.

(2) The members of the Board shall be appointed for a term of three years. Should a Board member be temporarily absent, the delegating authority may appoint a deputy.

(3) The four members appointed by the Secretary-General of the United Nations shall be experts in the field of social welfare and development, and be selected on the basis of their professional qualifications from among the nationals of those countries, other than Austria, which co-operate in the Centre. In making such appointments the Secretary-General of the United Nations shall endeavour to achieve a balanced representation of countries in different stages of social and economic development.

(4) The Executive Director of the Centre shall *ex officio* be a non-voting member of the Board.

(5) The Board shall be convened annually at the initiative of the Chairman. The Board shall consider all matters relating to the activities of the Centre brought to its attention by the Chairman or the Executive Director.

(6) Each year, the Executive Director shall for consideration and approval submit to the Board a report covering (i) the previous year's activities; and (ii) the activities scheduled for the coming year. The Board may request additional reports and may modify reporting requirements (for example, to obtain reports covering longer periods), should this prove desirable in the light of past experience.

(7) After the competent authorities of the host country and the United Nations have confirmed which funds shall be available for the relevant budget period, the annual budget of the Centre shall be drawn up by the Executive Director in consultation with the Senior Adviser. The competent authorities of the host country shall provide technical assistance to this end. The annual budget shall be submitted to the Board for approval. Although the Board may make changes in the proposed budget as regards the funds to be allocated for specific programmes, it must not increase the total amount of expenditures to be expected. It may, however, make recommendations as to the total amount of expenditures which it deems necessary for the following years.

(8) The Board shall, whenever possible, make its decisions and recommendations unanimously. Should the Chairman be of the opinion that the Board is not in a position to reach unanimous agreement, a vote shall be taken. Each member shall have one vote. Decisions shall be taken by a simple majority vote. The Chairman shall not vote, except in the event of a tie. In order to reach valid decisions, the presence of six members shall be required.

(9) The Board may invite representatives of organizations forming part of the United Nations system and of non-governmental organizations having consultative status with the Economic and Social Council, as well as representatives of the Ordinary Members, to attend its meetings at their own expense.

(10) The Board may appoint such additional bodies as it may deem desirable. These shall report to the Board.

Article VIII. THE CHAIRMAN

(1) The Chairman of the Board shall be the representative of the Secretary-General of the United Nations.

(2) The Chairman shall represent the Centre externally and shall be authorized to sign on its behalf jointly with the Executive Director. He may, however, authorize the Executive Director of the Centre to sign alone.

(3) The Chairman shall determine the agenda of the Board meetings, convene the meetings and chair them.

Article IX. THE MANAGEMENT OF THE CENTRE

(1) The Executive Director is entrusted with the management of the Centre.

(2) The Chairman shall represent the Centre externally and shall be authorized to sign on its behalf jointly with the Executive Director. He may, however, his appointment shall be approved by the Board. His functions shall be:

(*a*) to plan and direct the Centre's programme of activities in consultation with the Senior Adviser;

(*b*) to organize and direct the Centre's administration in consultation with the Senior Adviser, and to appoint the other staff members likewise in consultation with the Senior Adviser;

(*c*) to prepare and submit to the Board the reports and the annual budget estimates of the Centre.

(3) The Senior Adviser shall be appointed by the United Nations in consultation with the Austrian Federal Government. His functions shall be:

(*a*) to advise the Executive Director in the performance of the latter's functions and provide appropriate liaison with the United Nations;

(*b*) by co-operating with the Executive Director, to assume responsibility for the administration of the Centre and the planning and conduct of research and training;

(*c*) by co-operating with the Executive Director, to promote and/or assist the execution of the Centre's aims and activities.

Article X. AUDITORS

(1) The two auditors to be appointed by the Board must not be members of the Board.

(2) The auditors shall attend to the supervision of the current financial operations and shall audit the annual statement of accounts to be set up once a year. They shall report on the audit.

Article XI. SETTLEMENT OF DISPUTES

A Court of Arbitration shall be set up for the purpose of settling disputes among members. It shall consist of a chairman nominated by the Board and two representatives nominated by the disputing parties. The award of the Court of Arbitration shall be final.

Article XII. STATUTE AMENDMENTS

(1) Amendments to these Statutes may be proposed by any ordinary member.

(2) The proposed amendment shall be submitted in writing to all ordinary members prior to the Board meeting at which they are to be discussed, so that the members may make comments.

(3) The proposed statute amendments shall also be communicated *a priori* to the United Nations.

Article XIII. DISSOLUTION AND LIQUIDATION

(1) Pursuant to these Statutes the Centre shall be considered dissolved if the Board decides to dissolve the Centre, or if all but one of the ordinary members withdraw from membership.

(2) In case a decision to dissolve the Centre should be taken, the Board shall also decide upon the use of any property left. The existing assets shall be used in accordance with the aims pursued by the Centre.

EXCHANGE OF NOTES

I

7 August 1974

Sir,

On behalf of the Secretary-General, I have the honour to propose that this note and your reply constitute an exchange of notes in the terms of article IX of the Agreement between the United Nations and the Federal Government of Austria for the establishment of the European Centre for Social Welfare Training and Research signed at New York on 24 July 1974.

In connexion with the envisaged coming into effect of the afore-mentioned Agreement, I should like to inform you of my understanding that the Federal Government of Austria will take the necessary steps in order to ensure parliamentary approval for an exchange of notes which will extend the privileges and immunities prescribed in article XII of the Agreement between the United Nations and the Republic of Austria regarding the Headquarters of UNIDO, of 13 April 1967,[1] to the United Nations officials (in the sense of article V of the Convention on Privileges and Immunities of the United Nations[2]) attached to the Centre.

It would be greatly appreciated if you would concur in this understanding, when acknowledging receipt of the present note.

Accept, Sir, the assurances of my highest consideration.

[*Signed*]
ERIK SUY
The Legal Counsel

Mr. Wolfgang Wolte
Acting Permanent Representative of Austria
to the United Nations
Austrian Mission to the United Nations
New York

[1] United Nations, *Treaty Series*, vol. 600, p. 93.
[2] *Ibid.*, vol. 1, p. 15, and vol. 90, p. 327 (corrigendum to vol. 1, p. 18).

II

AUSTRIAN MISSION TO THE UNITED NATIONS
NEW YORK

August 7, 1974

No. 931-RES/74

Sir,

I have the honour to acknowledge receipt of your note dated August 7, 1974. Your note and this note shall constitute an exchange of notes in terms of article IX of the Agreement between the United Nations and the Federal Government of Austria for the establishment of the European Centre for Social Welfare Training and Research signed at New York on July 24, 1974.

In connection with the question of privileges and immunities for the United Nations officials (in the sense of article V of the Convention on Privileges and Immunities of the United Nations) attached to the Centre, I have the honour to inform you that the Federal Government of Austria will initiate action towards submitting an exchange of notes between the Republic of Austria and the Secretary-General of the United Nations containing the extension of privileges and immunities as laid down in article XII of the Agreement between the United Nations and the Republic of Austria regarding the Headquarters of UNIDO dated April 13, 1967, to the United Nations officials attached to the Centre to parliament for approval.

Accept, Sir, the assurance of my highest consideration.

[*Signed*]
WOLFGANG WOLTE
Minister Counsellor
Acting Permanent Representative of Austria
to the United Nations

The Legal Counsel
Mr. Erik Suy
Under-Secretary-General
Office of Legal Affairs
United Nations Headquarters
New York

[TRADUCTION — TRANSLATION]

ACCORD[1] ENTRE LE GOUVERNEMENT FÉDÉRAL AUTRICHIEN ET L'ORGANISATION DES NATIONS UNIES RELATIF À LA CRÉATION DU CENTRE EUROPÉEN DE FORMATION ET DE RECHERCHE EN MATIÈRE DE PROTECTION SOCIALE

Le Gouvernement fédéral autrichien et l'Organisation des Nations Unies,

Rappelant la résolution 1406 (XLVI) du Conseil économique et social en date du 5 juin 1969[2], par laquelle le Conseil, reprenant une recommandation de la Conférence internationale des ministres responsables de la protection sociale tenue à New York en septembre 1968, invitait le Secrétaire général de l'Organisation des Nations Unies à procéder à des consultations avec les Gouvernements des Etats Membres concernant la création de centres régionaux de recherche et de formation en matière de protection sociale,

Rappelant également que la Conférence des ministres européens responsables de la protection sociale, tenue à La Haye en août 1972, a « admis que le développement de la recherche et de la formation avancée en matière de protection sociale figure parmi les priorités les plus urgentes dans la poursuite de la coopération européenne »,

Prenant note des conclusions et recommandations pertinentes du Groupe de travail des Nations Unies sur la coopération européenne pour le développement de la formation et de la recherche en matière de protection sociale, réuni à Berne en février 1973,

Prenant note également du résultat positif des consultations que le Secrétaire général a entreprises auprès des Gouvernements au sujet de l'opportunité de créer un centre européen de formation et de recherche en matière de protection sociale,

Sont convenus de ce qui suit :

Article premier. CRÉATION, OBJECTIF ET FONCTIONS DU CENTRE

1. Le Gouvernement fédéral autrichien (ci-après dénommé « le Gouvernement hôte ») s'engage à créer à Vienne le Centre européen de formation et de recherche en matière de protection sociale (ci-après dénommé « le Centre »). Le Secrétaire général de l'Organisation des Nations Unies (ci-après dénommé « le Secrétaire général ») prêtera son concours à cette entreprise et s'efforcera de gagner la participation et l'appui des Gouvernements d'autres Etats Membres de l'Organisation des Nations Unies ou membres des institutions spécialisées ou de l'Agence internationale de l'énergie atomique et en particulier des Gouvernements des pays d'Europe (ci-après dénommés « les autres Gouvernements »), en vue de la création et du fonctionnement du Centre.

[1] Entré en vigueur le 7 août 1974, date de l'échange de notes prévu à cet effet par l'article IX.
[2] Nations Unies, *Documents officiels du Conseil économique et social, quarante-sixième session*, p. 5.

2. L'objectif du Centre est de promouvoir la coopération en Europe en matière de protection sociale, spécialement dans les domaines de la formation et de la recherche. Pour atteindre cet objectif, le Centre s'efforce d'accroître l'efficacité des activités de formation et de recherche au niveau national, de renforcer le Programme européen de développement social des Nations Unies et d'ouvrir de nouvelles voies de communication entre les parties s'intéressant à la formulation et à la réalisation de programmes de développement social. Dans l'exercice de ses activités, le Centre encourage la coopération entre les diverses régions d'Europe.

3. Les principales fonctions du Centre sont les suivantes :

a) Conduire des activités de formation par l'organisation de groupes de travail, de séminaires et de cours;

b) Exécuter et encourager des recherches, notamment des projets de recherche impliquant une collaboration entre lui et des organisations, des autorités et d'autres organismes nationaux ou des personnes privées;

c) Entretenir des relations avec les organisations, les autorités et autres organismes nationaux et les personnes privées qui s'intéressent à la protection sociale et les tenir informés de son programme d'activités et d'autres sujets d'intérêt commun.

Article II. STATUT JURIDIQUE DU CENTRE

1. Le Gouvernement hôte prend les mesures nécessaires pour constituer le Centre en organisme autonome sans but lucratif, doté de la personnalité juridique au regard de la loi autrichienne. Les statuts du Centre doivent être conformes aux dispositions du présent Accord, en particulier les clauses relatives aux objectifs, aux fonctions et à l'organisation du Centre.

2. Les statuts du Centre ainsi que toute modification qu'on se proposerait d'y apporter sont communiqués à l'Organisation des Nations Unies avant d'être mis en application.

Article III. ORGANISATION DU CENTRE

(A) *Conseil d'administration*

1. Le Centre est doté d'un Conseil d'administration composé de quatre membres nommés par le Secrétaire général, de quatre membres nommés par le Gouvernement hôte et du représentant du Secrétaire général, qui en assume la présidence. Le mandat des membres est de trois ans.

2. Les quatre membres nommés par le Secrétaire général sont des experts de la protection sociale et du développement social, choisis en fonction de leurs qualifications professionnelles parmi des ressortissants des Etats, autres que l'Autriche, participant au Centre. Le Secrétaire général procède à ces nominations en veillant à réaliser un équilibre dans la représentation des pays se trouvant à des niveaux différents de développement économique et social.

3. Le Directeur exécutif est membre d'office du Conseil, sans droit de vote.

4. Le Conseil d'administration se réunit chaque année à l'initiative de son Président. Il examine toutes les questions relatives aux activités du Centre qui sont portées à son attention par le Président ou le Directeur exécutif. Le Directeur exécutif soumet chaque année au Conseil, pour examen et approbation i) un rapport sur le programme d'activités de l'année précédente; et ii) le programme d'activités qu'il est envisagé d'exécuter pendant l'année à venir. Le Conseil a la faculté de demander des rapports supplémentaires et de modifier les procédures de rapport (par exemple, de faire établir des rapports portant sur une période supérieure à un an) si cela s'avère souhaitable à la lumière de l'expérience.

5. Conformément aux procédures prévues à l'article VII, le Directeur exécutif soumet également au Conseil d'administration le budget annuel du Centre, pour examen et approbation conformément aux dispositions dudit article.

6. Dans la mesure du possible, le Conseil adopte ses décisions et recommandations à l'unanimité. Si, de l'avis du Président, le Conseil n'est pas à même de parvenir à un accord unanime, il peut être procédé à un vote. Chaque membre a une voix. Le Président ne vote pas, sauf en cas de partage égal des voix.

7. Le Conseil d'administration peut inviter des représentants d'organisations faisant partie du système des Nations Unies ou d'organisations non gouvernementales dotées du statut consultatif auprès du Conseil économique et social à participer à leurs frais à ses réunions.

8. Le Conseil d'administration peut constituer les organes subsidiaires qu'il estime souhaitables. Ceux-ci font rapport au Conseil d'administration.

(B) *Personnel*

1. Le Centre dispose du personnel nécessaire à l'accomplissement de ses tâches, et en particulier du personnel permanent ci-après :

a) Un Directeur exécutif nommé par le Gouvernement hôte en consultation avec le Secrétaire général, après approbation du Conseil d'administration. Le Directeur exécutif a pour fonctions :

i) de concevoir et de diriger, en consultation avec le Conseiller principal, le programme d'activités du Centre;

ii) d'organiser et de diriger, en consultation avec le Conseiller principal, l'administration du Centre et de nommer, également en consultation avec le Conseiller principal, les autres membres du personnel comme il est indiqué ci-dessous;

iii) d'établir et de soumettre au Conseil d'administration les rapports et le projet du budget annuel du Centre, conformément aux dispositions des alinéas 4 et 5 du paragraphe A ci-dessus.

b) Un Conseiller principal nommé par le Secrétaire général en consultation avec le Gouvernement hôte. Le Conseiller principal a pour fonctions :

i) de conseiller le Directeur exécutif dans l'accomplissement de ses fonctions et d'assurer la liaison voulue avec l'Organisation des Nations Unies;

ii) en association avec le Directeur exécutif, de prendre en charge l'administration du Centre et l'organisation et la conduite de la recherche et de la formation;

iii) en association avec le Directeur exécutif, de veiller ou d'aider à la réalisation des objectifs et activités du Centre.

c) Personnel d'enseignement et de recherche. Ce personnel sera constitué de spécialistes fournis par les autres Gouvernements, le Gouvernement hôte ou l'Organisation des Nations Unies, dans ce dernier cas, uniquement pour des affectations de courte durée.

d) Personnel d'administration, de bureau et d'entretien, fourni par le Gouvernement hôte.

(C) *Chargés de formation et de recherche*

1. Le Directeur exécutif peut, en consultation avec le Conseiller principal, inviter au Centre du personnel de formation et de recherche.

(D) *Correspondants nationaux*

1. Le Directeur exécutif peut, en consultation avec le Conseiller principal, inviter les correspondants nationaux de l'Organisation des Nations Unies pour la recherche en matière de protection sociale à participer à des réunions au Centre.

(E) *Langues*

1. Les langues de travail du Centre sont l'anglais, le français et l'allemand.

Article IV. Obligations du Gouvernement hôte

1. Le Gouvernement fournit, conformément à sa réglementation budgétaire et à ses frais :

a) Le personnel visé aux alinéas 1,*a*, et 1,*d*, du paragraphe B de l'article III, et les membres autrichiens du personnel visé à l'alinéa 1,*c*, du paragraphe B, selon qu'il en aura décidé en consultation avec le Directeur exécutif et le Conseiller principal;

b) Les locaux, meublés et équipés, nécessaires à la réalisation des objectifs du Centre ainsi que les services d'entretien de ces locaux;

c) Les fournitures et les services nécessaires au fonctionnement du Centre;

d) L'hébergement, ou une indemnité destinée à en couvrir le coût, des membres non autrichiens du Conseil d'administration et des correspondants nationaux des Nations Unies pour la recherche en matière de protection sociale, lorsqu'ils participent à des réunions au Centre, et des spécialistes non autrichiens affectés au Centre pour une période de courte durée aux fins d'enseignement ou de consultations.

2. Le Gouvernement peut également fournir, lorsqu'il en est prié, une indemnité au titre des frais de logement et de séjour des membres du personnel d'enseignement et de recherche fournis par les autres Gouvernements.

Article V. Obligations de l'Organisation des Nations Unies

1. Le Secrétaire général coopère avec le Centre, dans la limite des fonds dont il dispose, en fournissant une assistance dont les éléments se décomposent comme suit :

a) Un Conseiller principal;

b) Affectation de personnel d'enseignement et de recherche pour des périodes de courte durée;

c) Frais de transport des membres non autrichiens du Conseil d'administration et des correspondants nationaux des Nations Unies pour la recherche en matière de protection sociale participant à des réunions au Centre, ainsi que des spécialistes non autrichiens affectés au Centre pour des périodes de courte durée aux fins d'enseignement ou de consultations.

2. L'Organisation des Nations Unies encourage les autres Gouvernements à participer à la création et au fonctionnement du Centre, conformément aux dispositions de l'article VI ci-après.

Article VI. PARTICIPATION D'AUTRES GOUVERNEMENTS

1. Les autres Gouvernements sont encouragés à participer et à prêter leur concours à la création et au fonctionnement du Centre. En particulier, ils sont invités à fournir des spécialistes pouvant faire partie du personnel d'enseignement et de recherche, conformément aux dispositions de l'alinéa 1,*c*, du paragraphe B de l'article III. Le traitement et les autres éléments de rémunération de ces personnels sont versés par le Gouvernement qui les envoie ou par l'organisation qui les emploie normalement. Le Gouvernement d'envoi est en outre invité à verser une indemnité de logement et des frais de séjour, sauf dans les cas où les dispositions du paragraphe 2 de l'article IV sont appliquées.

2. Les autres Gouvernements peuvent aussi verser des contributions financières pour aider au financement de certains projets de recherche, de réunions organisées par le Centre, au Centre même ou ailleurs, ou du budget général du Centre. Le Secrétaire général constitue un fonds auquel sont virées lesdites contributions ainsi que les contributions versées par des organisations et des personnes privées pour soutenir l'action du Centre.

3. Le Secrétaire général et le Gouvernement hôte peuvent envisager, en consultation avec les Etats qui participent au Centre ou qui soutiennent ses activités, la conclusion d'un accord multilatéral relatif au fonctionnement du Centre. Dans le cas où un tel accord serait conclu, il se substituerait au présent Accord, dans les conditions précises qui seraient spécifiées dans l'accord multilatéral ou dans un accord distinct conclu entre le Secrétaire général et le Gouvernement hôte.

Article VII. DISPOSITIONS FINANCIÈRES

1. Une fois que les autorités compétentes du Gouvernement hôte et l'Organisation des Nations Unies ont indiqué le montant des fonds disponibles pour l'exercice budgétaire considéré, le budget annuel du Centre est établi par le Directeur exécutif, en consultation avec le Conseiller principal. Les autorités compétentes du Gouvernement hôte fournissent une assistance technique à cette fin. Le budget annuel est soumis au Conseil d'administration pour approbation. Le Conseil peut modifier le projet de budget pour ce qui est de la répartition des fonds entre les divers programmes, mais il ne peut accroître le montant total des prévisions de dépenses. Il peut cependant faire des recommandations concernant le total des dépenses qui lui paraissent nécessaires dans les années suivantes.

2. Le Gouvernement hôte détermine le montant de sa contribution financière au Centre conformément aux dispositions de l'article IV et compte tenu des contributions financières ou autres aux dépenses du Centre qui sont faites par d'autres Gouvernements ou par des organisations et personnes privées.

Article VIII. ACCÈS AU CENTRE

1. Sous réserve des restrictions normalement applicables en vertu de la loi autrichienne, le Gouvernement hôte accorde les visas et autorisations nécessaires pour assurer à tous les membres étrangers du personnel du Centre et à toutes les personnes officiellement invitées au Centre ou aux réunions qui s'y tiennent des conditions normales de travail, de séjour et d'accès.

Article IX. ENTRÉE EN VIGUEUR, DURÉE ET DÉNONCIATION

1. Le présent Accord entrera en vigueur par un échange de notes entre le Secrétaire général et le représentant dûment autorisé du Gouvernement hôte. Il demeurera en vigueur pendant une période expérimentale de trois ans, sous réserve des fonds disponibles à cette fin, à moins qu'un accord multilatéral soit conclu pendant cette période conformément aux dispositions du paragraphe 3 de l'article VI et se substitue au présent Accord. S'il n'est pas conclu d'accord multilatéral, le présent Accord sera révisé avant la fin de la troisième année en vue d'une prorogation éventuelle pour une durée qui sera déterminée par écrit par les deux Parties.

2. L'une ou l'autre des Parties peut à tout moment mettre fin à l'Accord en adressant à l'autre une notification écrite à cet effet. L'Accord cessera d'avoir effet six mois après la date de réception de ladite notification.

EN FOI DE QUOI les représentants de l'Organisation des Nations Unies et du Gouvernement hôte, à ce dûment autorisés, ont signé le présent Accord.

FAIT, en double exemplaire, en langues anglaise et allemande, les deux textes faisant également foi, à New York, le 24 juillet 1974.

Pour le Gouvernement fédéral autrichien :

L'Ambassadeur extraordinaire et plénipotentiaire,
Représentant permanent de l'Autriche auprès de l'Organisation des Nations Unies,

[*Signé*]
PETER JANKOWITSCH

Pour l'Organisation des Nations Unies :

Le Secrétaire général,

[*Signé*]
KURT WALDHEIM

STATUTS DU CENTRE EUROPÉEN DE FORMATION ET DE RECHERCHE EN MATIÈRE DE PROTECTION SOCIALE

Article premier. CRÉATION

1. Vu la résolution 1406 (XLVI) du Conseil économique et social des Nations Unies et les recommandations de la Conférence des ministres européens responsables de la protection sociale (La Haye, août 1972), et se fondant sur les conclusions et recommandations du Groupe de travail des Nations Unies sur la coopération européenne pour le développement de la formation et de la recherche en matière de protection sociale (Berne, février 1973) ainsi que sur le résultat positif des consultations que le Secrétaire général de l'Organisation des Nations Unies a entreprises auprès des Etats Membres au sujet de l'opportunité de créer un centre européen de formation et de recherche en matière de protection sociale, le Comité fondateur a décidé de créer le Centre européen de formation et de recherche en matière de protection sociale (ci-après dénommé « le Centre ») conformément aux dispositions de l'Accord conclu entre l'Organisation des Nations Unies et le Gouvernement fédéral autrichien relatif à la création dudit Centre.

2. Le Centre est un organisme autonome fondé sur la coopération entre le Gouvernement fédéral autrichien et l'Organisation des Nations Unies, en particulier les Gouvernements des autres Etats Membres de l'ONU ou membres des institutions spécialisées ou de l'Agence internationale de l'énergie atomique, et notamment ceux d'Europe.

3. Le Centre est constitué en organisme sans but lucratif et il relève du droit et de la juridiction du pays hôte.

4. Le Centre a son siège permanent à Vienne.

Article II. OBJECTIF

1. L'objectif du Centre est de promouvoir la coopération en Europe en matière de protection sociale, spécialement dans les domaines de la formation et de la recherche. Pour atteindre cet objectif, le Centre s'efforce d'accroître l'efficacité des activités de formation et de recherche au niveau national, de renforcer le Programme européen de développement social des Nations Unies et d'ouvrir de nouvelles voies de communication entre toutes les parties s'intéressant à la formulation et à la réalisation de programmes de développement social. Dans l'exercice de ses activités, le Centre encourage la coopération entre les diverses régions d'Europe.

2. Les principales fonctions du Centre sont les suivantes :

a) Conduire des activités de formation par l'organisation de groupes de travail, de séminaires et de cours;

b) Exécuter et encourager des recherches, notamment des projets de recherche impliquant une collaboration entre lui et des organisations, des autorités et d'autres organismes nationaux ou des personnes privées;

c) Entretenir des relations avec les organisations, les autorités et autres organismes nationaux et les personnes privées qui s'intéressent à la protection sociale et les tenir informés de son programme d'activités et d'autres sujets d'intérêt commun.

Article III. RÉALISATION DE L'OBJECTIF DU CENTRE

1. Le Centre utilise tous les moyens appropriés pour atteindre l'objectif énoncé à l'article II. En particulier, il organise des groupes de travail, des séminaires et des cours de formation et exécute et encourage des projets de recherche. Pour l'accomplissement de ses tâches, le Centre dispose du personnel nécessaire. Outre un directeur exécutif et un conseiller principal nommé par l'Organisation des Nations Unies, il bénéficie des services d'enseignants et de chercheurs spécialistes détachés par les Gouvernements d'autres pays, le Gouvernement du pays hôte ou l'ONU (dans ce dernier cas uniquement pour des affectations de courte durée).

2. Les fonds nécessaires pour atteindre l'objectif énoncé à l'article II sont réunis par contribution des participants.

3. Des fonds supplémentaires sont procurés au Centre par les contributions versées par l'Organisation des Nations Unies et les Etats Membres européens, les institutions spécialisées des Nations Unies, d'autres organisations internationales et des organisations privées, ainsi que par des particuliers. Le Centre peut aussi recevoir des dons, des legs et autres formes de contributions.

Article IV. MEMBRES

1. Peuvent être membres ordinaires du Centre la République d'Autriche, les autres collectivités publiques et les organisations internationales et privées. Les membres ordinaires sont tenus :

a) De reconnaître la force obligatoire des statuts du Centre;

b) De promouvoir l'objectif du Centre par la coopération active;

c) D'exécuter les engagements, financiers et autres, qu'entraîne la qualité de membre.

2. Les membres ordinaires peuvent soumettre des propositions au Conseil d'administration et, sur invitation, participer aux réunions du Conseil à titre consultatif. Ils reçoivent les publications du Centre et sont tenus informés des résultats de ses activités.

3. Peuvent être membres associés les personnes physiques ou juridiques qui fournissent un appui financier au Centre. Les membres associés sont tenus informés des résultats des activités du Centre.

4. L'admission des membres est décidée par le Conseil d'administration. Toutefois, le pouvoir de décision en la matière appartiendra aux membres fondateurs tant que le Conseil d'administration n'aura pas été constitué.

5. Un membre peut se retirer du Centre, en donnant un préavis qui prend effet à la fin de l'exercice en cours.

6. Le Conseil d'administration peut constater qu'un membre ne s'est pas acquitté des obligations, financières ou autres, qu'il a contractées en vertu du présent Statut. En pareil cas, la qualité de membre du Centre prend fin à la date et en application de la constatation du Conseil à cet effet.

Article V. COMMENCEMENT DES ACTIVITÉS ET DÉTERMINATION DE L'EXERCICE

Le Centre commence ses activités dès la constitution du Conseil d'administration. Le premier exercice prend fin au 31 décembre suivant. A partir de cette date, l'exercice correspond à l'année civile.

Article VI. STRUCTURE DU CENTRE

Les organes du Centre sont les suivants :

a) Le Conseil d'administration;

b) Le Président;

c) La Direction;

d) Les commissaires aux comptes.

Article VII. CONSEIL D'ADMINISTRATION

1. Le Conseil d'administration est composé de quatre membres nommés par le Secrétaire général de l'Organisation des Nations Unies, de quatre membres nommés par le Gouvernement fédéral autrichien et du représentant du Secrétaire général de l'Organisation des Nations Unies, qui en assume la présidence.

2. Le mandat des membres du Conseil d'administration est de trois ans. En cas d'absence temporaire d'un membre du Conseil d'administration, l'autorité qui l'a désigné peut nommer un suppléant.

3. Les quatre membres nommés par le Secrétaire général de l'Organisation des Nations Unies sont des experts de la protection sociale et du développement social, choisis en fonction de leurs qualifications professionnelles parmi les ressortissants des Etats, autres que l'Autriche, participant au Centre. Le Secrétaire général procède à ces nominations en veillant à réaliser un équilibre dans la représentation des pays se trouvant à des niveaux différents de développement économique et social.

4. Le Directeur exécutif du Centre est membre d'office du Conseil d'administration, sans droit de vote.

5. Le Conseil d'administration se réunit chaque année à l'initiative de son Président. Il examine toutes les questions relatives aux activités du Centre qui sont portées à son attention par le Président ou le Directeur exécutif.

6. Le Directeur exécutif soumet chaque année au Conseil, pour examen et approbation i) un rapport sur le programme d'activités de l'année précédente; et ii) le programme d'activités pour l'année à venir. Le Conseil a la faculté de demander des rapports supplémentaires et de modifier les procédures de rapport (par exemple, de faire établir des rapports portant sur une période plus longue) si cela s'avère souhaitable à la lumière de l'expérience.

7. Une fois que les autorités compétentes du pays hôte et l'Organisation des Nations Unies ont indiqué le montant des fonds disponibles pour l'exercice budgétaire considéré, le budget annuel du Centre est établi par le Directeur exécutif, en consultation avec le Conseiller principal. Les autorités compétentes du

pays hôte fournissent une assistance technique à cette fin. Le budget annuel est soumis au Conseil d'administration pour approbation. Le Conseil peut modifier le projet de budget pour ce qui est de la répartition des fonds entre les divers programmes, mais il ne peut accroître le montant total des prévisions de dépenses. Il peut cependant faire des recommandations concernant le total des dépenses qui lui paraissent nécessaires dans les années suivantes.

8. Dans la mesure du possible, le Conseil adopte ses décisions et recommandations à l'unanimité. Si, de l'avis du Président, le Conseil n'est pas à même de parvenir à un accord unanime, il peut être procédé à un vote. Chaque membre a une voix. Les décisions sont prises à la majorité simple. Le Président ne vote pas, sauf en cas de partage égal des voix. La présence de six membres est requise pour qu'une décision soit valable.

9. Le Conseil d'administration peut inviter des représentants d'organisations faisant partie du système des Nations Unies ou d'organisations non gouvernementales dotées du statut consultatif auprès du Conseil économique et social et des représentants de membres ordinaires à participer à leurs frais à ses réunions.

10. Le Conseil d'administration peut constituer les organes subsidiaires qu'il estime souhaitables. Ceux-ci font rapport au Conseil d'administration.

Article VIII. Le Président

1. Le Conseil d'administration est présidé par le représentant du Secrétaire général de l'Organisation des Nations Unies.

2. Le Président représente le Centre à l'extérieur et est habilité à signer au nom du Centre, conjointement avec le Directeur exécutif. Toutefois, il peut autoriser ce dernier à signer seul.

3. Le Président établit l'ordre du jour des réunions du Conseil d'administration, convoque les réunions et en assure la présidence.

Article IX. Gestion du Centre

1. Le Directeur exécutif assure la gestion du Centre.

2. Le Directeur exécutif est nommé par le Gouvernement fédéral autrichien en consultation avec le Secrétaire général de l'Organisation des Nations Unies. Sa nomination est approuvée par le Conseil d'administration. Le Directeur exécutif a pour fonctions :

a) De concevoir et de diriger, en consultation avec le Conseiller principal, le programme d'activités du Centre;

b) D'organiser et de diriger, en consultation avec le Conseiller principal, l'administration du Centre et de nommer, également en consultation avec le Conseiller principal, les autres membres du personnel;

c) D'établir et de soumettre au Conseil d'administration les rapports et le projet de budget annuel du Centre.

3. Le Conseiller principal est nommé par le Secrétaire général de l'Organisation des Nations Unies en consultation avec le Gouvernement fédéral autrichien. Il a pour fonctions :

a) De conseiller le Directeur exécutif dans l'accomplissement de ses fonctions et d'assurer la liaison conclue avec l'Organisation des Nations Unies;

b) En association avec le Directeur exécutif, de prendre en charge l'administration du Centre et l'organisation et la conduite de la recherche et de la formation;

c) En association avec le Directeur exécutif, de veiller ou d'aider à la réalisation des objectifs et activités du Centre.

Article X. COMMISSAIRES AUX COMPTES

1. Les deux commissaires aux comptes, qui sont nommés par le Conseil, ne peuvent pas être membres du Conseil.

2. Les commissaires aux comptes ont pour fonctions de contrôler les transactions financières courantes et de vérifier l'état des comptes qui est établi une fois par an. Ils soumettent un rapport de vérification des comptes.

Article XI. RÈGLEMENT DES DIFFÉRENDS

Les différends entre les membres sont soumis à un tribunal d'arbitrage composé d'un président, nommé par le Conseil d'administration, et de deux assesseurs nommés par les parties en désaccord. Les décisions du tribunal d'arbitrage sont sans appel.

Article XII. AMENDEMENT DU STATUT

1. Un membre ordinaire du Centre peut proposer un amendement au présent Statut.

2. L'amendement proposé est soumis par écrit, avant la réunion du Conseil d'administration à laquelle il doit être examiné, à tous les membres ordinaires afin qu'ils puissent présenter leurs observations.

3. Le projet d'amendement du Statut est aussi communiqué à l'avance à l'Organisation des Nations Unies.

Article XIII. DISSOLUTION ET LIQUIDATION

1. En application du présent Statut, le Centre est réputé dissous si le Conseil d'administration prend la décision de le dissoudre ou si tous les membres ordinaires sauf un s'en retirent.

2. Si le Conseil d'administration prend la décision de dissoudre le Centre, il doit également se prononcer sur la liquidation des biens du Centre. Les avoirs existants sont liquidés conformément à l'objectif du Centre.

ÉCHANGE DE NOTES

I

Le 7 août 1974

Monsieur le Représentant permanent,

Au nom du Secrétaire général, j'ai l'honneur de proposer que la présente note et votre réponse constituent un échange de notes aux termes de l'article IX de l'Accord entre l'Organisation des Nations Unies et le Gouvernement fédéral autrichien relatif à la création du Centre européen de formation et de recherche en matière de protection sociale, signé à New York le 24 juillet 1974.

S'agissant de l'entrée en vigueur dudit Accord, il est entendu à mon sens que le Gouvernement fédéral autrichien prendra les initiatives nécessaires en vue d'obtenir du Parlement l'approbation d'un échange de notes par lequel les privilèges et les immunités stipulés à l'article XII de l'Accord, en date du 13 avril 1967[1], entre l'Organisation des Nations Unies et la République d'Autriche relatif au Siège de l'ONUDI seront accordés également aux fonctionnaires de l'Organisation des Nations Unies (au sens de l'article V de la Convention sur les privilèges et les immunités des Nations Unies[2]) affectés au Centre.

Je vous serais très obligé de bien vouloir marquer votre accord sur cette interprétation quand vous accuserez réception de la présente note.

Veuillez agréer, etc.

Le Conseiller juridique,

[*Signé*]
ERIK SUY

Monsieur Wolfgang Wolte
Représentant permanent par intérim de l'Autriche
auprès de l'Organisation des Nations Unies
Mission de l'Autriche auprès de
l'Organisation des Nations Unies
New York

[1] Nations Unies, *Recueil des Traités*, vol. 600, p. 93.
[2] *Ibid.*, vol. 1, p. 15.

II

MISSION DE L'AUTRICHE AUPRÈS DE
L'ORGANISATION DES NATIONS UNIES
NEW YORK

Le 7 août 1974

N° 931-RES/74

Monsieur le Conseiller juridique,

J'ai l'honneur d'accuser réception de votre note du 7 août 1974. Votre note et la présente note constituent un échange de notes aux termes de l'article IX de l'Accord entre l'Organisation des Nations Unies et le Gouvernement fédéral autrichien relatif à la création du Centre européen de formation et de recherche en matière de protection sociale, signé à New York le 24 juillet 1974.

S'agissant des privilèges et immunités des fonctionnaires de l'Organisation des Nations Unies (au sens de l'article V de la Convention sur les privilèges et les immunités des Nations Unies) affectés au Centre, je vous informe que le Gouvernement fédéral autrichien prendra les initiatives nécessaires en vue de soumettre au Parlement, pour approbation, un échange de notes entre la République d'Autriche et le Secrétaire général de l'Organisation des Nations Unies par lequel les privilèges et immunités stipulés à l'article XII de l'Accord, en date du 13 avril 1967, entre l'Organisation des Nations Unies et la République d'Autriche relatif au Siège de l'ONUDI seront accordés également aux fonctionnaires de l'Organisation des Nations Unies affectés au Centre.

Veuillez agréer, etc.

Le Représentant permanent par intérim de l'Autriche
auprès de l'Organisation des Nations Unies,
Ministre Conseiller,

[*Signé*]
WOLFGANG WOLTE

Monsieur Erik Suy
Conseiller juridique
Secrétaire général adjoint
Bureau des affaires juridiques
Siège de l'Organisation des Nations Unies
New York

No. 13471

MONGOLIA
and
IRAN

Mongol-Iranian Joint Declaration. Signed at Tehran on 28 November 1973

Authentic texts: Mongolian, Persian and English.

Registered by Mongolia on 8 August 1974.

MONGOLIE
et
IRAN

Déclaration commune mongolo-iranienne. Signée à Téhéran le 28 novembre 1973

Textes authentiques : mongol, persan et anglais.

Enregistrée par la Mongolie le 8 août 1974.

[MONGOLIAN TEXT — TEXTE MONGOL]

МОНГОЛ-ИРАНЫ ХАМТАРСАН ТУНХАГЛАЛ

Бүгд Найрамдах Монгол Ард Улс, Иран Улс хоёр нь,

Эрт дээр үеэс түүх соёлын уламжлалт холбоо хэлхээтэй байсан тус хоёр улсын хооронд энх тайван, ойр дотно байх, харилцан ойлгох, найрамдал, хамтын ажиллагааг өргөжүүлэн бэхжүүлэх гэсэн монгол, ираны ард түмний чин эрмэлзлийг удирдлага болгои,

Тус хоёр улсын найрамдалт харилцааг цаашид хөгжүүлэх нь монгол, ираны ард түмний эрх ашигт бүрэн дүүрэн иийцэж байгаад хатуу итгэн,

Энх тайвнаар зэрэгцэн орших зарчмын үндсэн дээр улс гүрнүүдийн хооронд тэгш эрх, харилцан ашигтай хамтын ажиллагааг өргөжүүлэх үйлсэд хувь нэмэр оруулахыг эрмэлзэн,

Олон улсын тогтвортой байдлыг намжаах, Ази болон дэлхий дахинд энх тайван, аюулгүй байдлыг сахин бэхжүүлэх хэрэгт тус дөхөм үзүүлэх гэсэн өөрсдийн эрмэлзлийг илэрхийлэн,

Нэгдсэн Үндэстний Байгууллагын дүрэмд тунхагласан зорилт, зарчмыг сахин баримтлахаа дахин нотолж,

I. Хоёр талын болон олон улсын харилцаанд дараахи зарчмуудыг удирдлага болгохоо ёс төртэйгөөр тунхаглаж байна. Үүнд:

— Улс төр, эдийн засаг, шинжлэх ухаан-техник, соёлын болон бусад салбарт найрсаг хамтын ажиллагааг хөгжүүлэн бэхжүүлэх;
— Улс гүрнүүдийн тусгаар тогтнол, бүрэн ерхт байдал, тэгш эрхийг хүндэтгэх;
— Нутаг дэвсгэрийн бүрэн бүтэн байдлыг хүндэтгэх;
— Улсын дотоод хэрэгт хөндлөнгөөс үл оролцох;
— Улсуудын хоорондын аливаа маргааныг хэлэлцээний замаар шийдвэрлэх;
— Хүч хэрэглэх буюу хүчээр сүрдүүлэх явдлаас татгалзах;
— Нийгмийн янз бүрнийн байгуулал бүхий улсууд энх тайвнаар зэрэгцэн орших зарчмыг нарийн чанд сахин баримтлах;
— Ард түмэн бүрнийн улс төр, эдийн засаг, нийгмийнхээ системийг өөрөө сонгон авч, хөгжүүлэх эрхийг хүндэтгэх;
— Улс бүр байгалийнхаа баялгийг өөрөө эзэгнэж ашиглах бүрэн эрхийг хүндэтгэх.

II. Доор дурдсан үйл ажиллагааг хийх шийдвэр төгс байгаагаа илэрхийлж байна. Үүнд:

— Дээрхи зарчмуудын үндсэн дээр Азийн болон дэлхий дахины улс гүрэнтэй найрамдал, хамтын ажиллагааг хөгжүүлэх;

— Зэвсэг хураах, цөмийн ззвсгнйн бүх төрлнйн туршилт, ялангуяа цөмнйн зэвсгнйг агаар мандалд турших явдлыг зогсоох талаар оновчтой арга хэмжээ авахад туушгай дэмжлэг үзүүлэх;

— Энх тайван, олон улсын хамтын ажиллагааны чухал хэрэглүүр —Нэгдсэн Үндэстний Байгууллагын үр ашгнйг дззшлүүлэх зорилгоор чармайлтаа нэгтгэх.

III. Бүгд Найрамдах Монгол Ард Улс, Иран Улс хоёр нь знх тайваиг эрхэмлэгч Азийн орны хувьд тус тивд аюулгүй, тогтвортой байдлыг бэхжүүлэхийн төлөө тэмцэж байна. Азн тивд энх амгалан байдлыг хангах асуудал иь энэ тивийн бүх улсын хамтын хүчин чармайлт, тухайлбал бүрэн тэгш эрх, тусгаар тогтнол, нутаг дэвсгэрийн бүрэн бүтэн байдлыг хүндэтгэх, бие биеснйн дотоод хэрэгт үл оролцох, бусдын газар нутгийг булаан эзлэхгүй байх, хүч хэрэглэх буюу хүч хэрэглэхээр сүрдүүлзхэзс татгалзах, улсуудын хоорондын маргаантай асуудлыг энх тайван замаар шнйдвэрлэх үндсэн дээр ндэвхтэй, тал бүрзэр хамтран ажиллах явдлыг шаардаж байна гэж хоёр тал үзэж байна.

Ази тивнйн бүх улс гүрнийг оролцуулан тус тивд хамтын аюулгүй байдлын снстем тогтоох үззл санааг хэрэгжүүлэхэд тус дөхөм үзүүлэх шийдвэр төгс байгаагаа хоёр тал тунхаглав.

Энэ Тунхаглалын заалтыг хэрэгжүүлэх үүднээс Бүгд Найрамдах Монгол Ард Улс, Иран Улс хоёр нь хоёр талын харнлцааны болон олон улсын байдлын цаг үенйн чухал асуудлаар янз бүрийн хэмжээнд байнга саналаа солилцож байхаар тохнров.

1973 оны арван нзгдүгээр сарын 28-нд Тегеран хотноо монгол, перс, англн хзл дээр хоёр хувь үйлдсэн бөгөөд хувь бүр иь адил хүчин төгөлдөр байиа.

Бүгд Найрамдах Монгол
Ард Улсын Засгийн
Газрын Өмнөөс:

[*Signed — Signé*]

Сайд нарын Зөвлөлийн дарга
Юмжаагийн Цэдэнбал

[*Signed — Signé*]

Гадаад явдлын Яамны сайд
Лодонгийн Ринчин

Ираи Улсын Хааиы
Засгнйи Газрыи Өмнөөс:

[*Signed — Signé*]

Ерөнхий сайд
Амир Аббас Ховейда

[*Signed — Signé*]

Гадаад явдлып Яамны сайд
Аббас Али Халатбари

توسل بزور و یا تهدید به استفاده از زور و حل و فصل اختلافات بین کشورها از طرق صلح جویانه است • طرفین عزم خویش را به کمك در راه تحقق فکر ایجاد یك سیستم امنیت دسته جمعی در آسیا بنحوی که کلیه کشورهای این قاره را در برگیرد ، اعلام داشتند •

بمنظور اجرای مواد این بیانیه جمهوری مردم مغولستان و دولت شاهنشاهی ایران موافقت نمودند برای رسیدگی به مسائل مربوط به روابط دو جانبه و همچنین مسائل حاد بین المللی بطور منظم و در سطوح مختلف به مشاوره و تبادل نظر بپردازند •

بتاریخ بیست و هشتم نوامبر ۱۹۷۳ مطابق با هفتم آذرماه ۱۳۵۲ در دو نسخه اصلی ، هر یك از نسخ به زبانهای مغولی ، فارسی و انگلیسی تدوین گردید و هر دو نسخه متساویا " معتبر میباشند •

ازطرف دولت جمهوری مردم مغولستان	ازطرف دولت شاهنشاهی ایران
یومجاگین تسدنبال	امیرعباس هویدا
رئیس شورای وزیران	نخست وزیر
لودونجین رینچین	عباسعلی خلعت بری
وزیر امور خارجه	وزیر امور خارجه

ـ عدم مداخله در امور داخلی کشورها •

ـ حل و فصل کلیه اختلافات بین کشورها از طریق مذاکره •

ـ منع توسل و یا تهدید بزور •

ـ رعایت کامل اصول همزیستی مسالمت آمیز بین کشورهائی که نظام اجتماعی متفاوت دارند •

ـ احترام به حقوق ملل در زمینه تعیین و انتخاب نظام های سیاسی ، اقتصادی و اجتماعی خود •

ـ احترام به حقوق هر کشور در استفاده و بهره برداری از منابع طبیعی خود •

۲ـ طرفین عزم خود را دائر بر :

ـ توسعه روابط دوستانه و همکاری با کشورهای آسیائی و سایر کشورهای جهان براساس مبانی و اصول مذکوره •

ـ و پیشرفت مداوم در اخذ تصمیمات موثر در زمینه خلع سلاح و منع کلیه آزمایش های هسته ای بخصوص آزمایش های هسته ای که در جو صورت میذیرد ،

ـ و تشریك مساعی در زمینه تقویت سازمان ملل متحد بعنوان وسیله ای برای تامین صلح و همکاری بین المللی ،

اعلام نمودند •

۳ـ جمهوری مردم مغولستان و دولت شاهنشاهی ایران که از کشورهای صلحدوست آسیا هستند خواهان تحکیم ثبات و امنیت در این قاره میباشند • طرفین معتقدند که تامین امنیت در آسیا مستلزم بذل مساعی مشترك کلیه کشورهای این قاره و همکاری موثر و همه جانبه آنان براساس تساوی حق حاکمیت و احترام به استقلال ، تمامیت ارضی ، عدم مداخله در امور داخلی یکدیگر و منع اشغال اراضی دیگران بزور ، منع

[PERSIAN TEXT — TEXTE PERSAN]

بیانیـــــه مشتـــــرك

جمهوری مردم مغولستان و دولت شاهنشاهی ایـــران

جمهوری مردم مغولستان و دولت شاهنشاهی ایران ،

نظر به علاقه صادقانه ملتین مغولستان و ایران به حفظ صلح و نزدیکی بیشتر دو ملـــت و تفاهم متقابل و توسعه و تقویت روابط دوستی و همکاری دو کشور که از دیرباز مناسبـــات فرهنگی و معنوی کهنی با یکدیگر داشته اند ،

و با اعتقاد باینکه توسعه بیشتر روابط دوستانه متقابل متضمن تامین کامل منافع ملتیـــن مغولستان و ایران خواهد بود ،

و نظر به تمایل طرفین برای کمك به توسعه همکاریهای ثمربخش متقابل و متساوی بیـــن دولتها براساس همزیستی مسالمت آمیز ،

ضمن ابراز علاقه خود به تخفیف تشنجات بین المللی و حفظ و تحکیم مبانی صلح و امنیت در آسیا و سایر نقاط جهان ،

و با تائید مجدد وفاداری دو کشور به اصول و هدفهای مندرج در منشور ملل متحد ،

۱ــ رسما" اعلام میدارند که در روابط دو جانبه و بین المللی از اصول زیر پیروی خواهنـــد کـــرد :

ــ توسعه و تحکیم همکاریهای دوستانه در زمینه مناسبات سیاسی ــ اقتصادی ــ علمی ــ فرهنگی و تکنولوژیکی وغیره •

ــ احترام به استقلال ، حق حاکمیت و تساوی بین کشورها •

ــ احترام به تمامیت ارضی •

MONGOL-IRANIAN JOINT DECLARATION[1]

The Mongolian People's Republic and the Imperial Government of Iran,

Guided by the sincere aspiration of the Mongolian and Iranian peoples for peace, closeness and mutual understanding, broadening and strengthening relations of friendship and cooperation between the two countries, which had maintained traditional cultural and spiritual ties since the ancient time,

Firmly convinced that further development of friendly mutual relationship between the two States fully meets the interests of the Mongolian and Iranian peoples,

Desiring to contribute to the development of equal and mutually advantageous cooperation between States on the basis of the principles of peaceful co-existence,

Expressing the aspirations of the two States to promote international detente, maintenance and consolidation of peace and security in Asia and the rest of the world,

Reaffirming their allegiance to the purposes and principles laid down in the Charter of the United Nations,

I. Solemnly declare that they will be guided in their bilateral and international relations by the following principles:

—Development and consolidation of friendly cooperation in political, economic, scientific and technological, cultural and other fields;

—Respect for independence, sovereignty and equality of States;

—Respect for territorial integrity;

—Non-interference in internal affairs of States;

—Settlement of all disputes between States through negotiations;

—Renunciation of the use or threat of force;

—Strict observance of the principles of peaceful co-existence between States with different social orders;

—Respect for the right of peoples to choose and develop their political, economic and social systems;

—Respect for the right of each State to utilize its natural resources.

II. Express their determination to:

—Develop relations of friendship and cooperation with the States of Asia and of the world on the basis of the said principles;

—Constantly promote taking effective measures in the field of disarmament and prohibition of all nuclear tests, particularly nuclear tests in the atmosphere;

—Combine their efforts to enhance the efficiency of the United Nations as of an instrument of peace and international cooperation.

[1] Came into force on 28 November 1973 by signature.

III. The Mongolian People's Republic and the Imperial Government of Iran, being peaceful Asian States, come out for the consolidation of stability and security on the Asian continent. Both sides are convinced that ensurance of security in Asia demands joint efforts by all Asian States, their active and all-round cooperation on the basis of sovereign equality and respect for independence, territorial integrity, non-interference in internal affairs of each other, inadmissibility of acquiring foreign territories, renunciation of the use of force or threat of force, settlement of disputes between States by peaceful means. The two sides declared their resolve to contribute to realization of the idea of creation of a collective security system in Asia in such fashion as it would embrace all the countries on this continent.

With a view to carrying out the provisions of this Declaration, the Mongolian People's Republic and the Imperial Government of Iran have agreed to hold regularly and at various levels mutual consultations on questions of bilateral relations and on pressing international issues.

DONE in Tehran on 28 November 1973 — 7 Azar, 1352 — in two copies, each in Mongolian, Persian and English languages, both texts being equally authentic.

On behalf of the Government of the Mongolian People's Republic:

[*Signed*]
YUMJAGIIN TSEDENBAL
Chairman of the Council of Ministers

[*Signed*]
LODONGYN RINCHIN
Minister for Foreign Affairs

On behalf of the Imperial Government of Iran:

[*Signed*]
AMIR ABBAS HOVEYDA
Prime Minister

[*Signed*]
ABBAS ALI KHALATBARY
Minister for Foreign Affairs

[TRADUCTION — TRANSLATION]

DÉCLARATION[1] COMMUNE MONGOLO-IRANIENNE

Le Gouvernement de la République populaire mongole et le Gouvernement de l'Empire d'Iran,

Guidés par les aspirations sincères des peuples mongol et iranien à la paix, au rapprochement et à la compréhension mutuelle, à l'élargissement et au renforcement des relations d'amitié et de coopération entre les deux pays qui entretiennent depuis les temps anciens des liens culturels et spirituels traditionnels,

Fermement convaincus qu'un développement plus poussé des relations d'amitié entre les deux Etats répond pleinement aux intérêts des peuples mongol et iranien,

Désireux de contribuer au développement d'une coopération mutuellement avantageuse et fondée sur l'égalité entre les Etats sur la base du principe de la coexistence pacifique,

Exprimant le désir des deux Etats de favoriser la détente internationale, le maintien et le raffermissement de la paix et de la sécurité en Asie et dans le reste du monde,

Réaffirmant leur fidélité aux buts et principes énoncés dans la Charte des Nations Unies,

I. Déclarent solennellement qu'ils seront guidés dans leurs relations bilatérales et multilatérales par les principes suivants :

— Le développement et le raffermissement de la coopération amicale dans les domaines politique, économique, scientifique et technique, culturel et autres;
— Le respect de l'indépendance, de la souveraineté et de l'égalité des Etats;
— Le respect de l'intégrité territoriale;
— La non-ingérence dans les affaires intérieures des autres Etats;
— Le règlement de tous les différends entre Etats par voie de négociation;
— La renonciation à la menace ou à l'emploi de la force;
— Le strict respect du principe de la coexistence pacifique entre les Etats dotés de régimes sociaux différents;
— Le respect du droit des peuples à choisir et à développer leurs systèmes politique, économique et social;
— Le respect du droit de chaque Etat d'utiliser ses ressources naturelles.

II. Expriment leur détermination de :

— Développer des relations d'amitié et de coopération avec les Etats d'Asie et du monde sur la base des principes énoncés ci-dessus;

[1] Entrée en vigueur le 28 novembre 1973 par la signature.

— Promouvoir constamment l'adoption de mesures efficaces dans le domaine du désarmement et de l'interdiction de tous les essais nucléaires, en particulier dans l'atmosphère;

— Conjuguer leurs efforts en vue d'accroître l'efficacité de l'Organisation des Nations Unies en tant qu'instrument de paix et de coopération internationale.

III. La République populaire mongole et le Gouvernement de l'Empire d'Iran, étant des Etats asiatiques pacifiques, se prononcent en faveur du raffermissement de la stabilité et de la sécurité sur le continent asiatique. Les deux parties sont convaincues que, pour assurer la sécurité en Asie, tous les Etats d'Asie doivent conjuguer leurs efforts et coopérer activement dans tous les domaines sur la base de l'égalité souveraine et du respect de l'indépendance, de l'intégrité territoriale, de la non-ingérence dans les affaires intérieures des autres Etats, de l'inadmissibilité de l'acquisition de territoires étrangers, de la renonciation à la menace ou à l'emploi de la force, du règlement des différends entre les Etats par des moyens pacifiques. Les deux parties proclament leur volonté de contribuer à la mise en place d'un système de sécurité collective en Asie qui engloberait tous les pays du continent.

En vue de mettre en œuvre les dispositions de la présente Déclaration, le Gouvernement de la République populaire mongole et le Gouvernement de l'Empire d'Iran conviennent de tenir régulièrement et à divers niveaux des consultations sur les questions des relations bilatérales et sur les problèmes internationaux d'actualité.

FAIT à Téhéran, le 28 novembre 1973 — 7 Azar, 1352 — en deux exemplaires, chacun en langues mongole, persane et anglaise, tous les textes faisant également foi.

Au nom du Gouvernement de la République populaire mongole :

Le Président du Conseil des Ministres,

[*Signé*]
YUMJAGIIN TSEDENBAL

Le Ministre des affaires étrangères,

[*Signé*]
LODONGUYNE RINTCHINE

Au nom du Gouvernement de l'Empire d'Iran :

Le Premier Ministre,

[*Signé*]
AMIR ABBAS HOVEYDA

Le Ministre des affaires étrangères,

[*Signé*]
ABBAS ALI KHALATBARY

No. 13472

UNITED NATIONS
and
ISRAEL

Agreement regarding arrangements for the expert group meeting on the achievement of efficiency in the use and re-use of water. Signed at New York on 2 and 13 August 1974

Authentic text: English.

Registered ex officio *on 13 August 1974.*

ORGANISATION DES NATIONS UNIES
et
ISRAËL

Accord relatif à l'organisation de la réunion d'experts sur la recherche d'une meilleure utilisation et réutilisation de l'eau. Signé à New York les 2 et 13 août 1974

Texte authentique : anglais.

Enregistré d'office le 13 août 1974.

AGREEMENT[1] BETWEEN THE UNITED NATIONS AND THE GOVERNMENT OF ISRAEL REGARDING ARRANGEMENTS FOR THE EXPERT GROUP MEETING ON THE ACHIEVEMENT OF EFFICIENCY IN THE USE AND REUSE OF WATER

Publication effected in accordance with article 12 (2) of the General Assembly regulations to give effect to Article 102 of the Charter of the United Nations as amended in the last instance by General Assembly resolution 33/141 A of 19 December 1978.

[1] Came into foree on 13 August 1974, the date on which the second signature had been affixed, in accordance with article VII (1).

[TRADUCTION — TRANSLATION]

ACCORD[1] ENTRE L'ORGANISATION DES NATIONS UNIES ET LE GOUVERNEMENT ISRAÉLIEN RELATIF À L'ORGANISATION DE LA RÉUNION D'EXPERTS SUR LA RECHERCHE D'UNE MEILLEURE UTILISATION ET RÉUTILISATION DE L'EAU

Publication effectuée conformément à l'article 12, paragraphe 2, du règlement de l'Assemblée générale destiné à mettre en application l'Article 102 de la Charte des Nations Unies tel qu'amendé en dernier lieu par la résolution 33/141 A de l'Assemblée générale en date du 19 décembre 1978.

[1] Entré en vigueur le 13 août 1974, date à laquelle la seconde signature avait été apposée, conformément à l'article VII, paragraphe 1.

No. 13473

UNITED NATIONS
(UNITED NATIONS CAPITAL DEVELOPMENT FUND)
and
UNITED REPUBLIC OF TANZANIA

Grant Agreement (with schedules). Signed at Dar es Salaam on 21 August 1974

Authentic text: English.

Registered ex officio *on 21 August 1974.*

ORGANISATION DES NATIONS UNIES
(FONDS D'ÉQUIPEMENT DES NATIONS UNIES)
et
RÉPUBLIQUE-UNIE DE TANZANIE

Accord relatif à un don eu espèces (avec annexes). Signé à Dar es-Salam le 21 août 1974

Texte authentique : anglais.

Enregistré d'office le 21 août 1974.

GRANT AGREEMENT[1]

AGREEMENT, dated August 21st, 1974, between UNITED REPUBLIC OF TANZANIA (hereinafter called "the Government") and UNITED NATIONS CAPITAL DEVELOPMENT FUND (hereinafter called "the UNCDF").

WHEREAS the Government has requested the UNCDF and the International Development Association (hereinafter called "the Association") to assist it in a programme of village development in its Kigoma Region by improving infrastructure and social services (hereinafter called "the Programme");

WHEREAS the Association, by a Development Credit Agreement of even date herewith (hereinafter called "the Association Agreement"), has agreed to assist in the financing of that part of the programme described in schedule 2 to the Association Agreement (hereinafter called "the Association Project") by providing an amount equivalent to ten million U.S. dollars (U.S. $10,000,000);

WHEREAS the UNCDF is willing to assist the Government to carry out that part of the programme described in schedule 2 to this Agreement (hereinafter called "the Project") by providing a grant (hereinafter called "the Grant" to the Government;

NOW THEREFORE the Parties hereto have entered into this Agreement in a spirit of friendly cooperation.

Article 1. THE GRANT

Section 1.01. The UNCDF agrees to make the Grant available to the Government, upon the terms and conditions set forth or referred to in this Agreement, in an amount of one million five hundred thousand United States dollars (U.S. $1,500,000).

Section 1.02. (*a*) The UNCDF shall open a grant account (hereinafter called "the Grant Account") on its books in the name of the Government and shall credit thereto the amount of the Grant.

(*b*) The amount of the Grant may be withdrawn by the Government from the Grant Account in accordance with the provisions of schedule 1 to this Agreement, as such schedule may be amended from time to time, for expenditures made (or, if the UNCDF shall so agree, to be made) in respect of goods and services, the cost of which is determined by the UNCDF to be reasonable, required for the Project and which are to be financed out of the proceeds of the Grant.

Section 1.03. The UNCDF may by notice to the Government terminate the right of the Government to withdraw from the Grant Account any amount not withdrawn by December 31, 1980, or by such other date as shall be agreed between the Government and the UNCDF.

[1] Came into force on 21 August 1974 by signature, in accordance with section 8.01.

Article II. PROCUREMENT

Section 2.01. Except as the UNCDF shall otherwise agree, contracts for the purchase of goods or for the carrying out of works or services (other than consultants' services) for the Project which are to be financed out of the proceeds of the Grant shall be awarded in accordance with the provisions of this article.

Section 2.02. The Government shall construct the water supply systems and buildings included in the Project either:

(i) under contracts awarded on the basis of local competitive bidding in accordance with the Government's usual procurement procedures, to the extent that they are not inconsistent with those of the UNCDF, or

(ii) by direct use of the Government's plant, equipment, labour or other similar resources.

Section 2.03. With respect to each contract awarded under the provisions set forth or referred to in section 2.02 (i) of this article and which are to be financed out of the proceeds of the Grant, the Government shall furnish to the UNCDF, promptly after its execution and prior to the submission to the UNCDF of the first application for withdrawal of funds from the Grant Account in respect of such contract, two conformed copies of such contract, together with the analysis of bids, recommendations for award and such other information as the UNCDF shall reasonably request. The UNCDF shall, if it determines that the award of the contract was not consistent with the provisions of this article, promptly inform the Government and state the reasons for such determination.

Article III. EXECUTION OF THE PROJECT

Section 3.01. The Government shall carry out the Project with due diligence and efficiency and in conformity with appropriate administrative, engineering and public health practices, and shall provide, promptly as needed, the funds, facilities, services and other resources required therefor.

Section 3.02. The Government shall prepare a village site feasibility report (VSFR) for each proposed village to be included in the Project (hereinafter called "a Project Village") pursuant to the procedures set forth or referred to in schedule 3 to this Agreement, as such schedule may be amended from time to time by agreement between the Government and the UNCDF.

Section 3.03. The Government shall ensure that each water supply system provided under part A of the Project to a Project Village is designed as the least-cost water supply system for that Project Village.

Section 3.04. (*a*) The Government shall: (i) maintain separate records adequate to record the progress of the Project (including the cost thereof) and to identify the goods and services financed out of the proceeds of the Grant, and to disclose the use thereof in the Project; (ii) without limitation upon the provisions of paragraph (*b*) of this section, enable the UNCDF's representatives to visit the facilities and construction sites included in the Project, and to examine the goods financed out of such proceeds and any relevant records and documents; and (iii) furnish to the UNCDF all such information as the UNCDF shall reasonably request concerning the Project, the expenditure of the proceeds of the Grant and the goods and services financed out of such proceeds.

(*b*) The Government shall permit the UNCDF's representatives to examine all installations, sites, works, buildings, property and equipment relating to the Project and any relevant records and documents.

(*c*) The Government shall furnish to the UNCDF, promptly upon their preparation, the plans, specifications, contract documents and construction and procurement schedules for the Project, and any material modifications thereof or additions thereto, in such detail as the UNCDF shall reasonably request.

Section 3.05. (*a*) The Government undertakes to insure, or make adequate provision for the insurance of, the imported goods to be financed out of the proceeds of the Grant against hazards incident to the acquisition, transportation and delivery thereof to the place of use or installation, and for such insurance any indemnity shall be payable in a currency freely usable by the Government to replace or repair such goods.

(*b*) Except as the UNCDF shall otherwise agree, the Government shall cause all goods and services financed out of the proceeds of the Grant to be used exclusively for the Project.

Section 3.06. The Government shall furnish to the UNCDF for discussion and agreement not later than March 1 in each year the proposed annual development plan for Project Villages for the coming fiscal year.

Article IV. OTHER PROVISIONS

Section 4.01. The Government shall ensure that the water supply systems installed and the health facilities constructed under the Project are adequately maintained in accordance with appropriate engineering and public health practices.

Section 4.02. The UNCDF may by notice to the Government designate a person or persons as representative of the UNCDF for the purpose of receiving any documentation which is to be furnished to the UNCDF or of performing any act required or permitted to be performed by the UNCDF in accordance with the terms of this Agreement.

Article V. SUSPENSION OR TERMINATION OF ASSISTANCE

Section 5.01. The UNCDF may by written notice to the Government suspend its assistance under this Agreement if in the judgment of the UNCDF any circumstance arises which interferes with or threatens to interfere with the successful completion of the Project or the accomplishment of its purposes. The UNCDF may, in the same or in a subsequent written notice, indicate the conditions under which it is prepared to resume its assistance under this Agreement. Any such suspension shall continue until such conditions are accepted by the Government and the UNCDF shall have given written notice to the Government that it is prepared to resume its assistance under this Agreement.

Section 5.02. If any situation referred to in section 5.01 shall occur and continue for a period of fourteen days after notice thereof shall have been given by the UNCDF to the Government, then at any time thereafter during the continuance thereof, the UNCDF may by written notice to the Government terminate its assistance under this Agreement.

Section 5.03. The provisions of this article shall be without prejudice to any other rights or remedies that UNCDF may have in the circumstances, whether under general principles of law, the laws in effect in the United Republic of Tanzania or otherwise.

Article VI. SETTLEMENT OF DISPUTES

Section 6.01. Any dispute between the UNCDF and the Government arising out of or relating to this Agreement which is not settled by negotiation or other agreed mode of settlement shall be submitted to arbitration at the request of either Party. Each Party shall appoint one arbitrator, and the two arbitrators so appointed shall appoint a third arbitrator, who shall be the chairman of the arbitration tribunal. If within thirty days of the request for arbitration either Party has not appointed an arbitrator or if within fifteen days of the appointment of the two arbitrators, the third arbitrator has not been appointed, either Party may request the President of the International Court of Justice to appoint such as yet unappointed arbitrator. The procedure of the arbitration shall be fixed by the arbitrators, and the expenses of the arbitration shall be borne by the Parties as assessed by the arbitrators. The arbitral award shall contain a statement of the reasons on which it is based and shall be accepted as binding by the parties to the dispute.

Article VII. REPRESENTATIVE OF THE GOVERNMENT; ADDRESSES

Section 7.01. The Minister of the Government at the time responsible for finance is designated as representative of the Government for the purpose of taking any action required or permitted to be taken under this Agreement on behalf of the Government.

Section 7.02. The following addresses are specified for the purpose of transmitting any notice or request required or permitted to be given or made under this Agreement.

For the Government:

The Principal Secretary
The Treasury
P.O. Box 9111
Dar es Salaam
United Republic of Tanzania

Cable address:

Treasury
Dar es Salaam

For the UNCDF:

United Nations Capital Development Fund
c/o Resident Representative
of the United Nations Development Programme
P.O. Box 9182
Dar es Salaam
United Republic of Tanzania

Cable address:

Undevpro
Dar es Salaam

Article VIII. GENERAL PROVISIONS

Section 8.01. This Agreement shall enter into force on the date of signature by the Parties hereto.

Section 8.02. Any relevant matter for which no provision is made in this Agreement shall be settled by the Parties in accordance with the spirit of this Agreement, each Party giving full and sympathetic consideration to any proposal advanced by the other Party under this section.

Section 8.03. The obligations of the Government under the provisions of section 4.01 of this Agreement shall cease on the date on which the Association Agreement terminates or on a date twenty-five years from the date of this Agreement, whichever shall be the earlier.

IN WITNESS WHEREOF, the undersigned, duly appointed representatives of the Government and the UNCDF, respectively, have on behalf of the Parties signed this Agreement in the English language in two copies at Dar es Salaam, United Republic of Tanzania, as of the day and year first above written.

United Republic of Tanzania:

By [*Signed — Signé*][1]

Authorized Representative

United Nations Capital Development Fund:

[*Signed*]

By WILLEM BINNENDIJK

Resident Representative, a.i.
United Nations Development Programme in Tanzania

SCHEDULE 1

WITHDRAWAL OF THE PROCEEDS OF THE GRANT

1. The table below sets forth the categories of items to be financed out of the proceeds of the Grant, the allocation of the amounts of the Grant to each category and the percentage of expenditures for items so to be financed in each category:

Category	*Amount of the credit allocated (expressed in United States dollar equivalent)*	*% of expenditures to be financed*
(1) Construction of the water supply systems included in part A of the Project, including related equipement	1,050,000	75% of total expenditures
(2) Construction of the health facilities included in part B of the Project, including related equipment, and the establishment of a pilot pit privy program ..	150,000	75% of total expenditures
(3) Unallocated	300,000	
TOTAL	1,500,000	

[1] Signed by C. D. Msuya — Signé par C. D. Msuya.

2. For the purposes of this schedule, the term "total expenditures" means the aggregate of expenditures in the currency of the United Republic of Tanzania, or for goods or services supplied from the territory of the United Republic of Tanzania, and of expenditures for goods produced in, or services supplied from, the territories, and in the currency of any country other than the United Republic of Tanzania.

3. The disbursement percentages have been calculated in compliance with the policy of the UNCDF that no proceeds of the Grant shall be disbursed on account of payments for taxes levied by, or in the territory of, the Government on goods or services, or on the importation, manufacture, procurement or supply thereof; to that end, if any event occurs which shall affect the amount of any such taxes included in the cost of any item to be financed out of the proceeds of the Grant, the UNCDF may, by notice to the Government, correspondingly adjust the disbursement percentage then applicable to such item.

4. Notwithstanding the provisions of paragraph 1 above, no withdrawals shall be made in respect of expenditures prior to the date of this Agreement.

5. Notwithstanding the allocation of an amount of the Grant or the disbursement percentages set forth in the table in paragraph 1 above, if the UNCDF has reasonably estimated that the amount of the Grant then allocated to any category will be insufficient to finance the agreed percentage of all expenditures in that category, the UNCDF may, by notice to the Government: (i) reallocate to such category to the extent required to meet the estimated shortfall proceeds of the Grant which are then allocated to another category and which in the opinion of the UNCDF are not needed to meet other expenditures, and (ii) if such reallocation cannot fully meet the estimated shortfall, reduce the disbursement percentage then applicable to such expenditures in order that further withdrawals under such category may continue until all expenditures thereunder shall have been made.

6. If the UNCDF shall have reasonably determined that the procurement of any item in any category is inconsistent with the procedures set forth or referred to in this Agreement, no expenditures for such item shall be financed out of the proceeds of the Grant and the UNCDF may, without in any way restricting or limiting any other right, power or remedy of the UNCDF under this Agreement, by notice to the Government, cancel such amount of the Grant as in the UNCDF's reasonable opinion, represents the amount of such expenditures which would otherwise have been eligible for financing out of the proceeds of the Grant.

SCHEDULE 2

Description of the Project

The Project is an integral part of the Association Project, which is intended to support the Government's program of village development in its Kigoma Region by improving infrastructure and social services. It consists of the following Parts:

Part A. Water Supply Systems

The construction in Project Villages of water supply systems, such as wells with handpumps, gravity delivery systems or diesel-powered pump systems, and the purchase and utilization of related equipment.

Part B. Health Facilities

(i) The construction in Project Villages of rural health centers and dispensaries, and the purchase and utilization of related equipment.

(ii) The establishment of a pilot pit privy program.

The Project is expected to be completed by December 31, 1979.

SCHEDULE 3

PREPARATION OF VILLAGE SITE FEASIBILITY REPORTS (VSFR)

Procedures for selecting Project Villages from new villages

1. *Examination of Aerial Photographs.* During the first few months of the Project, aerial photographs shall be taken of those parts of Kigoma Region where village development under the Project might be expected. A complete set of prints of an appropriate scale shall be kept in the Lands Office of Kigoma Region. In analyzing a proposed site, the study team of the Kigoma regional administration (hereinafter called "the KRA study team") shall first examine the relevant aerial photographs. The land planner and his staff shall interpret the photographs and prepare sketch maps, as necessary. The KRA study team examination shall provide:

(*a*) reasonably accurate plotting of existing (if any) settlement, infrastructure, roads, trails and fields;

(*b*) preliminary indication of the location and extent of land with soils and topography suitable for sustained cultivation under the Project;

(*c*) in cases where a water supply system has not been developed, preliminary indication of possible water sources and their likely ease or difficulty of development; and

(*d*) indication of special features such as erosion hazards.

The examination shall enable the KRA study team to: (i) determine those proposed villages that are obviously unsuitable, and (ii) for those sites meriting further study, locate the site precisely and indicate matters that are likely to be significant, thereby facilitating the field examination.

2. *Field examination.* A field visit by the KRA study team shall be an integral part of the preparation of the VSFR for each Project Village (whether existing or new). The KRA study team shall begin by assembling the data required to complete the questionnaire on the existing features. To assist in the analysis of possible water supply systems, KRA's water engineer, in those areas where a system or previously tried surface wells do not exist, shall arrange, where necessary, for the prior sinking, at representative locations in the proposed site, of at least two dug wells, each to a depth of at least 5 meters. Also, to assist in analysis, a sketch map of the site shall be prepared showing existing roads, settlement, water sources, buildings and cultivated fields, and currently uncultivated areas having fertility adequate for development under the Project.

3. *Definition of village site or sites.* The KRA study team shall for each proposed Project Village identify a possible site or sites and for each site shall prepare a sketch, calculate its carrying capacity (as outlined in paragraph 4 below) and costs and compare its merits with alternative sites. The sketch of each site shall show the location of proposed house plots, water supply, roads and infrastructure.

4. *Carrying capacity.* The KRA study team shall calculate the number of additional families that a particular site can support, taking into account the amount of arable land within easy walking distance of the proposed site (usually within 3 km of the edge of the proposed settlement, depending on village layout and topography). This calculation shall take into account the amount of agricultural land required for each family including the need for land periodically to lie fallow.

5. *Cost estimates.* The KRA study team shall prepare cost estimates for investment costs and annual recurrent costs for each scheme, taking into account recent experience and expected price changes. For each plan KRA's water engineer shall prepare a preliminary least-cost water supply system, taking into account the results of the dug wells.

6. *Evaluation of alternative schemes.* The KRA study team would compare on an annual basis the initial investment and annual recurrent costs of each alternative. In calculating such annual costs, the KRA study team shall use an estimated opportunity cost of capital that reflects the alternative return to public investment in the United Republic of Tanzania.

7. *Recommendation.* The KRA study team shall prepare a signed recommendation stating: (*a*) whether any further development was warranted at the proposed site; (*b*) which site is preferable (generally the one having lowest annual cost per family); and (*c*) the maximum sustainable size of the village in terms of supportable number of families.

Procedures for selecting Project Villages from existing villages

1. The purpose in carrying out a VSFR exercise for existing villages for which investments or credits are proposed under the Project are (*a*) to ensure that these villages would be viable for existing and proposed populations; and (*b*) to permit a detailed examination of the alternative ways of carrying out the proposed investments.

2. The same form of VSFR shall be used for both new and existing villages. In the VSFR, special care shall be required in the calculation of carrying capacity to ensure that existing families would have sufficient agricultural land.

[TRADUCTION — TRANSLATION]

ACCORD[1] RELATIF À UN DON EN ESPÈCES

ACCORD, en date du 21 août 1974, entre la RÉPUBLIQUE-UNIE DE TANZANIE (ci-après dénommée « le Gouvernement ») et le FONDS D'ÉQUIPEMENT DES NATIONS UNIES (ci-après dénommé « le FENU »).

CONSIDÉRANT que le Gouvernement a demandé au FENU et à l'Association internationale de développement (ci-après dénommée « l'Association ») de l'aider à réaliser un programme d'équipement rural dans la région de Kimoga (ci-après dénommé « le Programme ») en améliorant l'infrastructure et les services sociaux;

CONSIDÉRANT que l'Association, aux termes d'un Contrat de crédit de développement de même date (ci-après dénommé « le Contrat avec l'Association »), a accepté de contribuer au financement de la partie du programme (ci-après dénommée « le Projet de l'Association ») décrite à l'annexe 2 du Contrat avec l'Association en fournissant un montant équivalant à dix millions (10 000 000) de dollars des Etats-Unis;

CONSIDÉRANT que le FENU est disposé à aider le Gouvernement à exécuter la partie du programme (ci-après dénommée « le Projet ») décrite à l'annexe 2 du présent Accord en lui accordant un don en espèces (ci-après dénommé « le Don »);

Les Parties aux présentes ont conclu le présent Accord dans un esprit d'amicale coopération.

Article premier. LE DON

Paragraphe 1.01. Le FENU consent au Gouvernement, aux clauses et conditions stipulées ou visées dans le présent Accord, un don en espèces d'un million cinq cent mille (1 500 000) dollars des Etats-Unis.

Paragraphe 1.02. *a*) Le FENU ouvrira dans ses livres, au nom du Gouvernement, un compte (ci-après dénommé « le Compte du Don ») qu'il créditera du montant du Don.

b) Le Gouvernement pourra prélever sur le Compte du Don, comme il est stipulé à l'annexe 1 — éventuellement modifiée — du présent Accord, les montants destinés à financer les dépenses faites (ou, si le FENU y consent, les dépenses à faire) pour acquitter le coût, jugé raisonnable par le FENU, des biens et services nécessaires à l'exécution du Projet et devant être financés par le Don.

Paragraphe 1.03. Le FENU pourra aviser le Gouvernement qu'il annule son droit de prélever sur le Compte du Don les sommes qui n'auraient pas été retirées avant le 31 décembre 1980 ou toute autre date dont le Gouvernement et le FENU seront convenus.

[1] Entré en vigueur le 21 août 1974 par la signature, conformément au paragraphe 8.01.

Article II. MARCHÉS

Paragraphe 2.01. A moins que le FENU n'accepte qu'il en soit autrement, les marchés relatifs à l'achat de marchandises, à l'exécution de travaux ou à la fourniture de services (hormis les services de consultants) nécessaires à l'exécution du Projet et devant être financés par le Don seront adjugés comme il est stipulé dans le présent article.

Paragraphe 2.02. Le Gouvernement fera installer les systèmes d'adduction d'eau et construire les bâtiments prévus dans le projet :

i) soit en vertu de contrats ayant donné lieu à un appel d'offres local conforme à ses procédures habituelles de passation des marchés, pour autant qu'elles ne sont pas en contradiction avec celles du FENU,

ii) soit par utilisation directe de ses installations, de son matériel, de sa main-d'œuvre ou d'autres ressources analogues.

Paragraphe 2.03. Pour tout marché adjugé conformément aux dispositions énoncées ou visées à l'alinéa i du paragraphe 2.02 du présent article, et devant être financé par le Don, le Gouvernement remettra au FENU, immédiatement après la signature du contrat et avant de lui présenter la première demande correspondante de tirage sur le Compte du Don, deux copies conformes du contrat accompagnées du rapport d'analyse des offres et des recommandations concernant l'adjudication, ainsi que les autres renseignements que le FENU pourra raisonnablement demander. Si le FENU estime que l'adjudication n'est pas conforme aux dispositions du présent article, il en avisera immédiatement le Gouvernement en lui exposant ses raisons.

Article III. EXÉCUTION DU PROJET

Paragraphe 3.01. Le Gouvernement exécutera le Projet avec la diligence voulue et dans les meilleures conditions, suivant les règles de l'art et les pratiques d'une saine gestion administrative et sanitaire, et il fournira sans retard, au fur et à mesure des besoins, tous les fonds, moyens matériels, services et autres ressources nécessaires à cette fin.

Paragraphe 3.02. Le Gouvernement fera une étude de site pour chaque village devant bénéficier du Projet (ci-après dénommé « village du Projet ») conformément aux procédures énoncées ou visées dans l'annexe 3, éventuellement modifiée par convention entre le Gouvernement et le FENU, du présent Accord.

Paragraphe 3.03. Le Gouvernement veillera à ce que le système d'adduction d'eau installé dans chaque village du Projet dans le cadre de la partie A du Projet soit le plus économique possible pour ce village.

Paragraphe 3.04. *a*) Le Gouvernement : i) tiendra des livres distincts permettant de suivre la marche des travaux d'exécution du Projet (notamment de connaître le coût desdits travaux) d'identifier les marchandises et les services financés par le Don et de savoir comment ils sont employés dans le Projet; ii) sans limitation des dispositions de l'alinéa *b* du présent paragraphe, donnera aux représentants du FENU la possibilité d'inspecter les installations et les sites

du Projet et les marchandises financées par le Don et d'examiner tous les livres et documents s'y rapportant; et iii) donnera au FENU tous les renseignements qu'il pourra raisonnablement demander au sujet du Projet, de l'emploi des fonds provenant du Don et des marchandises et des services financés par ces fonds.

b) Le Gouvernement donnera aux représentants du FENU l'autorisation d'inspecter toutes les installations et tous les sites, ouvrages, bâtiments, biens et équipements relatifs au Projet, et d'examiner tous les livres et documents s'y rapportant.

c) Le Gouvernement remettra au FENU, dès qu'ils seront prêts, les plans, cahiers des charges, pièces de contrat et calendriers de construction et d'achats concernant le Projet, et lui communiquera les modifications importantes qui pourraient y être apportées par la suite, avec tous les détails que le FENU pourra raisonnablement demander.

Paragraphe 3.05. a) Le Gouvernement assurera ou prendra les dispositions nécessaires pour faire assurer les marchandises devant être financées par le Don contre les risques inhérents à l'achat, au transport et à la livraison au lieu d'utilisation ou d'installation; les indemnités stipulées seront payables en une monnaie librement utilisable par le Gouvernement pour remplacer ou réparer lesdites marchandises.

b) A moins que le FENU n'accepte qu'il en soit autrement, le Gouvernement veillera à ce que toutes les marchandises et tous les services financés par le Don soient employés exclusivement pour l'exécution du Projet.

Paragraphe 3.06. Le Gouvernement fera parvenir au FENU, pour qu'il l'examine et l'approuve au plus tard le 1er mars de chaque année, le projet de plan annuel d'équipement des villages du Projet pour l'exercice suivant.

Article IV. Dispositions diverses

Paragraphe 4.01. Le Gouvernement veillera à ce que les systèmes d'adduction d'eau mis en place et les installations sanitaires construites au titre du Projet soient bien entretenues suivant les règles de l'art et de saines pratiques sanitaires appropriées.

Paragraphe 4.02. Le FENU pourra, en en avisant le Gouvernement, désigner un ou plusieurs représentants chargés de recevoir tous les documents qui doivent lui être communiqués ou d'accomplir toutes les tâches qu'il doit ou peut accomplir en application des dispositions du présent Accord.

Article V. Suspension ou suppression de l'assistance

Paragraphe 5.01. Le FENU pourra, en en avisant par écrit le Gouvernement, suspendre l'assistance qu'il lui fournit en vertu du présent Accord au cas où se produirait une situation qui, à son avis, gênerait ou risquerait de gêner la réalisation des fins du Projet. Le FENU pourra, dans la même note ou dans une note écrite ultérieure, indiquer les conditions auxquelles il serait disposé à reprendre son assistance en vertu du présent Accord. L'assistance restera suspendue aussi longtemps que ces conditions n'auront pas été acceptées par le

Gouvernement et que le FENU n'aura pas avisé le Gouvernement par écrit qu'il est disposé à la reprendre.

Paragraphe 5.02. Si un des faits visés au paragraphe 5.01 se produit et subsiste pendant 14 jours après que le FENU en aura avisé le Gouvernement, le FENU aura à tout moment, tant que ce fait subsistera, en en avisant par écrit le Gouvernement, la faculté de mettre fin à son assistance en vertu du présent Accord.

Paragraphe 5.03. Les dispositions du présent article ne préjugent pas les autres droits ou recours que le FENU pourrait exercer en l'occurrence en vertu des principes généraux du droit, des lois en vigueur en République-Unie de Tanzanie ou de toute autre manière.

Article VI. RÈGLEMENT DES DIFFÉRENDS

Paragraphe 6.01. Un différend qui viendrait à s'élever entre le FENU et le Gouvernement du fait ou au sujet du présent Accord et ne serait pas réglé par voie de négociation ou par un autre mode de règlement convenu sera soumis à l'arbitrage à la demande de l'une ou l'autre Partie. Chaque Partie nommera un arbitre et les deux arbitres ainsi nommés nommeront un troisième arbitre qui sera le président du tribunal d'arbitrage. Si, dans les 30 jours qui suivent la demande d'arbitrage, l'une des Parties n'a pas nommé son arbitre ou si, dans les 15 jours qui suivent la nomination des deux arbitres, le troisième arbitre n'a pas été nommé, les Parties pourront demander au Président de la Cour internationale de Justice de nommer l'arbitre manquant. La procédure d'arbitrage sera fixée par les arbitres et les frais d'arbitrage seront à la charge des Parties de la façon déterminée par les arbitres. La sentence arbitrale contiendra un exposé des motifs sur lesquels elle se fonde et sera acceptée comme obligatoire par les parties au différend.

Article VII. REPRÉSENTANT DU GOUVERNEMENT; ADRESSES

Paragraphe 7.01. Le représentant du Gouvernement désigné pour prendre toutes les mesures qui doivent ou peuvent être prises en vertu du présent Accord au nom du Gouvernement est le Ministre des finances.

Paragraphe 7.02. Les adresses suivantes sont indiquées aux fins de communication de toute notification ou demande qui doit ou peut être faite en vertu du présent Accord.

Pour le Gouvernement :

The Principal Secretary
The Treasury
P.O. Box 9111
Dar es Salaam
(République-Unie de Tanzanie)

Adresse télégraphique :

Treasury
Dar es Salaam

Pour le FENU :

Fonds d'équipement des Nations Unies
aux bons soins du Représentant Résident
du Programme des Nations Unies pour le développement
P.O. Box 9182
Dar es Salaam
(République-Unie de Tanzanie)

Adresse télégraphique :
Undevpro
Dar es Salaam

Article VIII. DISPOSITIONS GÉNÉRALES

Paragraphe 8.01. Le présent Accord entrera en vigueur à la date de sa signature par les Parties.

Paragraphe 8.02. Toute question pertinente ne faisant l'objet d'aucune disposition du présent Accord sera réglée par les Parties dans l'esprit du présent Accord, et chaque Partie prendra pleinement en considération les propositions présentées par l'autre en vertu du présent article.

Paragraphe 8.03. Les engagements que le Gouvernement a souscrits aux termes du paragraphe 4.01 du présent Accord s'éteindront à la date d'expiration du Contrat avec l'Association ou 25 ans après la date du présent Accord, si cette échéance est antérieure à la première.

EN FOI DE QUOI les soussignés, représentants dûment autorisés du Gouvernement et du FENU, ont signé deux exemplaires en langue anglaise du présent Accord à Dar es-Salam (République-Unie de Tanzanie) à la date inscrite ci-dessus.

Pour la République-Unie de Tanzanie :

Le Représentant autorisé,
[C. D. MSUYA]

Pour le Fonds d'équipement des Nations Unies :

Le Représentant Résident par intérim,
Programme des Nations Unies pour le développement en Tanzanie
[*Signé*]
WILLEM BINNENDIJK

ANNEXE 1

TIRAGE SUR LE DON

1. Le tableau ci-après indique les catégories de dépenses devant être financées par le Don, le montant du Don affecté à chaque catégorie et le pourcentage de dépenses autorisées dans chaque catégorie :

Catégorie	*Montant du Don affecté (équivalent en dollars E.-U.)*	*Pourcentage de dépenses à financer*
1) Mise en place des systèmes d'adduction d'eau prévus dans la partie A du Projet et matériel nécessaire.....	1 050 000	75% des dépenses totales
2) Construction des installations sanitaires prévues dans la partie B du Projet, y compris le matériel nécessaire et l'élaboration d'un programme pilote de construction de cabinets d'aisance	150 000	75% des dépenses totales
3) Fonds non affecté.....	300 000	
TOTAL	1 500 000	

2. Aux fins de la présente annexe, l'expression « dépenses totales » désigne la somme des dépenses faites en monnaie de la République-Unie de Tanzanie ou pour acquitter le coût de marchandises produites ou de services fournis sur les territoires de la République-Unie de Tanzanie et des dépenses faites pour acquitter le coût de marchandises produites ou de services fournis sur les territoires et dans la monnaie d'un autre pays.

3. Les pourcentages indiqués ont été calculés conformément à la politique du FENU suivant laquelle il ne sera effectué aucun tirage sur le Don au titre du paiement d'impôts perçus par le Gouvernement ou levés sur son territoire sur des biens ou des services ou à l'occasion de leur importation, de leur fabrication, de leur achat ou de leur fourniture; à cet effet, si le montant de ces impôts compris dans le coût d'un article devant être financé par le Don vient à être modifié, le FENU pourra, en en avisant le Gouvernement, ajuster dans les proportions correspondantes le pourcentage des dépenses autorisées applicable audit article.

4. Nonobstant les dispositions du paragraphe 1 ci-dessus, il ne sera effectué aucun tirage pour acquitter des dépenses antérieures à la date du présent Accord.

5. Nonobstant la répartition du Don ou les pourcentages indiqués au tableau du paragraphe 1 ci-dessus, et s'il estime raisonnablement que le montant du Don affecté à une catégorie quelconque ne suffira pas pour financer le pourcentage convenu des dépenses totales au titre de cette catégorie, le FENU pourra, en en avisant le Gouvernement : i) affecter à ladite catégorie, dans la mesure nécessaire pour remédier à cette insuffisance, des fonds provenant du Don qui sont alors affectés à une autre catégorie et qu'il juge ne pas être nécessaires pour financer d'autres dépenses, et ii) si cela ne suffit pas, réduire le pourcentage alors applicable auxdites dépenses de façon que des tirages au titre de cette catégorie puissent être effectués aussi longtemps qu'il restera de dépenses à faire au titre de ladite catégorie.

6. Si le FENU estime raisonnablement que l'achat d'un article au titre d'une catégorie n'est pas conforme aux modalités énoncées ou visées dans le présent Accord, aucune dépense au titre de cet article ne sera financée par le Don et il pourra, sans préjudice de ses autres droits, pouvoirs ou recours en vertu du présent Accord, annuler, en en avisant le Gouvernement, la part du Don qui, selon lui, correspond à la dépense qui aurait pu être financée par le Don si la procédure d'achat avait été différente.

ANNEXE 2

DESCRIPTION DU PROJET

Le Projet est partie intégrante du Projet de l'Association qui vise à appuyer le programme gouvernemental d'équipement rural réalisé dans la région de Kigoma par l'amélioration de l'infrastructure et des services sociaux. Il se compose des éléments suivants :

Partie A. Adduction d'eau

Construction, dans les villages du Projet, de systèmes d'adduction d'eau (puits équipés de pompes à main, systèmes à gravitation ou pompes à moteur diesel) et achat et utilisation du matériel nécessaire.

Partie B. Installations sanitaires

i) Construction, dans les villages du Projet, de centres de santé et de dispensaires ruraux et achat et utilisation du matériel nécessaire.

ii) Elaboration d'un programme pilote de construction de cabinets d'aisance.

Le Projet devrait être terminé le 31 décembre 1979.

ANNEXE 3

ETUDES DE SITE DES VILLAGES

Choix des villages du Projet

1. *Etude de photographies aériennes.* Pendant les premiers mois qui suivront la mise en œuvre du Projet, il sera pris des photographies aériennes des parties de la région de Kigoma où l'on envisage d'équiper des villages dans le cadre du Projet. Le bureau du cadastre de la région de Kigoma conservera un jeu complet d'épreuves à l'échelle voulue. Pour étudier un site proposé, le groupe d'étude de l'administration régionale de Kigoma (ci-après dénommé « le groupe d'étude ») examinera d'abord les photographies aériennes du site. Le responsable de l'occupation des sols et son équipe interpréteront ces photographies et feront, au besoin, des croquis d'exploration. L'examen effectué par le groupe d'étude permettra :

a) De localiser avec une précision raisonnable les établissements, infrastructures, routes, pistes et champs qui pourraient exister;

b) D'obtenir une première indication sur l'emplacement et la superficie des terrains dont les sols et la topographie se prêteraient à une culture suivie dans le cadre du Projet;

c) S'il n'existe pas de système d'adduction d'eau, d'obtenir une première indication sur les sources d'eau possibles et l'aisance ou la difficulté avec lesquelles on pourra vraisemblablement les exploiter; et

d) D'obtenir une indication sur des points particuliers, comme les risques d'érosion.

Cet examen permettra au groupe d'étude : i) de voir quels sont les villages projetés qui, de toute évidence, ne répondraient pas aux conditions voulues, et ii) de localiser avec précision les sites qui valent d'être étudiés plus à fond et d'indiquer les questions qui auront vraisemblablement de l'importance, ce qui facilitera l'étude sur le terrain.

2. *Etude sur le terrain.* Le groupe d'étude se rendra sur le terrain en vue de la préparation de l'étude de site pour chaque village (existant ou projeté) du Projet. Il commencera par rassembler les données nécessaires pour compléter le questionnaire sur les conditions existantes. Pour faciliter l'étude des systèmes d'adduction d'eau possibles, l'ingénieur hydraulicien de l'administration régionale de Kigoma prendra, au besoin, des dispositions pour faire d'abord creuser au moins deux puits d'une profondeur minimale de 5 mètres dans des endroits caractéristiques du site proposé, là où il n'existe pas de système d'adduction d'eau ou là où on n'a pas encore essayé de creuser des puits de surface. Pour faciliter cette étude, on fera aussi un croquis d'exploration du site faisant apparaître les routes, les établissements, les sources d'eau, les bâtiments et les champs cultivés existants ainsi que les terres non cultivées mais assez fertiles pour être mises en valeur dans le cadre du Projet.

3. *Définition du site des villages.* Pour chaque village du Projet, le groupe d'étude délimitera un ou plusieurs sites possibles et, pour chaque site, dressera une carte, calcu-

lera la capacité d'accueil (telle qu'elle est définie au paragraphe 4 ci-après) ainsi que les coûts et comparera les qualités de ce site avec celles d'autres sites possibles. La carte de chaque site indiquera l'emplacement des bâtiments, des systèmes d'adduction d'eau, des routes et de l'infrastructure proposés.

4. *Capacité d'accueil.* Le groupe d'étude calculera le nombre de familles supplémentaires qu'un site peut accueillir, compte tenu de la superficie des terres arables situées à distance de marche du site projeté (généralement dans un rayon de 3 km de l'établissement proposé, suivant la disposition et la topographie du village). Il faudra pour faire ce calcul tenir compte de la superficie de terres arables requise pour chaque famille et de la nécessité de laisser les terres périodiquement en jachère.

5. *Devis.* Le groupe d'étude établira le coût de l'équipement et du fonctionnement (annuel) de chaque village, en se fondant sur l'expérience récente et l'évolution prévisible des prix. Pour chaque plan, l'ingénieur hydraulicien de l'administration régionale de Kigoma étudiera un système préliminaire d'adduction d'eau au moindre coût en tenant compte du débit des puits creusés.

6. *Evaluation de diverses solutions possibles.* Le groupe d'étude comparera, sur une base annuelle, le coût de l'équipement initial et les dépenses annuelles renouvelables pour chaque solution possible. Pour calculer les coûts annuels, il se fondera sur un coût de substitution estimatif du capital qui correspond au rendement alternatif de l'investissement public en République-Unie de Tanzanie.

7. *Recommandation.* Le groupe d'étude mettra au point et signera une recommandation précisant : *a*) s'il est justifié de faire des travaux supplémentaires sur le site proposé; *b*) quel est le site le plus souhaitable (généralement celui qui entraîne le coût annuel le moins élevé par famille); et *c*) la taille maximale du village d'après le nombre de familles qu'il peut accueillir.

Choix de villages du Projet parmi les villages actuels

1. Les buts des études de site concernant les villages existants pour lesquels des investissements et des crédits sont proposés au titre du Projet sont les suivants : *a*) faire en sorte que ces villages soient viables pour les habitants actuels et les futurs habitants prévus; et *b*) permettre un examen détaillé des différentes possibilités de réaliser les investissements proposés.

2. Les études de site des villages projetés et des villages existants auront la même forme et on y veillera tout particulièrement à ce que le calcul de la capacité d'accueil garantisse aux familles des villages existants une superficie suffisante de terres agricoles.

No. 13474

FEDERAL REPUBLIC OF GERMANY
and
AUSTRIA

Agreement concerning the effects on the territory of the Federal Republic of Germany of construction and operation of the Salzburg airport (with map and general sketch of Salzburg airport). Signed at Vienna on 19 December 1967

Authentic text: German.

Registered by the Federal Republic of Germany on 27 August 1974.

RÉPUBLIQUE FÉDÉRALE D'ALLEMAGNE
et
AUTRICHE

Accord relatif aux effets de l'aménagement et de l'exploitation de l'aéroport de Salzbourg sur le territoire de la République fédérale d'Allemagne (avec carte et schéma d'ensemble de l'aéroport de Salzbourg). Signé à Vienne le 19 décembre 1967

Texte authentique : allemand.

Enregistré par la République fédérale d'Allemagne le 27 août 1974.

[GERMAN TEXT — TEXTE ALLEMAND]

VERTRAG ZWISCHEN DER BUNDESREPUBLIK DEUTSCHLAND UND DER REPUBLIK ÖSTERREICH ÜBER AUSWIRKUNGEN DER ANLAGE UND DES BETRIEBES DES FLUGHAFENS SALZBURG AUF DAS HOHEITSGEBIET DER BUNDESREPUBLIK DEUTSCHLAND

Die Bundesrepublik Deutschland und die Republik Österreich — im folgenden als Vertragsparteien bezeichnet —

haben als Mitglieder der Internationalen Zivilluftfahrt-Organisation (ICAO) in der Erwägung,

daß die nach dem Abkommen vom 7. Dezember 1944 über die Internationale Zivilluftfahrt für den österreichischen Flughafen Salzburg zu errichtende Sicherheitszone in das Hoheitsgebiet der Bundesrepublik Deutschland hineinreicht und

daß die Mindestanforderungen des vorgenannten Abkommens durch das österreichische Luftfahrtgesetz vom 2. Dezember 1957, BGBl. Nr. 253, und durch das deutsche Luftverkehrsgesetz in der Fassung vom 22. Oktober 1965 (*Bundesgesetzbl. I*, S. 1729) erfüllt werden,

im Interesse der Entwicklung der internationalen Luftfahrt und zur Abwehr von Gefahren für die Luftfahrt und die Allgemeinheit, folgendes vereinbart:

Artikel 1. Die Bundesrepublik Deutschland verpflichtet sich, die für die Anlage und den Betrieb des Flughafens Salzburg im Hoheitsgebiet der Bundesrepublik Deutschland notwendigen Maßnahmen nach Maßgabe des deutschen Luftverkehrsgesetzes und der dazu ergangenen Durchführungsvorschriften in der jeweils geltenden Fassung zu treffen. Sie wird dabei die von der zuständigen Luftfahrbehörde der Republik Österreich für den Flughafen Salzburg erteilte Zivilflugplatz-Bewilligung vom 31. Mai 1965, Zl. 33.500/13-I/8-1965, und die Betriebsaufnahmebewilligungen vom 30. Juni 1960, Zl. 32.467-I/7-1960 und vom 29. März 1963, Zl. 33.500/21-I/7-1963, zugrundelegen.

Artikel 2. (1) Die Vertragsparteien werden in einen Meinungsaustausch nach Artikel 10 eintreten, wenn die Zivilflugplatz-Bewilligung oder die Betriebsaufnahmebewilligung des Flughafens Salzburg geändert oder ergänzt werden soll. Die Republik Österreich wird in diesen Fällen die deutschen Erfordernisse, insbesondere die Erfordernisse der Raumordnung, der Landesplanung, des Städtebaues und des Schutzes gegen Fluglärm berücksichtigen. Werden durch eine solche Änderung oder Ergänzung Maßnahmen im Hoheitsgebiet der Bundesrepublik Deutschland notwending, so findet Artikel 1 Anwendung, soweit die Bundesrepublik Deutschland Einwendungen gegen die Änderung oder die Ergänzung nicht erhoben hat.

(2) Soll sich die Betriebszeit des Flughafens Salzburg auf Zeiträume zwischen 23.00 Uhr und 06.00 Uhr Ortszeit erstrecken, so darf die Genehmigung zur Änderung der bestehenden Betriebszeit nur erteilt werden,

wenn dadurch deutsche Interessen auf dem Gebiet der Sicherheit und Ordnung oder des Schutzes gegen Fluglärm nicht beeinträchtigt werden. Die zuständige österreichische Luftfahrtbehörde wird vor Erteilung der Genehmigung eine Stellungnahme der zuständigen deutschen Luftfahrtbehörde einholen.

Artikel 3. (1) Der im deutschen Hoheitsgebiet festzulegende Bauschutzbereich wird im Rahmen der Vorschriften des deutschen Luftverkehrsgesetzes, soweit es möglich ist, die österreichische Sicherheitszone berücksichtigen.

(2) Die zuständige österreichische Luftfahrtbehörde wird die für die Bekanntmachung des Bauschutzbereiches und die für die Unterrichtung der Luftfahrtbehörden erforderlichen Ausfertigungen eines Lageplanes[1] mit eingezeichnetem Bauschutzbereich im Maßstab 1 : 25 000 zur Verfügung stellen und Abschriften der Zivilflugplatz-Bewilligung und der Betriebsaufnahmebewilligung des Flughafens Salzburg sowie ihrer Ergänzungen und Änderungen der zuständigen deutschen Luftfahrtbehörde zuleiten.

(3) Soll eine Baugenehmigung oder eine sonstige Genehmigung versagt werden, so wird die zuständige deutsche Luftfahrtbehörde vor ihrer Entscheidung eine Stellungnahme der zuständigen österreichischen Luftfahrtbehörde einholen.

Artikel 4. (1) Soweit Maßnahmen deutscher Behörden im Zusammenhang mit der Anlage und dem Betrieb des Flughafens Salzburg nach deutschem Recht eine Entschädigungspflicht des Flughafenunternehmers begründen, tritt an dessen Stelle die Bundesrepublik Deutschland.

(2) Die Republik Österreich hat der Bundesrepublik Deutschland, dem Freistaat Bayern und dessen Gebietskörperschaften alle erforderlichen Aufwendungen und alle Schäden zu ersetzen, die ihnen im Zusammenhang mit der Anlage und dem Betrieb des Flughafens erwachsen, insbesondere Aufwendungen nach Absatz 1 und sonstige Aufwendungen zur Befriedigung von Ansprüchen Dritter.

(3) Ansprüche wegen Einwirkungen des Flugplatzverkehrs oder des Betriebes des Flughafens auf Personen, Sachen oder Rechte im Hoheitsgebiet der Bundesrepublik Deutschland können sich auf das deutsche oder auf das österreichische Recht stützen. Stützen sich die Ansprüche auf das deutsche Recht, so findet § 11 des deutschen Luftverkehrsgesetzes in Verbindung mit § 26 der deutschen Gewerbeordnung sinngemäß Anwendung, soweit der Flughafen nach den geltenden österreichischen Vorschriften und im Rahmen dieses Vertrages betrieben wird. Zur Entscheidung von Streitigkeiten über solche Ansprüche sind ausschließlich die ordentlichen Gerichte der Bundesrepublik Deutschland zuständig.

Artikel 5. (1) Für Schäden an Personen, Sachen oder Rechten, die durch Einwirkung des Flugplatzverkehrs oder des Betriebes des Flughafens Salzburg im Hoheitsgebiet der Bundesrepublik Deutschland eingetreten sind und die von Organen der Republik Österreich im Zusammenhang mit ihrer dienstlichen Tätigkeit durch rechtswidriges Verhalten schuldhaft zugefügt worden sind, haftet die Bundesrepublik Deutschland nach Maßgabe der Vorschriften, nach denen sich ihre Haftung für ihre Organe bestimmt.

[1] See insert in a pocket at the end of this volume — Voir hors-texte dans une pochette à la fin du présent volume.

(2) Die Bundesrepublik Deutschland hat, wenn gegen sie ein Anspruch auf Grund des Absatzes 1 geltend gemacht wird, die Republik Österreich hiervon unverzüglich in Kenntnis zu setzen und sie im Falle einer gerichtlichen Geltendmachung auch hierüber zu unterrichten.

(3) Die Republik Österreich ist verpflichtet, der Bundesrepublik Deutschland die ihr erreichbaren, für die Bearbeitung des Schadensfalles sachdienlichen Informationen und Beweismittel zur Verfügung zu stellen, soweit dies nach ihren Vorschriften zulässig ist.

(4) Die Bundesrepublik Deutschland hat die Republik Österreich von der Erledigung des Anspruches in Kenntnis zu setzen; Abschriften der Entscheidung, des Vergleiches oder der sonst zur Erledigung führenden Verfügung sind beizufügen.

(5) Die Republik Österreich wird der Bundesrepublik Deutschland erstatten, was diese zur Erfüllung der aus Absatz 1 sich ergebenden Verpflichtungen geleistet hat.

(6) Dieser Artikel gilt nicht, soweit der Schaden einen österreichischen Staatsbürger trifft.

Artikel 6. Die Anordnung und die Genehmigung von Einzelmaßnahmen, insbesondere über die Anbringung und die Unterhaltung von Hinderniskennzeichnungen, ergehen nach Fühlungnahme mit den zuständigen österreichischen Luftfahrbehörden.

Artikel 7. Die Republik Osterreich wird im Rahmen der nach österreichischem Recht bestehenden Möglichkeiten durch geeignete Maßnahmen dafür sorgen, daß geschlossene Siedlungen im Hoheitsgebiet der Bundesrepublik Deutschland in geringerer als der flugbetrieblich erforderlichen Höhe nicht überflogen werden und daß der Betrieb von Verkehrsanlagen und Verkehrsmitteln, insbesondere der Betrieb der Deutschen Bundesbahn, durch Luftfahrzeuge nicht beeinträchtigt wird.

Artikel 8. Durch diesen Vertrag werden die bestehenden Vertragsverhältnisse über den Verlauf der Staatsgrenze und über Maßnahmen der Flugsicherung sowie Maßnahmen zum Schutz gegen Fluglärm und die Rechte der Bundesrepublik Deutschland in bezug auf die Errichtung und den Betrieb von Funksendeanlagen nicht berührt. Die Bundesrepublik Deutschland wird jedoch dafür Sorge tragen, daß durch diese Funksendeanlagen der Betrieb der für den Flughafen Salzburg erforderlichen Flugsicherungsanlagen nicht gestört wird.

Artikel 9. Auf Verlangen der Bundesrepublik Deutschland wird die Republik Österreich einem deutschen zivilen Flugplatz, dessen Bauschutzbereich österreichisches Hoheitsgebiet berührt, nach dem Grundsatz der Gegenseitigkeit durch Abschluß eines entsprechenden Vertrages die gleiche Behandlung zugestehen, die der Flughafen Salzburg durch diesen Vertrag erfährt.

Artikel 10. Zwischen den Luftfahrtbehörden der Vertragsparteien findet nach Bedarf ein Meinungsaustausch statt, um eine enge Zusammenarbeit und eine Verständigung in allen die Anwendung und die Auslegung dieses Vertrages berührenden Angelegenheiten herbeizuführen.

Artikel 11. Zur Erörterung von Änderungen dieses Vertrages kann eine Vertragspartei jederzeit eine Konsultation verlangen. Das gleiche gilt für die Erörterung der Auslegung und der Anwendung des Vertrages, wenn nach Ansicht einer Vertragspartei ein Meinungsaustausch nach Artikel 10 ohne Erfolg geblieben ist. Die Konsultation beginnt binnen dreißig Tagen nach Eingang des Verlangens.

Artikel 12. (1) Meinungsverschiedenheiten über die Auslegung oder die Anwendung dieses Vertrages sollen durch die zuständigen Behörden der Vertragsparteien beigelegt werden.

(2) Kann eine Meinungsverschiedenheit auf diese Weise nicht beigelegt werden, so ist sie auf Verlangen einer der Vertragsparteien einem Schiedsgericht zu unterbreiten.

(3) Das Schiedsgericht wird von Fall zu Fall gebildet, indem jede Vertragspartei ein Mitglied bestellt und beide Mitglieder sich auf den Angehörigen eines dritten Staates als Obmann einigen, der von den Regierungen der Vertragsparteien zu bestellen ist. Die Mitglieder sind innerhalb von zwei Monaten, der Obmann ist innerhalb von drei Monaten zu bestellen, nachdem die eine Vertragspartei der anderen mitgeteilt hat, daß sie die Meinungsverschiedenheit einem Schiedsgericht unterbreiten will.

(4) Werden die in Absatz 3 genannten Fristen nicht eingehalten, so kann in Ermangelung einer anderen Vereinbarung jede Vertragspartei den Präsidenten des Rates der ICAO bitten, die erforderlichen Ernennungen vorzunehmen. Besitzt der Präsident die Staatsangehörigkeit einer der Vertragsparteien oder ist er aus einem anderen Grund verhindert, so soll sein Vertreter die Ernennungen vornehmen.

(5) Das Schiedsgericht entscheidet mit Stimmenmehrheit. Seine Entscheidungen sind bindend. Jede Vertragspartei trägt die Kosten des von ihr bestellten Schiedsrichters sowie ihrer Vertretung in dem Verfahren vor dem Schiedsgericht; die Kosten des Obmannes sowie die sonstigen Kosten werden von den Vertragsparteien zu gleichen Teilen getragen. Im übrigen regelt das Schiedsgericht sein Verfahren selbst.

(6) Hinsichtlich der Ladung und der Vernehmung von Zeugen und Sachverständigen werden die Gerichte und die Verwaltungsbehörden der beiden Vertragsparteien auf das vom Schiedsgericht an die betreffende Regierung zu richtende Ersuchen in derselben Weise Rechts- und Amtshilfe leisten wie auf das Ersuchen ausländischer Zivilgerichte.

Artikel 13. Dieser Vertrag gilt auch für das Land Berlin, sofern nicht die Regierung der Bundesrepublik Deutschland gegenüber der Bundesregierung der Republik Österreich innerhalb von drei Monaten nach Inkrafttreten des Vertrages eine gegenteilige Erklärung abgibt.

Artikel 14. (1) Dieser Vertrag bedarf der Ratifikation. Die Ratifikationsurkunden sollen so bald wie möglich in Bonn ausgetauscht werden.

(2) Der Vertrag tritt dreißig Tage nach Austausch der Ratifikationsurkunden in Kraft.

(3) Jede Vertragspartei kann diesen Vertrag jederzeit schriftlich kündigen. Der Vertrag tritt ein Jahr nach Eingang der Kündigung bei der anderen Vertragspartei außer Kraft.

GESCHEHEN zu Wien, am 19. Dezember 1967, in zwei Urschriften.

Für die Bundesrepublik Deutschland:

LÖNS

Für die Republik Österreich:

Dr. TONCIC-SORINJ

[TRANSLATION — TRADUCTION]

AGREEMENT[1] BETWEEN THE FEDERAL REPUBLIC OF GERMANY AND THE REPUBLIC OF AUSTRIA CONCERNING THE EFFECTS ON THE TERRITORY OF THE FEDERAL REPUBLIC OF GERMANY OF CONSTRUCTION AND OPERATION OF THE SALZBURG AIRPORT

The Federal Republic of Germany and the Republic of Austria—hereinafter referred to as the Contracting Parties—

Considering, as members of the International Civil Aviation Organization (ICAO),

That the safety zone to be established for the Austrian airport of Salzburg in accordance with the Convention on International Civil Aviation of 7 December 1944[2] extends into the territory of the Federal Republic of Germany, and

That the minimum requirements of the aforementioned Convention are fulfilled by the Austrian Air Transport Act of 2 December 1957 (BGBl. No. 253) and the German Air Transport Act of 22 October 1965 (*Bundesgesetzbl. I*, p. 1729),

Have, in the interest of the development of international air transport and with a view to the avoidance of hazards to aviation and to the general public, agreed as follows:

Article 1. The Federal Republic of Germany undertakes to adopt, in accordance with the German Air Transport Act and the regulations issued pursuant thereto, as amended, such measures as are necessary in the territory of the Federal Republic of Germany for construction and operation of the Salzburg airport. In so doing, it shall use as a basis the civil airfield permit for the Salzburg airport, dated 31 May 1965, granted by the competent aeronautical authorities of the Republic of Austria (Z1. 33.500/13-I/8-1965) and the operating permits dated 30 June 1960 (Z1. 32.467-1/7-1960) and 29 March 1963 (Z1. 33.500/21-I/7-1963).

Article 2. (1) The Contracting Parties shall hold an exchange of views, in accordance with article 10, if it is contemplated that the civil airfield permit or the operating permit for the Salzburg airport shall be amended or supplemented. The Republic of Austria shall, in such cases, take into consideration German requirements, especially with respect to space, planning, land use, town planning and aircraft noise abatement. If any measures in the territory of the Federal Republic of Germany become necessary as a result of such amendment or supplementation, the provisions of article 1 shall apply, provided that the Federal Republic of Germany has raised no objection to the amendment or supplementation.

[1] Came into force on 17 May 1974, i.e., 30 days after the exchange of the instruments of ratification, which took place at Bonn on 17 April 1974, in accordance with article 14.

[2] United Nations, *Treaty Series*, vol. 15, p. 295. For the texts of the Protocols amending this Convention, see vol. 320, pp. 209 and 217; vol. 418, p. 161; and vol. 514, p. 209.

(2) If it is contemplated that the hours of operation of the Salzburg airport shall be extended to include periods between 11 P.M. and 6 A.M. local time, permission to change the existing hours of operation shall be granted only if German interests with respect to safety and order or aircraft noise abatement are not thereby affected. Before granting permission, the competent Austrian aeronautical authorities shall ascertain the views of the competent German aeronautical authorities.

Article 3. (1) In the establishment of the building protection zone in German territory. consideration shall be given, as far as is possible under the provisions of the German Air Transport Act, to the Austrian safety zone.

(2) The competent Austrian aeronautical authorities shall make available, for the purpose of publicizing the building protection zone and for the information of aeronautical authorities, the necessary copies of a plan[1] on the scale 1:25,000 indicating the building protection zone, and shall forward to the competent German aeronautical authorities copies of the civil airfield permit and operating permit for the Salzburg airport and of the supplements and amendments thereto.

(3) If it is contemplated that a building permit or other permit shall be denied, the competent German aeronautical authorities shall, before taking a decision, ascertain the views of the competent Austrian aeronautical authorities.

Article 4. (1) Where measures taken by German authorities in connexion with construction and operation of the Salzburg airport give rise under German law to liability for compensation on the part of the airport operator, such liability shall be assumed by the Federal Republic of Germany.

(2) The Republic of Austria shall reimburse the Federal Republic of Germany, the state of Bavaria and its municipal corporations for all necessary costs and all damage incurred in connexion with construction and operation of the airport, especially costs arising under paragraph (1) and other costs incurred in meeting third-party claims.

(3) Claims arising from the effects of airport traffic or of operation of the airport on persons, property or interests in the territory of the Federal Republic of Germany may be based either on German law or on Austrian law. If a claim is based on German law, section 11 of the German Air Transport Act, in conjunction with section 26 of the German Commercial Code shall apply *mutadis mutandis*, provided that the airport is being operated in accordance with the Austrian laws and regulations in force and within the framework of this Agreement. The ordinary courts of the Federal Republic of Germany shall have exclusive competence to adjudicate disputed claims.

Article 5. (1) In the event of damage to persons, property or interests resulting in the territory of the Federal Republic of Germany from the effects of airport traffic or of operation of the Salzburg airport and culpably caused, through unlawful conduct, by agents of the Republic of Austria in connexion with their official activities, the Federal Republic of Germany shall be liable in accordance with the laws and regulations governing its liability in respect of its own agents.

[1] See insert in a pocket at the end of this volume.

(2) The Federal Republic of Germany shall, if a claim is made against it pursuant to paragraph (1), notify the Republic of Austria accordingly without delay, and shall also inform it if the claim is brought before a court.

(3) The Republic of Austria shall be obligated, to the extent that its laws and regulations permit, to make available to the Federal Republic of Germany such information and evidence obtainable by it as may be helpful in dealing with the damage claim.

(4) The Federal Republic of Germany shall notify the Republic of Austria of the settlement of the claim; copies of the decision, agreement or other disposition resulting in a settlement shall be attached.

(5) The Republic of Austria shall compensate the Federal Republic of Germany for its discharge of the liabilities arising from paragraph (1).

(6) This article shall not apply where the damage is sustained by an Austrian national.

Article 6. Instructions for and approval of individual measures, especially those concerning the installation and maintenance of obstruction markers, shall be given after contacts with the competent Austrian aeronautical authorities.

Article 7. The Republic of Austria shall, to the extent possible under Austrian law, ensure through appropriate measures that built-up areas in the territory of the Federal Republic of Germany are not overflown at an altitude lower than is operationally necessary and that aircraft do not interfere with the operation of transport facilities and means of transport, especially the operation of the German Federal Railways.

Article 8. This Agreement shall not affect existing treaty relations concerning the course of the State frontier and concerning air traffic control measures, aircraft noise abatement measures, and the rights of the Federal Republic of Germany with respect to the construction and operation of wireless transmitting installations. The Federal Republic of Germany shall, however, ensure that the latter installations do not interfere with the operation of the necessary air traffic control installations for the Salzburg airport.

Article 9. Upon the request of the Federal Republic of Germany, the Republic of Austria shall in accordance with the principle of reciprocity, grant to a German civil airfield whose building protection zone affects Austrian territory, the same treatment, through the conclusion of a corresponding agreement, as is accorded to the Salzburg airport under this Agreement.

Article 10. Exchanges of views shall take place as needed between the aeronautical authorities of the Contracting Parties in order to achieve close cooperation and agreement in all matters pertaining to the application and interpretation of this Agreement.

Article 11. Consultation may be requested at any time by either Contracting Party for the purpose of discussing amendments to this Agreement. The same shall apply to discussions concerning the interpretation and application of this Agreement if either Contracting Party considers that an exchange of views in accordance with article 10 has not produced satisfactory results. Such consultation shall begin within 30 days from the date of receipt of any such request.

Article 12. (1) Disagreements concerning the interpretation or application of this Agreement shall be settled by the competent authorities of the Contracting Parties.

(2) If any disagreement cannot be settled in this way, it shall, upon the request of either Contracting Party, be submitted to an arbitral tribunal.

(3) Such arbitral tribunal shall be constituted *ad hoc* as follows: each Contracting Party shall appoint one member, and these two members shall agree upon a national of a third State as their chairman to be appointed by the Governments of the Contracting Parties. Such members shall be appointed within two months, and such chairman within three months, from the date on which either Contracting Party has informed the other Contracting Party of its intention to submit the disagreement to an arbitral tribunal.

(4) If the periods specified in paragraph 3 have not been observed, either Contracting Party may, in the absence of any other arrangement, invite the President of the Council of ICAO to make the necessary appointments. If the President is a national of either Contracting Party or if he is otherwise prevented from discharging this function, his deputy shall make the appointments.

(5) The arbitral tribunal shall reach its decisions by a majority of votes. Such decisions shall be binding. Each Contracting Party shall bear the cost of the arbitrator appointed by it and of its representation in the arbitral proceedings; the cost of the chairman and any other costs shall be borne in equal parts by the Contracting Parties. In all other respects, the arbitral tribunal shall determine its own procedure.

(6) With regard to the summoning and hearing of witnesses and experts the courts and the administrative authorities of the two Contracting Parties shall, upon the request of the arbitral tribunal addressed to the Government concerned, provide in the same manner as they provide such assistance upon the request of foreign civil courts.

Article 13. This Agreement shall also apply to *Land* Berlin, provided that the Government of the Federal Republic of Germany has not made a contrary declaration to the Federal Government of the Republic of Austria within three months from the date of entry into force of this Agreement.

Article 14. (1) This Agreement shall be ratified. The instruments of ratification shall be exchanged as soon as possible at Bonn.

(2) The Agreement shall enter into force 30 days after the exchange of the instruments of ratification.

(3) Either Contracting Party may at any time give written notice of termination of this Agreement. It shall then expire one year from the date of receipt of such notice by the other Contracting Party.

DONE at Vienna, on 19 December 1967, in two original copies.

For the Federal Republic of Germany:

LÖNS

For the Republic of Austria:

Dr. TONCIC-SORINJ

[TRADUCTION — TRANSLATION]

ACCORD[1] ENTRE LA RÉPUBLIQUE FÉDÉRALE D'ALLEMAGNE ET LA RÉPUBLIQUE D'AUTRICHE RELATIF AUX EFFETS DE L'AMÉNAGEMENT ET DE L'EXPLOITATION DE L'AÉROPORT DE SALZBOURG SUR LE TERRITOIRE DE LA RÉPUBLIQUE FÉDÉRALE D'ALLEMAGNE

La République fédérale d'Allemagne et la République d'Autriche, ci-après dénommées les Parties contractantes,

Etant membres de l'Organisation de l'aviation civile internationale (OACI),

Considérant que la zone de sécurité à établir pour l'aéroport autrichien de Salzbourg conformément à la Convention du 7 décembre 1944 relative à l'aviation civile internationale[2] s'étend jusque sur le territoire de la République fédérale d'Allemagne,

Considérant également que les normes minimales prévues par ladite Convention sont assurées par la loi autrichienne sur la navigation aérienne du 2 décembre 1957 (BGBI, n° 253) et par la loi allemande sur la navigation aérienne telle qu'elle a été modifiée le 22 octobre 1965 (*Bundesgesetzbl. I*, p. 1729),

Désireuses de favoriser le développement de la navigation aérienne internationale et de prévenir les dangers tant pour la navigation aérienne que pour la population en général sont convenues de ce qui suit :

Article premier. La République fédérale d'Allemagne s'engage à prendre les mesures que requièrent sur son territoire l'aménagement et l'exploitation de l'aéroport de Salzbourg, conformément à la loi allemande sur la navigation aérienne et aux arrêtés d'exécution qui s'y rapportent, sous leur forme en vigueur. Pour ce faire, elle se fondera sur l'autorisation d'exploiter l'aéroport de Salzbourg, aux fins de l'aviation civile, délivrée par les autorités autrichiennes compétentes en matière de navigation aérienne le 31 mai 1965 (Z1.33.500/13-I/8-1965) ainsi que sur les autorisations d'aménagement délivrées le 30 juin 1960 (Z1.32.467-I/7-1960) et le 29 mars 1963 (Z1.33.500/21-I/7-1963).

Article 2. 1) Les Parties contractantes procéderont à un échange de vues conformément à l'article 10 du présent Accord dans tout cas où l'autorisation d'exploitation aux fins de l'aviation civile ou l'autorisation d'aménagement relative à l'aéroport de Salzbourg fera l'objet d'une modification ou d'une adjonction. La République d'Autriche tiendra compte en pareil cas des exigences de la législation de la République fédérale d'Allemagne, notamment en ce qui concerne l'aménagement du territoire, la planification au niveau des *Länder*, la construction urbaine et la protection contre le bruit causé par les aéronefs. Dans tout cas où l'une quelconque desdites autorisations fera l'objet d'une modification

[1] Entré en vigueur le 17 mai 1974, soit 30 jours après l'échange des instruments de ratification, qui a eu lieu à Bonn le 17 avril 1974, conformément à l'article 14.

[2] Nations Unies, *Recueil des Traités*, vol. 15, p. 295. Pour les textes des Protocoles amendant cette Convention, voir vol. 320, p. 209 et 217; vol. 418, p. 161; et vol. 514, p. 209.

ou d'une adjonction nécessitant la prise de mesures sur le territoire de la République fédérale d'Allemagne, les dispositions de l'article premier seront applicables pour autant que la République fédérale d'Allemagne n'ait pas formulé d'objections quant à ladite modification ou ladite adjonction.

2) Au cas où il serait envisagé d'étendre les heures d'ouverture au trafic de l'aéroport de Salzbourg à la période allant de 23 heures à 6 heures (heure locale), l'autorisation de modifier les heures d'ouverture actuellement en vigueur ne sera accordée que si cette modification ne porte pas atteinte aux intérêts de la République fédérale d'Allemagne en matière de sécurité et d'ordre ou en ce qui concerne la protection contre le bruit causé par les aéronefs. Avant de délivrer ladite autorisation, les autorités autrichiennes compétentes en matière de navigation aérienne demanderont l'avis des autorités allemandes compétentes en la même matière.

Article 3. 1) Pour déterminer l'aire de protection des zones bâties *(Bauschutzbereich)* en territoire allemand, il sera tenu compte autant que possible, dans le cadre des dispositions de la loi allemande sur la navigation aérienne, de la zone de sécurité autrichienne.

2) Les autorités autrichiennes compétentes en matière de navigation aérienne mettront à la disposition des autorités allemandes compétentes des exemplaires d'un plan[1] à l'échelle 1 : 25 000 avec indication de l'aire de protection des zones bâties, qui sera ainsi officiellement délimitée et signalée auxdites autorités allemandes, ainsi que des copies des autorisations d'aménagement et d'exploitation de l'aéroport de Salzbourg, et de toute modification ou adjonction y apportées.

3) Dans tout cas où elles envisageront de refuser de délivrer un permis de construire ou une autorisation quelconque, les autorités allemandes compétentes en matière de navigation aérienne demanderont l'avis des autorités autrichiennes compétentes en la même matière avant de prendre leur décision.

Article 4. 1) Dans tout cas où une mesure des autorités allemandes concernant l'aménagement et l'exploitation de l'aéroport de Salzbourg fondera, en droit allemand, à demander une indemnisation à l'exploitant dudit aéroport, lesdites autorités seront représentées par la République fédérale d'Allemagne.

2) La République d'Autriche sera tenue d'indemniser la République fédérale d'Allemagne, l'Etat libre de Bavière et les collectivités locales dudit Etat de tous frais supportés et de tous les préjudices subis en raison de l'aménagement et de l'exploitation de l'aéroport de Salzbourg et, en particulier, des dépenses visées au paragraphe 1 du présent article et autres dépenses engagées pour désintéresser des tiers.

3) Les demandes d'indemnisation du chef de préjudices causés à des personnes, à des biens ou à des droits sur le territoire de la République fédérale d'Allemagne du fait de la circulation aérienne associée à l'aéroport de Salzbourg ou de l'exploitation dudit aéroport pourront être fondées soit sur le droit allemand soit sur le droit autrichien. Lorsque le droit allemand sera invoqué, ce seront les dispositions de l'article 11 de la loi allemande sur la navigation

[1] Voir hors-texte dans une pochette à la fin du présent volume.

aérienne et de l'article 26 du Code industriel qui s'appliqueront, *mutadis mutandis*, dans la mesure où l'exploitation dudit aéroport s'effectuera en conformité de la législation autrichienne en vigueur et compte tenu des dispositions du présent Accord. Les litiges auxquels lesdites demandes d'indemnisation pourraient donner lieu relèveront exclusivement de la compétence des tribunaux ordinaires de la République fédérale d'Allemagne.

Article 5. 1) Dans le cadre des dispositions régissant sa responsabilité pour ses agents, la République fédérale d'Allemagne répondra des préjudices causés sur son territoire à des personnes, à des biens ou à des droits du fait de la circulation aérienne associée à l'aéroport de Salzbourg ou de l'exploitation dudit aéroport, et qui seront imputables à la négligence d'agents de la République d'Autriche dans l'exercice de leurs fonctions.

2) Dans tout cas où une demande d'indemnisation lui sera présentée en vertu du paragraphe 1 du présent article, la République fédérale d'Allemagne en informera immédiatement la République d'Autriche, à laquelle elle signalera également toute action en justice éventuellement intentée.

3) Aux fins de l'établissement du dossier et dans la mesure où sa législation le lui permettra, la République d'Autriche sera tenue de fournir à la République fédérale d'Allemagne les renseignements et éléments de preuve pertinents dont elle disposera.

4) La République fédérale d'Allemagne sera tenue d'informer la République d'Autriche de tout règlement intérieur en matière d'indemnisation et elle lui remettra copie de la décision, de l'accord transactionnel ou de l'arrangement pertinent.

5) La République d'Autriche remboursera à la République fédérale d'Allemagne le montant qu'elle aura déboursé pour s'acquitter des obligations lui incombant en vertu du paragraphe 1 du présent article.

6) Le présent article ne s'appliquera pas lorsque la victime du préjudice sera un citoyen autrichien.

Article 6. Avant d'ordonner ou d'approuver une mesure quelconque, en particulier pour ce qui concerne la pose et l'entretien des balises de sécurité, les autorités allemandes compétentes demanderont l'avis des autorités autrichiennes compétentes en matière de navigation aérienne.

Article 7. La République d'Autriche veillera, dans le cadre des possibilités que lui offre le droit autrichien, à prendre les mesures appropriées pour que les agglomérations se trouvant sur le territoire de la République fédérale d'Allemagne ne soient pas survolées à une altitude inférieure à celle qui est nécessaire aux fins de la navigation aérienne et pour que l'exploitation des installations et moyens de transport ne soit pas entravée, pour ce qui concerne en particulier les chemins de fer fédéraux allemands.

Article 8. Le présent Accord ne porte aucunement atteinte aux dispositions des accords en vigueur concernant le tracé de la frontière, la sécurité de la navigation aérienne, et la protection contre le bruit causé par les aéronefs, ni aux droits de la République fédérale d'Allemagne en ce qui concerne l'installation et l'exploitation de stations de radiodiffusion. La République fédérale d'Allemagne veillera cependant à ce que lesdites stations ne gênent pas le fonctionnement des

installations nécessaires à la sécurité de la navigation aérienne associée à l'aéroport de Salzbourg.

Article 9. Sur la demande de la République fédérale d'Allemagne, la République d'Autriche accordera, en application du principe de la réciprocité et par la conclusion d'un accord analogue au présent Accord, à un aéroport civil allemand dont l'aire de protection des zones bâties s'étendra jusque sur le territoire autrichien le même traitement que celui dont bénéficie l'aéroport de Salzbourg en vertu du présent Accord.

Article 10. Selon les besoins, les autorités compétentes en matière de navigation aérienne des deux Parties contractantes procéderont à des échanges de vues aux fins de régler en étroite coopération toute question ayant trait à l'application ou à l'interprétation des dispositions du présent Accord.

Article 11. Chacune des Parties contractantes pourra demander que des consultations aient lieu au sujet de toute modification à apporter au présent Accord. Elle pourra également demander que des consultations aient lieu au sujet de l'interprétation ou de l'application du présent Accord lorsque, à son avis, l'échange de vues prévu à l'article 10 sera resté sans effet. Ces consultations devront commencer dans les 30 jours de la réception de la demande.

Article 12. 1) Tout différend relatif à l'interprétation ou à l'application du présent Accord sera réglé par les autorités compétentes des Parties contractantes.

2) Lorsqu'un différend ne pourra être réglé de cette manière, il sera, à la demande de l'une ou l'autre des Parties contractantes, porté devant un tribunal arbitral.

3) Le tribunal arbitral sera, pour chaque affaire, composé de la manière suivante. Chacune des Parties contractantes nommera un arbitre et les deux arbitres choisiront comme président un ressortissant d'un Etat tiers, désigné par les Gouvernements des Parties contractantes. Les membres du tribunal arbitral devront être nommés dans un délai de deux mois et le président dans un délai de trois mois, à compter de la date à laquelle l'une des Parties contractantes aura informé l'autre de son intention de demander l'arbitrage du différend.

4) Si les délais prévus au paragraphe 3 du présent article ne sont pas respectés, l'une ou l'autre des Parties contractantes pourra, à défaut d'une autre formule d'entente, prier le Président du Conseil de l'OACI de procéder aux nominations nécessaires. Si le Président est ressortissant de l'une des Parties contractantes on ne peut, pour une autre raison, procéder aux nominations nécessaires, son adjoint y procédera.

5) Le tribunal arbitral se prononcera à la majorité des voix. Ses décisions auront force obligatoire. Chaque Partie contractante supportera les frais de l'arbitre qu'elle aura désigné, ainsi que ceux de sa participation aux travaux du tribunal arbitral; les dépenses du président et les autres frais seront partagés par moitié entre les Parties contractantes. Pour le reste, le tribunal arbitral sera maître de sa procédure.

6) En ce qui concerne l'assignation et l'audition de témoins et d'experts, les tribunaux et les instances administratives des deux Parties contractantes fourniront la même assistance judiciaire et administrative en réponse à la requête

présentée par le tribunal arbitral au Gouvernement intéressé que s'il s'agissait d'une requête émanant d'un tribunal civil étranger.

Article 13. Le présent Accord s'appliquera également au *Land* de Berlin, à moins que le Gouvernement de la République fédérale d'Allemagne n'adresse une déclaration contraire au Gouvernement de la République d'Autriche dans un délai de trois mois à compter de l'entrée en vigueur du présent Accord.

Article 14. 1) Le présent Accord est sujet à ratification. L'échange des instruments de ratification aura lieu aussitôt que possible à Bonn.

2) Le présent Accord entrera en vigueur 30 jours après l'échange des instruments de ratification.

3) Chacune des Parties contractantes pourra à tout moment dénoncer le présent Accord par écrit. Cette dénonciation prendra effet un an après la date de la réception de la notification par l'autre Partie contractante.

FAIT à Vienne, le 19 décembre 1967, en deux exemplaires.

Pour la République fédérale d'Allemagne :

LÖNS

Pour la République d'Autriche :

TONCIC-SORINJ

No. 13475

FEDERAL REPUBLIC OF GERMANY
and
INDONESIA

Agreement concerning financial assistance (with exchange of letters). Signed at Djakarta on 7 December 1973

Authentic texts: German, English and Indonesian.

Registered by the Federal Republic of Germany on 27 August 1974.

RÉPUBLIQUE FÉDÉRALE D'ALLEMAGNE
et
INDONÉSIE

Accord d'aide financière (avec échange de lettres). Signé à Djakarta le 7 décemhre 1973

Textes authentiques : allemand, anglais et indonésien.

Enregistré par la République fédérale d'Allemagne le 27 août 1974.

[GERMAN TEXT — TEXTE ALLEMAND]

ABKOMMEN ZWISCHEN DER REGIERUNG DER BUNDESREPUBLIK DEUTSCHLAND UND DER REGIERUNG DER REPUBLIK INDONESIEN ÜBER KAPITALHILFE

Die Regierung der Bundesrepublik Deutschland und die Regierung der Republik Indonesien,

im Geiste der bestehenden freundschaftlichen Beziehungen zwischen der Bundesrepublik Deutschland und der Republik Indonesien,

in dem Wunsche, diese freundschaftlichen Beziehungen durch fruchtbare Zusammenarbeit auf dem Gebiet der Entwicklungshilfe zu festigen und zu vertiefen,

im Bewußtsein, daß die Aufrechterhaltung dieser Beziehungen die Grundlage dieses Abkommens ist,

in der Absicht, die Entwicklung der indonesischen Wirtschaft zu fördern,

sind wie folgt übereingekommen:

Artikel 1. (1) Die Regierung der Bundesrepublik Deutschland ermöglicht es der Regierung der Republik Indonesien, daß die Bank Indonesia, mit Vollmacht und im Auftrag der Regierung der Republik Indonesien handelnd, bei der Kreditanstalt für Wiederaufbau, Frankfurt am Main, zur Stabilisierung und zum Wiederaufbau der indonesischen Wirtschaft Darlehen bis zur Höhe von insgesamt einhundertsechzig Millionen Deutsche Mark gemäß Absatz 2 bis 4 aufnimmt.

(2) Ein Betrag bis zur Höhe von vierundsechzig Millionen fünfhunderttausend Deutsche Mark ist zur Finanzierung der Einfuhr von Gütern des laufenden notwendigen zivilen Einfuhrbedarfs Indonesiens und damit zusammenhängender Transporte sowie anderer Leistungen nach Maßgabe näherer Vereinbarungen bestimmt.

Die Regierung der Bundesrepublik Deutschland geht davon aus, daß die Regierung der Republik Indonesien die aus dem Verkauf der dargeliehenen Deutschen Mark anfallenden Rupiah-Gegenwerte für Entwicklungsvorhaben verwendet.

(3) Ein Betrag bis zur Höhe von fünfzehn Millionen fünfhunderttausend Deutsche Mark ist als *maintenance support* zur Finanzierung von Ausrüstungen, Ersatz- und Ergänzungsinvestitionen sowie Ersatzteilen vorgesehen, die für zwischen beiden Regierungen noch zu vereinbarende Vorhaben ziviler öffentlicher Unternehmen bestimmt sind, sowie zur Finanzierung damit zusammenhängender Leistungen.

(4) Ein Betrag bis zur Höhe von achtzig Millionen Deutsche Mark ist zur Finanzierung von Kapitalhilfeprojekten vorgesehen, die von beiden Regierungen auszuwählen sind. Die endgültige Festlegung erfolgt, nachdem die Prüfung die Förderungswürdigkeit der Projekte ergeben hat.

Artikel 2. (1) Die Verwendung dieser Darlehen sowie die Bedingungen, zu denen sie gewährt werden, bestimmen die zwischen der Bank Indonesia, mit Vollmacht und im Auftrag der Regierung der Republik Indonesien handelnd, und der Kreditanstalt für Wiederaufbau abzuschließenden Darlehensverträge, die den in der Bundesrepublik Deutschland geltenden Rechtsvorschriften unterliegen.

(2) Die Regierung der Republik Indonesien garantiert gegenüber der Kreditanstalt für Wiederaufbau alle Zahlungen und den sich daraus ergebenden Transfer in Erfüllung von Verbindlichkeiten des Darlehensnehmers auf Grund der abzuschließenden Darlehensverträge.

Artikel 3. Die Regierung der Republik Indonesien stellt die Kreditanstalt für Wiederaufbau von sämtlichen Steuern und sonstigen öffentlichen Abgaben frei, die bei Abschluß oder Durchführung der in Artikel 2 erwähnten Darlehensverträge in der Republik Indonesien erhoben werden.

Artikel 4. Die Regierung der Republik Indonesien überläßt bei den sich aus der Darlehensgewährung ergebenden Transporten von Personen und Gütern im See- und Luftverkehr den Passagieren und Lieferanten die freie Wahl der Verkehrsunternehmen, trifft keine Maßnahmen, welche die gleichberechtigte Beteiligung der Verkehrsunternehmen mit Sitz in dem deutschen Geltungsbereich dieses Abkommens ausschließen oder erschweren, und erteilt gegebenenfalls die erforderlichen Genehmigungen.

Artikel 5. Lieferungen und Leistungen für Vorhaben, die aus den Darlehen gemäß Artikel 1 Absatz 3 und 4 bezahlt werden, sind international öffentlich auszuschreiben, soweit nicht nach Prüfung einzelner Vorhaben von Fall zu Fall etwas Abweichendes festgelegt wird.

Artikel 6. Die Regierung der Bundesrepublik Deutschland legt besonderen Wert darauf, daß bei den sich aus der Gewährung der Darlehen ergebenden Lieferungen die Ertzeugnisse der Industrie des Landes Berlin bevorzugt berücksichtigt werden.

Artikel 7. Mit Ausnahme der Bestimmungen des Artikels 4 hinsichtlich des Luftverkehrs gilt dieses Abkommen auch für das Land Berlin, sofern nicht die Regierung der Bundesrepublik Deutschland gegenüber der Regierung der Republik Indonesien innerhalb von drei Monaten nach Inkrafttreten des Abkommens eine gegenteilige Erklärung abgibt.

Artikel 8. Dieses Abkommen tritt am Tage seiner Unterzeichnung in Kraft.

GESCHEHEN zu Jarkarta am siebten Dezember neunzehnhundertdreiundsiebzig in zwei Urschriften, jede in deutscher, indonesischer und englischer Sprache. Der deutsche und der indonesische Wortlaut sind gleichermaßen verbindlich; bei unterschiedlicher Auslegung des deutschen und indonesischen Wortlauts ist der englische Wortlaut maßgebend.

Für die Regierung der Bundesrepublik Deutschland:
R. BALKEN

Für die Regierung der Republik Indonesien:
ADAM MALIK

EXCHANGE OF LETTERS — ÉCHANGE DE LETTRES

I

DER BOTSCHAFTER DER BUNDESREPUBLIK DEUTSCHLAND
DUTA BESAR REPUBLIK FEDERASI JERMAN

Jakarta, den 7. Dezember 1973

Herr Minister,

ich beziehe mich auf Artikel 1 Absatz 2 Satz 1 und Artikel 5 des am 7. Dezember 1973 unterzeichneten Abkommens zwischen der Regierung der Bundesrepublik Deutschland und der Regierung der Republik Indonesien über Kapitalhilfe, die wie folgt lauten:

"Ein Betrag bis zur Höhe von vierundsechzig Millionen fünfhunderttausend Deutsche Mark ist zur Finanzierung der Einfuhr von Gütern des laufenden notwendigen zivilen Einfuhrbedarfs Indonesiens und damit zusammenhängender Transporte sowie anderer Leistungen nach Maßgabe näherer Vereinbarungen bestimmt.

"Lieferungen und Leistungen für Vorhaben, die aus den Darlehen gemäß Artikel 1 Absatz 3 und 4 bezahlt werden, sind international öffentlich auszuschreiben, soweit nicht nach Prüfung der einzelnen Vorhaben von Fall zu Fall etwas Abweichendes festgelegt wird."

Ich beehre mich, Eurer Exzellenz namens der Regierung der Bundesrepublik Deutschland hierzu folgendes darzulegen:

Die Regierung der Bundesrepublik Deutschland befürwortet im Interesse der Entwicklungsländer das Prinzip der Lieferungebundenheit bei der Kapitalhilfe. Sie hat dies wiederholt öffentlich erklärt und durch die ungebundene Projekthilfe für Indonesien seit 1970 bekräftigt. In diesem Jahr gewährt sie erstmals auch die Warenhilfe ungebunden, so daß nunmehr ihre gesamte Kapitalhilfe nicht mehr an Lieferungen und Leistungen aus der Bundesrepublik Deutschland gebunden ist. Die Regierung der Bundesrepublik Deutschland erwartet jedoch, daß die Regierung der Republik Indonesien bei der Verwendung der Warenhilfe die Anforderungen von in Indonesien errichteten Unternehmen mit deutscher Kapitalbeteiligung sowie die Inhaber deutscher Lizenzen mit Wohlwollen berücksichtigt.

Hinsichtlich der Projekthilfe hat die Regierung der Bundesrepublik Deutschland keinen Zweifel daran gelassen, daß sie die internationale öffentliche Ausschreibung der Lieferungen und Leistungen als ein weltweit gültiges Prinzip anstrebe und mit ihrer Aufbindung 1970 einen beispielgebenden ersten Schritt in dieser Richtung habe tun wollen. In entsprechenden Erklärungen anläßlich bilateraler und multilateraler Kontakte hat sich die Regierung der Bundesrepublik Deutschland zu diesem Prinzip bekannt und ihrer Hoffnung Ausdruck verliehen, daß sich andere Geberländer dem deutschen Beispiel anschließen würden. Sie hat auch nie einen Zweifel daran gelassen, daß sie in dieser Frage — insbesondere im Hinblick auf das indonesische Interesse — das Vorgehen der übrigen Geberländer nicht außer acht lassen könne. Ausgehend von diesem grundsätzlichen Standpunkt behält sich die

Regierung der Bundesrepublik Deutschland vor, von Fall zu Fall zu prüfen, welche Ausschreibungsmodalitäten dem einzelnen Projekt angemessen sind und — soweit dies sachlich geboten erscheint — im Einzelfall ein auf die Bundesrepublik Deutschland beschränkte Ausschreibung festzulegen.

Aus den gleichen grundsätzlichen Erwägungen kann die Regierung der Bundesrepublik Deutschland in bezug auf die Warenhilfe das Vorgehen der übrigen Geberländer ebenfalls nicht außer acht lassen. Sie behält sich daher vor, die bei der in diesem Jahr erstmals erfolgten Aufbindung erzielten Erfahrungen zu prüfen und sie zur Grundlage neuer Entscheidungen über das künftige Verfahren bei der Abwicklung der Warenhilfe zu machen.

Ich bitte Sie, den Empfang dieses Schreibens zu bestätigen.

Genehmigen Sie, Herr Minister, die Versicherung meiner ausgezeichnetsten Hochachtung.

[*Signed — Signé*][1]

Seiner Exzellenz dem Außenminister
der Republik Indonesien
Herrn Adam Malik
Jakarta

II

MINISTER FOR FOREIGN AFFAIRS
REPUBLIC OF INDONESIA

Jakarta, den 7. Dezember 1973

Exzellenz,

ich beehre mich, den Empfang Ihres Schreibens vom 7. Dezember 1973 zu bestätigen, das folgenden Wortlaut hat:

[*See letter I — Voir lettre I*]

Ich beehre mich, zu bestätigen, daß ich mit dem Inhalt des vorstehenden Schreibens einverstanden bin und daß die Regierung der Republik Indonesien die Erwartungen der Regierung der Bundesrepublik Deutschland hinsichtlich der Verwendung der Warenhilfe gebührend berücksichtigen wird.

Genehmigen Sie, Exzellenz, die Versicherung meiner ausgezeichnetsten Hochächtung.

[*Signed — Signé*][2]

Seiner Exzellenz dem Botschafter
der Bundesrepublik Deutschland
Herrn Richard Balken
Jakarta

[1] Signed by R. Balken — Signé par R. Balken.
[2] Signed by Adam Malik — Signé par Adam Malik.

AGREEMENT[1] BETWEEN THE GOVERNMENT OF THE FEDERAL REPUBLIC OF GERMANY AND THE GOVERNMENT OF THE REPUBLIC OF INDONESIA CONCERNING FINANCIAL ASSISTANCE

The Government of the Federal Republic of Germany and the Government of the Republic of Indonesia,

In the spirit of the friendly relations existing between the Federal Republic of Germany and the Republic of Indonesia,

Desiring to strengthen and intensify those friendly relations by fruitful co-operation in the field of development assistance,

Aware that the maintenance of those relations constitutes the basis of the present Agreement,

Intending to promote the development of the Indonesian economy,

Have agreed as follows:

Article 1. (1) The Government of the Federal Republic of Germany shall enable the Government of the Republic of Indonesia to have the Bank of Indonesia, acting with the authority and on behalf of the Government of the Republic of Indonesia, raise with the Kreditanstalt für Wiederaufbau (Development Loan Corporation), Frankfurt/Main, pursuant to paragraphs 2 to 4 below, loans up to a total of one hundred and sixty million German Marks for the stabilization and recovery of the Indonesian economy.

(2) Up to sixty-four million five hundred thousand German Marks are intended for financing the import of goods to cover Indonesia's current civilian requirements as well as related transport and other services in accordance with detailed arrangements.

The Government of the Federal Republic of Germany understands that the Government of the Republic of Indonesia will use for development projects the Rupiah counterpart funds accruing from the sale of the German Marks provided on loan.

(3) Up to fifteen million five hundred thousand German Marks are intended as a maintenance support for the financing of equipment, of replacement and supplementary investments as well as of spare parts for projects of civilian public enterprises still to be agreed upon by the two Governments, and for the financing of related services.

(4) Up to eighty million German Marks are intended for the financing of financial assistance projects to be jointly selected by the two Governments. The final allocation shall be made after an appraisal has shown the projects to be eligible for promotion.

Article 2. (1) The utilization of the loans as well as the terms and conditions on which they are granted shall be governed by the provisions of the loan agreements to be concluded between the Bank of Indonesia, acting with the au-

[1] Came into force on 7 December 1973 by signature, in accordance with article 8.

thority and on behalf of the Government of the Republic of Indonesia, and the Kreditanstalt für Wiederaufbau, which shall be subject to the legal provisions applicable in the Federal Republic of Germany.

(2) The Government of the Republic of Indonesia shall guarantee to the Kreditanstalt für Wiederaufbau all payments and the resultant transfer to be made in fulfilment of the borrower's liabilities under the loan agreements to be concluded.

Article 3. The Government of the Republic of Indonesia shall exempt the Kreditanstalt für Wiederaufbau from all taxes and other public charges levied in the Republic of Indonesia at the time of the conclusion, or during the execution, of the loan agreements referred to in article 2 of the present Agreement.

Article 4. The Government of the Republic of Indonesia shall allow passengers and suppliers free choice of transport enterprises for such transportation by sea or air of persons and goods as results from the granting of the loans, and shall abstain from taking any measures that will exclude or impair the fair and equal participation of transport enterprises having their seat in the German area of application of this Agreement, and grant the relevant permits are required.

Article 5. Supplies and services for projects financed from the loans pursuant to the provisions of article 1 (3), and (4) of the present Agreement shall be subject to international public bidding, unless otherwise provided for in individual cases after appraisal of the projects concerned.

Article 6. With regard to the supplies resulting from the granting of the loans, the Government of the Federal Republic of Germany attaches particular importance to preference being given to products of industries of *Land* Berlin.

Article 7. With the exception of those provisions of article 4 which refer to air transport, this Agreement shall also apply to *Land* Berlin, provided that the Government of the Federal Republic of Germany does not make a contrary declaration to the Government of the Republic of Indonesia within three months after the entry into force of the present Agreement.

Article 8. The present Agreement shall enter into force on the date of signature thereof.

DONE at Jakarta on the seventh day of December nineteen hundred seventy three in two originals, each in the German, English and Indonesian languages. The Indonesian and the German texts shall be equally authentic; in case of divergent interpretation of the Indonesian and German texts the English text shall prevail.

For the Government of the Federal Republic of Germany:	For the Government of the Republic of Indonesia:
[*Signed — Signé*][1]	[*Signed — Signé*][2]

[1] Signed by R. Balken — Signé par R. Balken.
[2] Signed by Adam Malik — Signé par Adam Malik.

EXCHANGE OF LETTERS

I

THE AMBASSADOR OF THE FEDERAL REPUBLIC OF GERMANY

Jakarta, 7 December 1973

Excellency,

I refer to the first sentence of article 1 (2) and to article 5 of the Agreement, signed on 7 December 1973 between the Government of the Federal Republic of Germany and the Government of the Republic of Indonesia concerning financial assistance, which reads as follows:

> "Up to sixty-four million five hundred thousand German Marks are intended for financing the import of goods to cover Indonesia's current civilian requirements as well as related transport and other services in accordance with detailed arrangements.
>
> "Supplies and services for projects financed from the loans pursuant to the provisions of article 1 (3) and (4) of the present Agreement shall be subject to international public bidding, unless otherwise provided for in individual cases after appraisal of the projects concerned."

With regard to the foregoing, I have the honour to state the following on behalf of the Government of the Federal Republic of Germany:

In the interest of developing countries, the Government of the Federal Republic of Germany supports the principle of untied supplies in connexion with financial assistance. It has stated this repeatedly in public and confirmed it by the untied project aid it has granted to Indonesia since 1970. This year for the first time it will also untie its commodity aid, so that its entire financial assistance will no longer be tied to supplies and services from the Federal Republic of Germany. The Government of the Federal Republic of Germany expects, however, that the Government of the Republic of Indonesia in utilizing the commodity aid shall give sympathetic consideration to requirements by enterprises established in Indonesia with German interest as well as requirements by holders of German licences.

With regard to project aid the Government of the Federal Republic of Germany has left no doubt about the fact that it hopes to see international public bidding for supplies and services observed as an internationally valid principle and that, in untying its aid in 1970, it wanted to set an example by taking a first step in this direction. In corresponding statements on the occasion of bilateral and multilateral contacts, the Government of the Federal Republic of Germany has committed itself to this principle and expressed its hope that other donor countries would follow suit. It has, moreover, never left any doubt about the fact that—particularly in view of the Indonesian interest—it could not disregard the approach of other donor countries in this matter. Based on this fundamental point of view, the Government of the Federal Republic of Germany reserves the right to examine on a case-by-case basis what bidding modalities are appropriate for the individual project and, if it appears to be imperative on substantive grounds in individual cases, to limit bidding to the Federal Republic of Germany.

In the light of the same considerations of principle the Government of the Federal Republic of Germany cannot disregard the approach of the other donor countries with regard to commodity aid. It therefore reserves the right to analyse the experience gained in connexion with the initial untying of commodity aid this year, and to make new decisions on the procedure of handling such aid.

I would be grateful if Your Excellency would acknowledge the receipt of this letter.

Accept, Excellency, the assurances of my highest consideration.

[*Signed — Signé*[1]]

His Excellency the Minister for Foreign Affairs
of the Republic of Indonesia
Mr. Adam Malik
Jakarta

II

MINISTER FOR FOREIGN AFFAIRS
REPUBLIC OF INDONESIA

Jakarta, December 7, 1973

No.: D.1256/73/01/I

Excellency,

I have the honour to acknowledge receipt of your note dated December 7, 1973, which reads as follows:

[*See letter I*]

I have the honour to confirm that I agree to the content of the abovementioned letter and that the Government of the Republic of Indonesia will take due note of the expectations of the Government of the Federal Republic of Germany with regard to the utilization of the commodity aid.

Accept, Excellency, the assurances of my highest consideration.

[*Signed*]
ADAM MALIK

His Excellency Richard Balken
Ambassador of the Federal Republic of Germany
Jakarta

[1] Signed by R. Balken — Signé par R. Balken.

[INDONESIAN TEXT — TEXTE INDONÉSIEN]

PERSETUJUAN ANTARA PEMERINTAH REPUBLIK FEDERASI JERMAN DAN PEMERINTAH REPUBLIK INDONESIA MENGENAI BANTUAN KEUANGAN

Pemerintah Republik Federasi Jerman dan Pemerintah Republik Indonesia,

Dalam semangat hubungan persahabatan yang ada antara Republik Federasi Jerman dan Republik Indonesia,

Berkeinginan memperkukuh dan memperdalam hubungan persahabatan tersebut dengan kerjasama yang bermanfaat dalam bidang bantuan pembangunan,

Menyadari bahwa pemeliharaan dari hubungan-hubungan tersebut merupakan dasar dari Persetujuan ini,

Bermaksud untuk memajukan pembangunan ekonomi Indonesia telah menyetujui seperti berikut:

Pasal 1. (1) Pemerintah Republik Federasi Jerman memungkinkan bagi Pemerintah Republik Indonesia, sehingga Bank Indonesia, yang bertindak dengan kuasa dan atas nama Pemerintah Republik Indonesia, dapat mengambil pinjaman sampai jumlah seluruhnya seratus enam puluh juta Mark Jerman pinjaman-pinjaman dari Kreditanstalt für Wiederaufbau (Development Loan Corporation), Frankfurt/Main, sesuai dengan ayat-ayat 2 sampai dengan 4 dibawah ini, bagi stabilisasi dan perbaikan ekonomi Indonesia.

(2) Hingga jumlah enam puluh empat juta lima ratus ribu Mark Jerman dimaksudkan untuk pembiayaan impor barang-barang bagi penutup keperluan sipil Indonesia yang terus menerus serta pengangkutan yang bersangkutan dan juga jasa-jasa lain sebagaimana akan disetujui selanjutnya.

Pemerintah Republik Federasi Jerman memahami bahwa Pemerintah Republik Indonesia akan menggunakan untuk proyek-proyek pembangunan nilai lawan dalam rupiah hasil penjualan Mark Jerman yang dipinjamkan itu.

(3) Hingga jumlah lima belas juta lima ratus ribu Mark Jerman dimaksudkan sebagai cadangan pemeliharaan *(maintenance support)* untuk membiayai perlengkapan, penanaman modal penggantian dan penanaman modal tambahan dan juga onderdil-onderdil bagi proyek-proyek perusahaan umum sipil yang masih akan disetujui oleh kedua Pemerintah, serta untuk pembiayaan jasa-jasa yang bertalian dengan itu.

(4) Hingga jumlah delapan puluh juta Mark Jerman dimaksudkan untuk membiayai proyek-proyek bantuan keuangan yang akan dipilih bersama oleh kedua Pemerintah.

Peruntukan terakhir akan ditetapkan setelah penilaian menunjukkan bahwa proyek-proyek wajar untuk dimajukan.

Pasal 2. (1) Penggunaan pinjaman-pinjaman serta syarat-syarat pemberiannya akan ditentukan dalam perjanjian-perjanjian pinjaman yang akan dibuat oleh Bank Indonesia yang bertindak untuk dan atas nama Pemerintah Republik

Indonesia dengan Kreditanstalt für Wiederaufbau, yang takluk kepada peraturan-peraturan hukum yang berlaku di Republik Federasi Jerman.

(2) Pemerintah Republik Indonesia memberi jaminan kepada Kreditanstalt für Wiederaufbau segala pembayaran dan pengiriman usang *(transfer)* yang berhubung dengan itu akan dilakukan untuk memenuhi hutang-hutang si peminjam dalam rangka perjanjian-perjanjian pinjaman yang akan dibuat.

Pasal 3. Pemerintah Republik Indonesia akan membebaskan Kreditanstalt für Wiederaufbau dari segala pajak dan pungutan-pungatan umum lain yang dikenakan di Republik Indonesia pada waktu membuat atau selama pelaksanaan perjanjian-perjanjian pinjaman yang dicantumkan dalam pasal 2 dari Persetujuan sekarang ini.

Pasal 4. Pemerintah Republik Indonesia akan menyerahkan kepada para penumpang dan pengirim barang-barang (leveransier) untuk memilih secara bebas perusahaan-perusahaan pengangkutan yang digunakannya dalam lalu-lintas di laut atau udara untuk pengangkutan orang-orang atau barang-barang berhubung dengan pemberian pinjaman-pinjaman itu, tidak akan mengambil tindakan untuk menolak atau mempersulit ikut sertanya secara wajar dan sepadan bagi perusahaan-perusahaan pengangkutan yang mempunyai kedudukan di kawasan Jerman berlakunya Persetujuan ini, demikian pula akan memberikan izin-izin seperlunya.

Pasal 5. Pemesanan barang-barang dan jasa-jasa untuk proyek-proyek yang dibiayai dari pinjaman-pinjaman sesuai dengan ketentuan-ketentuan dari pasal 1, ayat (3) dan (4) dari Persetujuan sekarang ini, akan diserahkan kepada penawaran umum internasional, terkecuali ada ketentuan lain dalam hal-hal tertentu setelah diadakan penilaian terhadap proyek-proyek yang bersangkutan.

Pasal 6. Mengenai barang-barang yang dibeli dengan pinjaman ini Pemerintah Republik Federasi Jerman menganggap sangat penting untuk memberikan preferensi kepada hasil-hasil industri *Land* Berlin.

Pasal 7. Terkecuali ketentuan-ketentuan yang tercantum dalam pasal 4 mengenai pengangkutan udara, Persetujuan ini berlaku pula untuk *Land* Berlin, dengan syarat bahwa Pemerintah Republik Federasi Jerman tidak menyampaikan pernyataan berlawanan kepada Pemerintah Republik Indonesia didalam jangka waktu tiga bulan setelah mulai berlakunya Persetujuan yang sekarang ini.

Pasal 8. Persetujuan sekarang ini mulai berlaku pada tanggal ditandatanganinya.

DIBUAT di Jakarta pada tanggal 7 Desember 1973 dalam aslinya rangkap dua masing-masing dalam bahasa Jerman, bahasa Indonesia dan bahasa Inggeris. Naskah dalam bahasa Jerman dan bahasa Indonesia mempunyai kekuatan yang sama syah. Dalam hal penafsiran terhadap naskah Jerman dan naskah Indonesia berbeda-beda, maka naskah Inggeris yang menentukan.

Untuk Pemerintah Republik Federasi Jerman:	Untuk Pemerintah Republik Indonesia:
[*Signed — Signé*][1]	[*Signed* — Signé][2]

[1] Signed by R. Balken — Signé par R. Balken.
[2] Signed by Adam Malik — Signé par Adam Malik.

EXCHANGE OF LETTERS — ÉCHANGE DE LETTRES

I

DER BOTSCHAFTER DER BUNDESREPUBLIK DEUTSCHLAND
DUTA BESAR REPUBLIK FEDERASI JERMAN

Jakarta, 7 Desember 1973

Yang Mulia,

Menunjuk kepada kalimat pertama dari pasal 1 ayat (2) dan pada pasal 5 dari Persetujuan yang ditanda-tangani pada 7 Desember 1973 antara Pemerintah Republik Federasi Jerman dan Pemerintah Republik Indonesia mengenai Bantuan Keuangan yang berbunyi sebagai berikut:

"Hingga enam puluh ampat juta lima ratus ribu Mark Jerman dimaksudkan untuk pembiayaan impor barang2 bagi penutup keperluan sipil Indonesia yang terus menerus serta pengangkutan yang bersangkutan dan juga jasa2 lain sebagaimana akan disetujui selanjutnya.

"Pemesanan barang2 dan jasa2 untuk proyek2 yang dibiayai dari pinjaman2 sesuai dengan ketentuan2 dari pasal 1 ayat (3) dan (4) dari Persetujuan sekarang ini akan diserahkan kepada penawaran umum internasional, terkecuali ada ketentuan lain dalam hal2 tertentu setelah diadakan penilaian terhadap proyek2 yang bersangkutan."

Berhubung dengan yang tersebut diatas, saya atas nama Pemerintah Republik Federasi Jerman dengan hormat mengemukakan hal sebagai berikut:

Demi kepentingan negara2 berkembang, Pemerintah Republik Federasi Jerman mendukung prinsip pemberian pinjaman yang tidak terikat dalam rangka bantuan keuangan. Ia berulang kali telah menyatakan dihadapan umum dan menegaskannya dalam memberi bantuan proyek yang tidak terikat kepada Indonesia semenjak 1970. Tahun ini untuk pertama kalinya ia melepaskan pula bantuan komoditinya, sehingga seluruh bantuan keuangan tidak lagi terikat kepada pemesanan barang2 dan jasa2 dari Republik Federasi Jerman. Namun Pemerintah Republik Federasi Jerman mengharapkan bahwa Pemerintah Republik Indonesia, dalam menggunakan bantuan komoditi itu, dengan hati terbuka mempertimbangkan permintaan2 dari fihak perusahaan2 yang didirikan di Indonesia dengan turut-sertanya modal Jerman maupun dari fihak pemegang2 lisensi Jerman.

Mengenai bantuan proyek tidak dapat disangsikan lagi kenyataan bahwa Pemerintah Republik Federasi Jerman ingin melihat agar penawaran umum internasional untuk pemesanan barang2 dan jasa2 ditaati sebagai prinsip yang berlaku diseluruh dunia, dan dengan melepaskan bantuannya pada tahun 1970 ia bermaksud untuk memberi teladan berupa langkah pertama kejurusan ini. Dalam pernyataan2 yang sepadan dengan maksud itu pada kesempatan hubungan bilateral dan multilateral Pemerintah Republik Federasi Jerman mengikat diri kepada prinsip ini dan menyatakan pengharapannya agar negara2 donor lainnya akan mengikuti contoh Jerman itu. Ia juga tidak pernah menimbulkan kesangsian dalam hal ini — khusus sehubungan dengan kepentingan Indonesia — ia tidak dapat mengesampingkan sikap negara2 donor lainnya. Bersandarkan pokok pertimbangan ini, Pemerintah Republik Federasi Jerman

mempertahankan haknya untuk meneliti atas dasar kasus satu persatu cara2 penawaran yang sepadan dengan proyek masing2 dan dianggap perlu karena keadaan obyektip jika dalam hal2 tertentu membatasi penawarannya pada Republik Federasi Jerman.

Berdasarkan pertimbangan pokok yang sama, demikian pula Pemerintah Republik Federasi Jerman tidak dapat mengesampingkan sikap negara2 donor lainnya mengenai bantuan komoditi. Oleh karena itu ia mempertahankan haknya untuk menyelidiki pengalaman2 yang diperolehnya sehubungan dengan cara2 melepaskan bantuan komoditi untuk pertama kalinya pada tahun ini dan menjadikannya dasar keputusan2 baru tentang prosedur dalam menjalankan bantuan komoditi di hari kemudian.

Saya mohon kepada Yang Mulia, sudilah memberitahukan penerimaan surat ini.

Terimalah Yang Mulia, penghargaan saya yang setinggi2nya.

[*Signed — Signé*][1]

Kepada Yang Mulia
Menteri Luar Negeri Republik Indonesia
Tuan Adam Malik
Jakarta

II

MENTERI LUAR NEGERI
REPUBLIK INDONESIA

Jakarta, Desember 7, 1973

No.: D.1256/73/01/I

Yang Mulia,

Saya mendapat kehormatan untuk memberitahukan, bahwa saya telah menerima Nota Yang Mulia tanggal 7 Desember 1973, yang berbunyi sebagai berikut:

[*See letter I — Voir lettre I*]

Saya mendapat kehormatan untuk menegaskan bahwa saya menyetujui isi daripada surat tersebut diatas, dan bahwa Pemerintah Republik Indonesia akan memperhatikan harapan-harapan daripada Pemerintah Federasi Jermansehubungan dengan penggunaan bantuan komoditi.

Terimalah Yang Mulia penghargaan saya yang setinggi-tingginya.

[*Signed — Signé*]
ADAM MALIK

Yang Mulia Richard Balken
Duta Besar Republik Federasi Jerman
Jakarta

[1] Signed by R. Balken — Signé par R. Balken.

[TRADUCTION — TRANSLATION]

ACCORD D'AIDE FINANCIÈRE[1] ENTRE LE GOUVERNEMENT DE LA RÉPUBLIQUE FÉDÉRALE D'ALLEMAGNE ET LE GOUVERNEMENT DE LA RÉPUBLIQUE D'INDONÈSIE

Le Gouvernement de la République fédérale d'Allemagne et le Gouvernement de la République d'Indonésie,

Dans l'esprit des relations amicales existant entre la République fédérale d'Allemagne et la République d'Indonésie,

Désireux de renforcer et de développer ces relations amicales par une coopération fructueuse dans le domaine de l'assistance au développement,

Conscients du fait que le maintien de ces relations constitue le fondement du présent Accord,

Se proposant de favoriser le développement de l'économie indonésienne,

Sont convenus de ce qui suit :

Article premier. 1) Le Gouvernement de la République fédérale d'Allemagne autorisera le Gouvernement de la République d'Indonésie à faire contracter par la Banque d'Indonésie, mandatée par le Gouvernement de la République d'Indonésie et agissant en son nom, auprès de la Kreditanstalt für Wiederaufbau (Société de crédit pour le relèvement économique) de Francfort-sur-le-Main, et en application des dispositions des paragraphes 2 à 4 ci-dessous, des emprunts d'un montant total maximum de 160 millions de marks allemands pour assurer la stabilisation et le relèvement de l'économie indonésienne.

2) Un montant maximum de 64 500 000 marks allemands est destiné à financer l'importation de biens en vue de satisfaire les besoins civils actuels de l'Indonésie ainsi que les services connexes de transport et autres conformément à des arrangements détaillés.

Le Gouvernement de la République fédérale d'Allemagne compte que le Gouvernement de la République d'Indonésie utilisera pour des projets de développement l'équivalent en rupiahs tiré de la vente des marks allemands empruntés.

3) Un montant maximum de 15 500 000 marks allemands est prévu comme *maintenance support* pour le financement de matériel, d'investissements de remplacement et d'investissements supplémentaires ainsi que de pièces détachées pour des projets d'entreprises publiques civiles dont les deux Gouvernements doivent encore convenir, ainsi que pour le financement de services connexes.

4) Un montant maximum de 80 millions de marks allemands est prévu pour le financement de projets bénéficiant d'une aide financière, qui seront choisis conjointement par les deux Gouvernements. L'allocation définitive sera faite après qu'une évaluation aura attesté que les projets méritent une aide.

[1] Entré en vigueur le 7 décembre 1973 par la signature, conformément à l'article 8.

Article 2. 1) L'utilisation des emprunts et les conditions auxquelles ils seront accordés seront déterminées par les dispositions des accords d'emprunt que concluront la Banque d'Indonésie, mandatée par le Gouvernement de la République d'Indonésie et agissant en son nom, et le Kreditanstalt für Wiederaufbau. Lesdits accords seront soumis aux dispositions de la législation applicable dans la République fédérale d'Allemagne.

2) Le Gouvernement de la République d'Indonésie garantira à la Kreditanstalt für Wiederaufbau tous les paiements et tous les transferts requis par les paiements qui devront être faits en exécution des obligations mises à la charge de l'emprunteur par les accords d'emprunt qui seront conclus.

Article 3. Le Gouvernement de la République d'Indonésie exonérera la Kreditanstalt für Wiederaufbau de tous impôts et de tous autres droits perçus par la République d'Indonésie au moment de la conclusion ou pendant l'exécution des accords d'emprunt visés à l'article 2 du présent Accord.

Article 4. Le Gouvernement de la République d'Indonésie permettra aux passagers et aux fournisseurs de choisir librement les entreprises de transport devant assurer le transport maritime ou aérien de personnes et de biens qui sera effectué en application des accords d'emprunt; il s'abstiendra de prendre toute mesure excluant ou entravant la participation équitable et sur un pied d'égalité d'entreprises de transport ayant leur siège dans la zone allemande entrant dans le champ d'application du présent Accord, et accordera, le cas échéant, les autorisations nécessaires.

Article 5. Les fournitures et les services destinés aux projets financés au moyen de fonds provenant des emprunts en application des dispositions des paragraphes 3 et 4 de l'article premier du présent Accord feront l'objet d'un appel d'offres public international, à moins qu'il n'en soit convenu autrement dans certains cas après évaluation des projets intéressés.

Article 6. Pour ce qui est des fournitures financées au moyen de fonds provenant des emprunts, le Gouvernement de la République fédérale d'Allemagne attache une importance particulière à ce que la préférence soit donnée aux produits des industries du *Land* de Berlin.

Article 7. A l'exception des dispositions de l'article 4 ayant trait aux transports aériens, le présent Accord s'appliquera également au *Land* de Berlin, à moins que le Gouvernement de la République fédérale d'Allemagne n'adresse au Gouvernement de la République d'Indonésie, dans les trois mois de l'entrée en vigueur du présent Accord, une déclaration en sens contraire.

Article 8. Le présent Accord entrera en vigueur à la date de la signature.

FAIT à Djakarta, le 7 décembre 1973, en deux originaux, tous deux en langues allemande, anglaise et indonésienne. Les textes indonésien et allemand font également foi. En cas de divergences dans l'interprétation des textes indonésien et allemand, le texte anglais prévaudra.

Pour le Gouvernement
de la République fédérale
d'Allemagne :

R. BALKEN

Pour le Gouvernement
de la République d'Indonésie :

ADAM MALIK

ÉCHANGE DE LETTRES

I

L'AMBASSADEUR DE LA RÉPUBLIQUE FÉDÉRALE D'ALLEMAGNE

Djakarta, le 7 décembre 1973

Monsieur le Ministre,

J'ai l'honneur de me référer à la première phrase du paragraphe 2 de l'article premier et à l'article 5 de l'Accord d'aide financière, conclu le 7 décembre 1973 par le Gouvernement de la République fédérale d'Allemagne et le Gouvernement de la République d'Indonésie, qui sont ainsi conçus :

« Un montant maximum de 64 500 000 marks allemands est destiné à financer l'importation de biens en vue de satisfaire les besoins civils actuels de l'Indonésie ainsi que les services connexes de transport et autres conformément à des arrangements détaillés.

« Les fournitures et les services destinés aux projets financés au moyen de fonds provenant des emprunts en application des dispositions des paragraphes 3 et 4 de l'article premier du présent Accord feront l'objet d'un appel d'offres public international, à moins qu'il n'en soit convenu autrement dans certains cas après évaluation des projets intéressés. »

Eu égard aux dispositions susmentionnées, j'ai l'honneur de faire la déclaration suivante au nom du Gouvernement de la République fédérale d'Allemagne :

Dans l'intérêt des pays en développement, le Gouvernement de la République fédérale d'Allemagne est favorable au principe de l'aide financière non liée. Il l'a répété publiquement à plusieurs reprises et l'a confirmé en accordant à l'Indonésie depuis 1970 une aide non liée pour l'exécution de projets. Cette année, pour la première fois, son aide pour l'achat de marchandises cessera également d'être liée, si bien que la totalité de son aide financière ne sera plus liée à l'apport de fournitures et de services de la République fédérale d'Allemagne. Le Gouvernement de la République fédérale d'Allemagne s'attend, toutefois, à ce que le Gouvernement de la République d'Indonésie, lorsqu'il utilisera l'aide qui lui est accordée pour l'achat de marchandises, tienne compte des intérêts des entreprises à participation allemande établies en Indonésie ainsi que de ceux des détenteurs de brevets allemands.

En ce qui concerne l'aide accordée pour l'exécution de projets, le Gouvernement de la République fédérale d'Allemagne a clairement fait savoir qu'il espérait voir respecter le principe de la mise en adjudication publique internationale des fournitures et des services partout dans le monde et qu'en déliant son aide en 1970, il avait voulu donner l'exemple en faisant un premier pas dans cette direction. Dans des déclarations du même ordre, qu'il a faites à l'occasion de contacts bilatéraux ou multilatéraux, le Gouvernement de la République fédérale d'Allemagne s'est prononcé en faveur de ce principe et a exprimé l'espoir que d'autres pays donateurs suivraient son exemple. Il n'a en outre jamais laissé aucun doute quant au fait qu'en ce qui concerne cette question — en particulier pour ce qui est des intérêts indonésiens — il ne pouvait négliger de prendre en considération le comportement des autres pays donateurs. Compte tenu de cette

prise de position fondamentale, le Gouvernement de la République fédérale d'Allemagne se réserve le droit de déterminer cas par cas quelles modalités d'adjudication il convient de retenir pour le projet considéré et, dans la mesure où cela semble s'imposer dans certains cas particuliers, de limiter les adjudications à la République fédérale d'Allemagne.

Compte tenu des mêmes considérations de principe, le Gouvernement de la République fédérale d'Allemagne ne peut pas non plus négliger de prendre en considération le comportement des autres pays donateurs en ce qui concerne l'aide accordée pour l'achat de marchandises. Il se réserve donc le droit d'analyser l'expérience acquise depuis qu'il a délié ce type d'aide cette année et de se fonder sur cette expérience pour prendre de nouvelles décisions en ce qui concerne les modalités de l'octroi de cette aide à l'avenir.

Je vous serais reconnaissant de bien vouloir accuser réception de la présente lettre.

Veuillez accepter, etc.

[R. BALKEN]

Son Excellence le Ministre des affaires étrangères
de la République d'Indonésie
Monsieur Adam Malik
Djakarta

II

LE MINISTRE DES AFFAIRES ÉTRANGÈRES
RÉPUBLIQUE D'INDONÉSIE

Djakarta, le 7 décembre 1973

N° : D.1256/73/01/I

Monsieur l'Ambassadeur,

J'ai l'honneur d'accuser réception de votre note du 7 décembre 1973, ainsi conçue :

[*Voir lettre I*]

J'ai l'honneur de confirmer que j'accepte le contenu de la lettre susmentionnée et que le Gouvernement de la République d'Indonésie prendra dûment note des souhaits exprimés par le Gouvernement de la République fédérale d'Allemagne en ce qui concerne l'utilisation de l'aide accordée pour l'achat de marchandises.

Veuillez agréer, etc.

[*Signé*]
ADAM MALIK

Son Excellence l'Ambassadeur
de la République fédérale d'Allemagne
Monsieur Richard Balken
Djakarta

No. 13476

FEDERAL REPUBLIC OF GERMANY
and
NIGERIA

Agreement concerning financial assistance. Signed at Lagos on 14 December 1973

Authentic texts: German and English.

Registered by the Federal Republic of Germany on 27 August 1974.

RÉPUBLIQUE FÉDÉRALE D'ALLEMAGNE
et
NIGÉRIA

Accord d'aide financière. Signé à Lagos le 14 décembre 1973

Textes authentiques : allemand et anglais.

Enregistré par la République fédérale d'Allemagne le 27 août 1974.

[GERMAN TEXT — TEXTE ALLEMAND]

ABKOMMEN ZWISCHEN DER REGIERUNG DER BUNDESREPUBLIK DEUTSCHLAND UND DER REGIERUNG DER BUNDESREPUBLIK NIGERIA ÜBER KAPITALHILFE

Die Regierung der Bundesrepublik Deutschland und die Regierung der Bundesrepublik Nigeria,

im Geiste der bestehenden freundschaftlichen Beziehungen zwischen der Bundesrepublik Deutschland und der Bundesrepublik Nigeria,

in dem Wunsche, diese freundschaftlichen Beziehungen durch fruchtbare Zusammenarbeit auf dem Gebiet der Entwicklungshilfe zu festigen und zu vertiefen,

im Bewußtsein, daß die Aufrechterhaltung dieser Beziehungen die Grundlage dieses Abkommens ist,

in der Absicht, die Entwicklung der nigerianischen Wirtschaft zu fördern,

sind wie folgt übereingekommen:

Artikel 1. Die Regierung der Bundesrepublik Deutschland ermöglicht es der Regierung der Bundesrepublik Nigeria bei der Kreditanstalt für Wiederaufbau, Frankfurt am Main, für das Vorhaben „Bau der Phase III der Eko-Brücke in Lagos", ein Darlehen bis zur Höhe von insgesamt zweiunddreißig Millionen Deutsche Mark aufzunehmen.

Artikel 2. Die Verwendung dieses Darlehens sowie die Bedingungen (einschließlich der Frage der Devisenkostenfinanzierung), zu denen es gewährt wird, bestimmen die zwischen dem Darlehensnehmer Bundesrepublik Nigeria und der Kreditanstalt für Wiederaufbau abzuschließenden Verträge, die den in der Bundesrepublik Deutschland geltenden Rechtsvorschriften unterliegen.

Artikel 3. Die Regierung der Bundesrepublik Nigeria stellt die Kreditanstalt für Wiederaufbau von sämtlichen Steuern und sonstigen öffentlichen Abgaben frei, die bei Abschluß oder Durchführung des in Artikel 2 erwähnten Darlehensvertrages in Nigeria erhoben werden.

Artikel 4. Die Regierung der Bundesrepublik Nigeria überläßt unter der Voraussetzung angemessener und redlicher Geschäftsbedingungen bei den sich aus der Darlehensgewährung ergebenden Transporten von Personen und Gütern im See- und Luftverkehr den Passagieren und Lieferanten die freie Wahl der Transportunternehmen, trifft keine Maßnahmen, welche die gleichmäßige und gleichberechtigte Beteiligung der deutschen und nigerianischen Verkehrsunternehmen ausschließen oder erschweren, und erteilt — soweit notwendig — die für eine Beteiligung der deutschen Transportunternehmen erforderlichen Genehmigungen.

Artikel 5. Die Auftragsvergabe für Lieferungen und Leistungen für das Vorhaben, die aus dem Darlehen bezahlt werden, wird im Darlehensvertrag mit der Kreditanstalt für Wiederaufbau geregelt.

Artikel 6. Die Regierung der Bundesrepublik Deutschland legt besonderen Wert darauf, daß bei den sich aus der Darlehensgewährung ergebenden Lieferungen die Erzeugnisse der Industrie des Landes Berlin bei sonst gleichen Bedingungen bevorzugt berücksichtigt werden.

Artikel 7. Mit Ausnahme der Bestimmungen des Artikels 4 hinsichtlich des Luftverkehrs gilt dieses Abkommen auch für das Land Berlin, sofern nicht die Regierung der Bundesrepublik Deutschland gegenüber der Regierung der Bundesrepublik Nigeria innerhalb von drei Monaten nach Inkrafttreten des Abkommens eine gegenteilige Erklärung abgibt.

Artikel 8. Dieses Abkommen tritt am Tage seiner Unterzeichnung in Kraft.

GESCHEHEN zu Lagos, am 14. Dezember 1973 in vier Urschriften, je zwei in deutscher und in englischer Sprache, wobei jeder Wortlaut gleichermaßen verbindlich ist.

Für die Regierung der Bundesrepublik Deutschland:

E. F. JUNG

Für die Regierung der Bundesrepublik Nigeria:

SHEHU ALHAJI SHAGARI

AGREEMENT[1] BETWEEN THE GOVERNMENT OF THE FEDERAL REPUBLIC OF GERMANY AND THE GOVERNMENT OF THE FEDERAL REPUBLIC OF NIGERIA CONCERNING FINANCIAL ASSISTANCE

The Government of the Federal Republic of Germany and the Government of the Federal Republic of Nigeria,

In the spirit of the friendly relations existing between the Federal Republic of Germany and the Federal Republic of Nigeria,

Desiring to strengthen and intensify these friendly relations by fruitful co-operation in the field of development assistance,

Aware that the maintenance of these relations constitutes the basis of the present Agreement,

Intending to promote the development of the Nigerian economy,

Have agreed as follows:

Article 1. The Government of the Federal Republic of Germany shall enable the Government of the Federal Republic of Nigeria to raise with the Kreditanstalt für Wiederaufbau (Development Loan Corporation), Frankfurt/Main, a loan up to a total of thirty-two million German Marks for the construction of Stage III of the Eko Bridge in Lagos.

Article 2. The utilization of this loan as well as the terms and conditions (including the question of financing foreign exchange costs) on which it is granted shall be governed by the provisions of the agreements to be concluded between the Federal Republic of Nigeria as the borrower and the Kreditanstalt für Wiederaufbau, which agreements shall be subject to the legislation applicable in the Federal Republic of Germany.

Article 3. The Government of the Federal Republic of Nigeria shall exempt the Kreditanstalt für Wiederaufbau from all taxes and other public charges levied in Nigeria at the time of the conclusion or execution of the loan agreement referred to in article 2.

Article 4. The Government of the Federal Republic of Nigeria shall, subject to reasonable and fair terms, allow passengers and suppliers free choice of means of transport for such transportation by sea or air of persons and goods as results from the granting of the loan, abstain from taking any measures that would exclude or impair fair and equal participation of Nigerian and German transport enterprises and shall when necessary grant any permits required for the participation of German transport enterprises.

Article 5. The placing of orders for supplies and services in respect of the project financed from the loan shall be subject to the provisions of the loan agreement to be concluded with the Kreditanstalt für Wiederaufbau.

Article 6. With regard to the supplies resulting from the granting of the loan, the Government of the Federal Republic of Germany attaches particular

[1] Came into force on 14 December 1973 by signature, in accordance with article 8.

importance to preference being given to products of industries of *Land* Berlin, all things being equal.

Article 7. With the exception of those provisions of article 4 which refer to air transport, this Agreement shall also apply to *Land* Berlin, provided that the Government of the Federal Republic of Germany does not make a contrary declaration to the Government of the Federal Republic of Nigeria within three months after the entry into force of the present Agreement.

Article 8. The present Agreement shall enter into force on the date of signature thereof.

DONE at Lagos on [the] 14th day of December 1973, in four originals, two each in the English and German languages, all four texts being equally authentic.

For the Government of the Federal Republic of Germany:

[*Signed — Signé*][1]

For the Government of the Federal Republic of Nigeria:

[*Signed — Signé*][2]

[1] Signed by E. F. Jung — Signé par E. F. Jung.
[2] Signed by Shehu Alhaji Shagari — Signé par Shehu Alhaji Shagari.

[TRADUCTION — TRANSLATION]

ACCORD D'AIDE FINANCIÈRE[1] ENTRE LE GOUVERNEMENT DE LA RÉPUBLIQUE FÉDÉRALE D'ALLEMAGNE ET LE GOUVERNEMENT DE LA RÉPUBLIQUE FÉDÉRALE DU NIGÉRIA

Le Gouvernement de la République fédérale d'Allemagne et le Gouvernement de la République fédérale du Nigéria,

Dans l'esprit des relations amicales existant entre la République fédérale d'Allemagne et la République fédérale du Nigéria,

Désireux de renforcer et de développer ces relations amicales par une coopération fructueuse dans le domaine de l'assistance au développement,

Conscients du fait que le maintien de ces relations constitue le fondement du présent Accord,

Se proposant de favoriser le développement de l'économie nigériane,

Sont convenus de ce qui suit :

Article premier. Le Gouvernement de la République fédérale d'Allemagne autorise l'octroi d'un prêt d'un montant total maximum de 32 millions de deutsche marks au Gouvernement de la République fédérale du Nigéria par la Kreditanstalt für Wiederaufbau (Société de crédit pour le relèvement économique) de Francfort-sur-le-Main, pour l'exécution de la phase III de la construction du pont d'Eko à Lagos.

Article 2. L'utilisation dudit prêt et les conditions auxquelles il sera accordé (y compris la question du financement des coûts en devises étrangères) seront déterminées par les contrats que concluront la République fédérale du Nigéria, en qualité d'emprunteur, et la Kreditanstalt für Wiederaufbau. Lesdits contrats seront régis par la législation en vigueur en République fédérale d'Allemagne.

Article 3. Le Gouvernement de la République fédérale du Nigéria exonérera la Kreditanstalt für Wiederaufbau de tous impôts et de tous autres droits perçus par le Nigéria tant lors de la conclusion que de l'exécution de tout contrat de prêt visé à l'article 2.

Article 4. Sous réserve de conditions commerciales raisonnables et loyales, le Gouvernement de la République fédérale du Nigéria permettra aux passagers et aux fournisseurs de choisir librement les entreprises devant assurer le transport maritime ou aérien de personnes ou de biens effectué dans le cadre du prêt et il ne prendra aucune mesure excluant ou entravant la participation loyale sur un pied d'égalité d'entreprises de transport nigérianes et allemandes; le cas échéant, il accordera les autorisations nécessaires pour la participation d'entreprises de transport allemandes.

Article 5. L'adjudication des marchés relatifs aux biens et aux services nécessaires au projet et financés au moyen de fonds provenant du prêt sera régie

[1] Entré en vigueur le 14 décembre 1973 par la signature, conformément à l'article 8.

par les dispositions de tout contrat de prêt qui sera conclu avec la Kreditanstalt für Wiederaufbau.

Article 6. Pour ce qui est des biens financés au moyen de fonds provenant du prêt, le Gouvernement de la République fédérale d'Allemagne attache une importance particulière à ce que la préférence soit donnée aux produits des industries du *Land* de Berlin.

Article 7. A l'exception des dispositions de l'article 4 ayant trait aux transports aériens, le présent Accord s'appliquera également au *Land* de Berlin, à moins que le Gouvernement de la République fédérale d'Allemagne n'adresse au Gouvernement de la République fédérale du Nigéria, dans les trois mois de l'entrée en vigueur du présent Accord, une déclaration en sens contraire.

Article 8. Le présent Accord entrera en vigueur à la date de la signature.

FAIT à Lagos, le 14 décembre 1973, en quatre exemplaires, deux en allemand et deux en anglais, les deux textes faisant également foi.

Pour le Gouvernement de la République fédérale d'Allemagne :	Pour le Gouvernement de la République fédérale du Nigéria :
E. F. JUNG	SHEHU ALHAJI SHAGARI

No. 13477

FEDERAL REPUBLIC OF GERMANY
and
LIBERIA

Agreement concerning financial assistance. Signed at Monrovia on 18 January 1974

Authentic texts: German and English.

Registered by the Federal Republic of Germany on 27 August 1974.

RÉPUBLIQUE FÉDÉRALE D'ALLEMAGNE
et
LIBÉRIA

Accord d'aide financière. Signé à Monrovia le 18 janvier 1974

Textes authentiques : allemand et anglais.

Enregistré par la République fédérale d'Allemagne le 27 août 1974.

[GERMAN TEXT — TEXTE ALLEMAND]

ABKOMMEN ZWISCHEN DER REGIERUNG DER BUNDESREPUBLIK DEUTSCHLAND UND DER REGIERUNG DER REPUBLIK LIBERIA ÜBER KAPITALHILFE

Die Regierung der Bundesrepublik Deutschland und die Regierung der Republik Liberia,

im Geiste der bestehenden freundschaftlichen Beziehungen zwischen der Bundesrepublik Deutschland und der Republik Liberia,

in dem Wunsche, diese freundschaftlichen Beziehungen durch fruchtbare Zusammenarbeit auf dem Gebiet der Entwicklungshilfe zu festigen und zu vertiefen,

im Bewußtsein, daß die Aufrechterhaltung dieser Beziehungen die Grundlage dieses Abkommens ist,

in der Absicht, die Entwicklung der liberianischen Wirtschaft zu fördern,

sind wie folgt übereingekommen:

Artikel 1. Die Regierung der Bundesrepublik Deutschland ermöglicht es der Public Utilities Authority, Monrovia, bei der Kreditanstalt für Wiederaufbau, Frankfurt am Main, für die nachstehenden beiden Vorhaben zwei Darlehen aufzunehmen, und zwar:

(*a*) für das Vorhaben „Ausbau des Stromverteilungsnetzes Monrovia (Phase II)" ein Darlehen bis zur Höhe von insgesamt zehn Millionen Deutsche Mark,

(*b*) für das Vorhaben „Wasserversorgung der Orte Voinjama, Sanokole und Gbarnga" ein Darlehen bis zur Höhe von insgesamt zehn Millionen Deutsche Mark.

Artikel 2. (1) Die Verwendung dieser Darlehen sowie die Bedingungen, zu denen sie gewährt werden, bestimmen die zwischen dem Darlehensnehmer und der Kreditanstalt für Wiederaufbau abzuschließenden Verträge, die den in der Bundesrepublik Deutschland geltenden Rechtsvorschriften unterliegen.

(2) Die Regierung der Republik Liberia garantiert gegenüber der Kreditanstalt für Wiederaufbau alle Zahlungen und den sich daraus ergebenden Transfer in Erfüllung von Verbindlichkeiten des Darlehensnehmers auf Grund der abzuschließenden Darlehensverträge.

Artikel 3. Die Regierung der Republik Liberia stellt die Kreditanstalt für Wiederaufbau von sämtlichen Steuern und sonstigen öffentlichen Abgaben frei, die bei Abschluß oder Durchführung der in Artikel 2 erwähnten Darlehensverträge in der Republik Liberia erhoben werden.

Artikel 4. Die Regierung der Republik Liberia überläßt bei den sich aus der Darlehensgewährung möglicherweise ergebenden Transporten von Personen und Gütern im See- und Luftverkehr den Passagieren und Lieferanten die freie Wahl der Verkehrsunternehmen, trifft keine Maßnahmen, welche die

Beteiligung der Verkehrsunternehmen mit Sitz in dem deutschen Geltungsbereich dieses Abkommens ausschließen oder erschweren, und erteilt gegebenenfalls die erforderlichen Genehmigungen.

Artikel 5. Lieferungen und Leistungen für Vorhaben, die aus den Darlehen bezahlt werden, sind international öffentlich auszuschreiben, soweit nicht im Einzelfall etwas Abweichendes festgelegt wird.

Artikel 6. Die Regierung der Bundesrepublik Deutschland legt besonderen Wert darauf, daß bei den sich aus der Darlehensgewährung ergebenden Lieferungen die Erzeugnisse der Industrie des Landes Berlin bevorzugt berücksichtigt werden, wenn immer ihre Konkurrenzfähigkeit gegeben ist.

Artikel 7. Mit Ausnahme der Bestimmungen des Artikels 4 hinsichtlich des Luftverkehrs gilt dieses Abkommen auch für das Land Berlin, sofern nicht die Regierung der Bundesrepublik Deutschland gegenüber der Regierung der Republik Liberia innerhalb von drei Monaten nach Inkrafttreten des Abkommens eine gegenteilige Erklärung abgibt.

Artikel 8. Dieses Abkommen tritt am Tage seiner Unterzeichnung in Kraft.

GESCHEHEN zu Monrovia am 18. Januar 1974 in zwei Urschriften, jede in deutscher und englischer Sprache, wobei jeder Wortlaut gleichermaßen verbindlich ist.

Für die Regierung der Bundesrepublik Deutschland:

NEUBERT

Für die Regierung der Republik Liberia:

STEPHEN TOLBERT

AGREEMENT[1] BETWEEN THE GOVERNMENT OF THE FEDERAL REPUBLIC OF GERMANY AND THE GOVERNMENT OF THE REPUBLIC OF LIBERIA CONCERNING FINANCIAL ASSISTANCE

The Government of the Federal Republic of Germany and the Government of the Republic of Liberia,

In the spirit of the friendly relations existing between the Federal Republic of Germany and the Republic of Liberia,

Desiring to strengthen and intensify those friendly relations by fruitful co-operation in the field of development assistance,

Aware that the maintenance of those relations constitutes the basis of the present Agreement,

Intending to promote the development of the Liberian economy,

Have agreed as follows:

Article 1. The Government of the Federal Republic of Germany shall enable the Public Utilities Authority, Monrovia, to raise with the Kreditanstalt für Wiederaufbau (Development Loan Corporation), Frankfurt/Main, two loans for the projects specified below as follows:

(*a*) a loan up to a total of ten million German Marks for the project "Extension of the current distribution network Monrovia (Phase II)",

(*b*) a loan up to a total of ten million German Marks for the project "Water Supplies for Voinjama, Sanokole and Gbarnga".

Article 2. (1) The utilization of the bans as well as the terms and conditions on which they are granted shall be governed by the provisions of the agreements to be concluded between the borrower and the Kreditanstalt für Wiederaufbau which shall be subject to the legal provisions applicable in the Federal Republic of Germany.

(2) The Government of the Republic of Liberia shall guarantee to the Kreditanstalt für Wiederaufbau all payments and the resultant transfer to be made in fulfilment of the borrower's liabilities under the loan agreements concluded.

Article 3. The Government of the Republic of Liberia shall exempt the Kreditanstalt für Wiederaufbau from all taxes and other public charges levied in the Republic of Liberia at the time of the conclusion, or during the execution, of the loan agreements referred to in article 2 of the present Agreement.

Article 4. The Government of the Republic of Liberia shall allow passengers and suppliers free choice of transport enterprise for such transportation by sea or air of persons and goods as may be required from the granting of the loans, abstain from taking any measures that might exclude or impair the participation of transport enterprises having their seat in the German area of application of the present Agreement, and grant the relevant permits as required.

[1] Came into force on 18 January 1974 by signature, in accordance with article 8.

Article 5. Unless otherwise provided in individual cases, supplies or services for projects financed from the loans shall be subject to international public tender.

Article 6. With regard to the supplies resulting from the granting of the loans, the Government of the Federal Republic of Germany attaches particular importance to preference being given to products of industries of *Land* Berlin whenever competitive.

Article 7. With the exception of those provisions of article 4 which refer to air transport, this Agreement shall also apply to *Land* Berlin provided that the Government of the Federal Republic of Germany does not make a contrary declaration to the Government of the Republic of Liberia within three months of the entry into force of the present Agreement.

Article 8. The present Agreement shall enter into force on the date of signature thereof.

DONE at Monrovia on January 18, 1974, in duplicate in the English and German languages, both texts being equally authentic.

For the Government of the Federal Republic of Germany:

[*Signed — Signé*][1]

For the Government of the Republic of Liberia:

[*Signed — Signé*][2]

---

[1] Signed by Neubert — Signé par Neubert.
[2] Signed by Stephen Tolbert — Signé par Stepben Tolbert.

[TRADUCTION — TRANSLATION]

ACCORD D'AIDE FINANCIÈRE[1] ENTRE LE GOUVERNEMENT DE LA RÉPUBLIQUE FÉDÉRALE D'ALLEMAGNE ET LE GOUVERNEMENT DE LA RÉPUBLIQUE DU LIBÉRIA

Le Gouvernement de la République fédérale d'Allemagne et le Gouvernement de la République du Libéria,

Dans l'esprit des relations amicales existant entre la République fédérale d'Allemagne et la République du Libéria,

Désireux de renforcer et de développer ces relations amicales par une coopération fructueuse dans le domaine de l'assistance au développement,

Conscients du fait que le maintien de ces relations constitue le fondement du présent Accord,

Se proposant de favoriser le développement de l'économie libérienne,

Sont convenus de ce qui suit :

Article premier. Le Gouvernement de la République fédérale d'Allemagne autorise l'octroi de deux prêts à la Public Utilities Authority de Monrovia par la Kreditanstalt für Wiederaufbau (Société de crédit pour le relèvement économique) de Francfort-sur-le-Main, aux fins des projets indiqués ci-dessous :

a) Un prêt d'un montant total maximum de dix millions de deutsche marks pour le projet intitulé « Extension du réseau de distribution d'électricité de Monrovia (phase II) »;

b) Un prêt d'un montant total maximum de dix millions de deutsche marks pour le projet intitulé « Approvisionnement en eau de Voinjama, Sanokole et Gbarnga ».

Article 2. 1) L'utilisation de ces prêts et les conditions auxquelles ils seront accordés seront déterminées par les contrats que concluront l'emprunteur et la Kreditanstalt für Wiederaufbau et qui seront régis par la législation en vigueur en République fédérale d'Allemagne.

2) Le Gouvernement de la République du Libéria garantira à la Kreditanstalt für Wiederaufbau tous les paiements, ainsi que le transfert des fonds à opérer, en exécution des obligations mises à la charge de l'emprunteur par les contrats de prêt qui seront conclus.

Article 3. Le Gouvernement de la République du Libéria exonérera la Kreditanstalt für Wiederaufbau de tous impôts et de tous autres droits perçus en République du Libéria, tant lors de la conclusion que pendant l'exécution des contrats de prêt visés à l'article 2 du présent Accord.

Article 4. Le Gouvernement de la République du Libéria permettra aux passagers et aux fournisseurs de choisir librement les entreprises devant assurer le transport maritime ou aérien de personnes ou de biens qui sera éventuellement effectué dans le cadre des prêts, s'abstiendra de prendre toute mesure excluant

[1] Entré en vigueur le 18 janvier 1974 par la signature, conformément à l'article 8.

ou entravant la participation d'entreprises de transport ayant leur siège dans la zone allemande faisant partie du champ d'application du présent Accord, et accordera, le cas échéant, les autorisations nécessaires.

Article 5. Sauf disposition contraire dans un cas quelconque, les biens et les services nécessaires aux projets et financés au moyen de fonds provenant des prêts feront l'objet d'appels d'offres internationaux.

Article 6. Pour ce qui est des biens financés au moyen de fonds provenant des prêts, le Gouvernement de la République fédérale d'Allemagne attache une importance particulière à ce que la préférence soit donnée aux produits des industries du *Land* de Berlin, chaque fois qu'ils s'avéreront compétitifs.

Article 7. A l'exception des dispositions de l'article 4 ayant trait aux transports aériens, le présent Accord s'appliquera également au *Land* de Berlin, à moins que le Gouvernement de la République fédérale d'Allemagne n'adresse au Gouvernement de la République du Libéria, dans les trois mois de l'entrée en vigueur du présent Accord, une déclaration en sens contraire.

Article 8. Le présent Accord entrera en vigueur à la date de la signature.

FAIT à Monrovia, le 18 janvier 1974, en double exemplaire, dans les langues allemande et anglaise, les deux textes faisant également foi.

Pour le Gouvernement
de la République fédérale
d'Allemagne :

NEUBERT

Pour le Gouvernement
de la République
du Libéria :

STEPHEN TOLBERT

No. 13478

FEDERAL REPUBLIC OF GERMANY
and
UNITED REPUBLIC OF TANZANIA

Agreement concerning financial assistance (*Tabora Water Supply*). Signed at Dar es Salaam on 21 Jannary 1974

Authentic texts: German and English.

Registered by the Federal Republic of Germany on 27 August 1974.

RÉPUBLIQUE FÉDÉRALE D'ALLEMAGNE
et
RÉPUBLIQUE-UNIE DE TANZANIE

Accord d'aide financière (*Adduction d'eau à Tabora*). Signé à Dar es-Salam le 21 janvier 1974

Textes authentiques : allemand et anglais.

Enregistré par la République fédérale d'Allemagne le 27 août 1974.

[GERMAN TEXT — TEXTE ALLEMAND]

ABKOMMEN ZWISCHEN DER REGIERUNG DER BUNDESREPUBLIK DEUTSCHLAND UND DER REGIERUNG DER VEREINIGTEN REPUBLIK TANSANIA ÜBER KAPITALHILFE (WASSERVERSORGUNG TABORA)

Die Regierung der Bundesrepublik Deutschland und die Regierung der Vereinigten Republik Tansania,

im Geiste der bestehenden freundschaftlichen Beziehungen zwischen der Bundesrepublik Deutschland und der Vereinigten Republik Tansania,

in dem Wunsche, diese freundschaftlichen Beziehungen durch fruchtbare Zusammenarbeit auf dem Gebiet der Entwicklungshilfe zu festigen und zu vertiefen,

im Bewußtsein, daß die Aufrechterhaltung dieser Beziehungen die Grundlage dieses Abkommens ist,

in der Absicht, die Entwicklung der tansanischen Wirtschaft zu fördern,

sind wie folgt übereingekommen:

Artikel 1. Die Regierung der Bundesrepublik Deutschland ermöglicht es der Regierung der Vereinigten Republik Tansania, bei der Kreditanstalt für Wiederaufbau, Frankfurt am Main, für den Ausbau der Wasserversorgungsanlage der Stadt Tabora ein Darlehen bis zur Höhe von insgesamt fünf Millionen fünfhunderttausend Deutsche Mark aufzunehmen.

Artikel 2. Die Verwendung dieses Darlehens sowie die Bedingungen, zu denen es gewährt wird, bestimmt der zwischen dem Darlehensnehmer und der Kreditanstalt für Wiederaufbau abzuschließende Vertrag, der den in der Bundesrepublik Deutschland geltenden Rechtsvorschriften unterliegt.

Artikel 3. (1) Die Regierung der Vereinigten Republik Tansania stellt die Kreditanstalt für Wiederaufbau von sämtlichen Steuern und sonstigen öffentlichen Abgaben frei, die bei Abschluß oder Durchführung des in Artikel 2 erwähnten Darlehensvertrages in der Vereinigten Republik Tansania erhoben werden.

(2) Die Freistellung von Steuern und sonstigen öffentlichen Abgaben bezieht sich auf den in Artikel 2 genannten Darlehensvertrag. Sie bezieht sich nicht auf irgendwelche andere Tätigkeit, welche die Kreditanstalt für Wiederaufbau in der Vereinigten Republik Tansania bereits aufgenommen hat oder aufzunehmen gedenkt.

Artikel 4. Die Regierung der Vereinigten Republik Tansania überläßt bei den sich aus der Darlehensgewährung ergebenden Transporten von Personen und Gütern im See- und Luftverkehr den Passagieren und Lieferanten die freie Wahl der Verkehrsunternehmen, trifft keine Maßnahmen, welche die Beteiligung von Verkehrsunternehmen mit Sitz in dem deutschen Geltungsbereich dieses Abkommens ausschließen oder erschweren, und erteilt gegebenenfalls die erforderlichen Genehmigungen.

Artikel 5. Lieferungen und Leistungen, die aus dem Darlehen bezahlt werden, sind international öffentlich auszuschreiben, soweit nicht im Einzelfall etwas Abweichendes festgelegt wird. Mit der Projektvorbereitung und Bauüberwachung ist ein unabhängiges Ingenieurbüro mit Sitz in dem deutschen Geltungsbereich dieses Abkommens zu beauftragen.

Artikel 6. Die Regierung der Bundesrepublik Deutschland legt besonderen Wert darauf, daß bei den sich aus der Darlehensgewährung ergebenden Lieferungen die Erzeugnisse der Industrie des Landes Berlin bevorzugt berücksichtigt werden.

Artikel 7. Mit Ausnahme der Bestimmungen des Artikels 4 hinsichtlich des Luftverkehrs gilt dieses Abkommen auch für das Land Berlin, sofern nicht die Regierung der Bundesrepublik Deutschland gegenüber der Regierung der Vereinigten Republik Tansania innerhalb von drei Monaten nach Inkrafttreten des Abkommens eine gegenteilige Erklärung abgibt.

Artikel 8. Dieses Abkommen tritt am Tage seiner Unterzeichnung in Kraft.

GESCHEHEN zu Dar es Salaam, am 21. Januar 1974 in zwei Urschriften, je eine in deutscher und in englischer Sprache, wobei jeder Wortlaut gleichermaßen verbindlich ist.

Für die Regierung der Bundesrepublik Deutschland:

B. VON MÜLLENHEIM

Für die Regierung der Vereinigten Republik Tansania:

C. D. MSUYA

AGREEMENT[1] BETWEEN THE GOVERNMENT OF THE FEDERAL REPUBLIC OF GERMANY AND THE GOVERNMENT OF THE UNITED REPUBLIC OF TANZANIA CONCERNING FINANCIAL ASSISTANCE (*TABORA WATER SUPPLY*)

The Government of the Federal Republic of Germany and the Government of the United Republic of Tanzania,

In the spirit of the friendly relations existing between the Federal Republic of Germany and the United Republic of Tanzania,

Desiring to strengthen and intensify those friendly relations by fruitful co-operation in the field of development assistance.

Aware that the maintenance of those relations constitutes the basis of the present Agreement,

Intending to promote the development of the Tanzanian economy,

Have agreed as follows:

Article 1. The Government of the Federal Republic of Germany shall enable the Government of the United Republic of Tanzania to raise with the Kreditanstalt für Wiederaufbau (Development Loan Corporation), Frankfurt/Main, a loan up to a total of five million five hundred thousand German Marks for the development of the water supply plant in Tabora.

Article 2. The utilization of the loan as well as the terms and conditions on which it is granted shall be governed by the provisions of the agreement to be concluded between the borrower and the Kreditanstalt für Wiederaufbau which shall be subject to the legal provisions applicable in the Federal Republic of Germany.

Article 3. (1) The Government of the United Republic of Tanzania shall exempt the Kreditanstalt für Wiederaufbau from all taxes and other public charges levied in the United Republic of Tanzania at the time of the conclusion, or during the execution, of the loan agreement referred to in article 2 of the present Agreement.

(2) The exemption from payment of taxes and other public charges applies only to the loan agreement referred to in article 2 of the present Agreement. It shall not apply to any other activity in the United Republic of Tanzania which the Kreditanstalt für Wiederaufbau has already begun or is considering beginning.

Article 4. The Government of the United Republic of Tanzania shall allow passengers and suppliers free choice of transport enterprises for such transportation by sea or air of persons and goods as results from the granting of the loan, abstain from taking any measures that might exclude or impair the participation of transport enterprises having their seat in the German area of application of the present Agreement, and grant the relevant permits as required.

[1] Came into force on 21 January 1974 by signature, in accordance with article 8.

Article 5. Unless otherwise provided in individual cases, supplies or services for projects financed from the loan shall be subject to international public tender. An independent engineering firm having its seat in the German area of application of the present Agreement shall be commissioned to prepare the project and supervise construction.

Article 6. With regard to the supplies resulting from the granting of the loan, the Government of the Federal Republic of Germany attaches particular importance to preference being given to products of industries of *Land* Berlin.

Article 7. With the exception of those provisions of article 4 which refer to air transport, this Agreement shall also apply to *Land* Berlin provided that the Government of the Federal Republic of Germany does not make a contrary declaration to the Government of the United Republic of Tanzania within three months of the entry into force of the present Agreement.

Article 8. The present Agreement shall enter into force on the date of signature thereof.

DONE at Dar es Salaam on 21 January 1974 in duplicate in the English and German languages, both texts being equally authentic.

For the Government of the Federal Republic of Germany:	For the Government of the United Republic of Tanzania:
[*Signed — Signé*][1]	[*Signed — Signé*][2]

[1] Signed by B. von Müllenheim — Signé par B. von Müllenheim.
[2] Signed by C. D. Msuya — Signé par C. D. Msuya.

[TRADUCTION — TRANSLATION]

ACCORD D'AIDE FINANCIÈRE[1] (*ADDUCTION D'EAU À TABORA*) ENTRE LE GOUVERNEMENT DE LA RÉPUBLIQUE FÉDÉRALE D'ALLEMAGNE ET LE GOUVERNEMENT DE LA RÉPUBLIQUE-UNIE DE TANZANIE

Le Gouvernement de la République fédérale d'Allemagne et le Gouvernement de la République-Unie de Tanzanie,

Dans l'esprit des relations amicales existant entre la République fédérale d'Allemagne et la République-Unie de Tanzanie,

Désireux de renforcer et de développer ces relations amicales par une coopération fructueuse dans le domaine de l'assistance au développement,

Conscients du fait que le maintien de ces relations constitue le fondement du présent Accord,

Se proposant de favoriser le développement de l'économie tanzanienne,

Sont convenus de ce qui suit :

Article premier. Le Gouvernement de la République fédérale d'Allemagne autorise l'octroi d'un prêt d'un montant total maximum de cinq millions cinq cent mille deutsche marks au Gouvernement de la République-Unie de Tanzanie par la Kreditanstalt für Wiederaufbau (Société de crédit pour le relèvement économique) de Francfort-sur-le-Main, pour le développement des installations d'adduction d'eau de la ville de Tabora.

Article 2. L'utilisation de ce prêt et les conditions auxquelles il sera accordé seront déterminées par le contrat que concluront l'Emprunteur et la Kreditanstalt für Wiederaufbau et qui sera régi par la législation en vigueur en République fédérale d'Allemagne.

Article 3. 1) Le Gouvernement de la République-Unie de Tanzanie exonérera la Kreditanstalt für Wiederaufbau de tous impôts et de tous autres droits perçus par la République-Unie de Tanzanie, tant lors de la conclusion que pendant l'exécution du contrat de prêt visé à l'article 2 du présent Accord.

2) L'exonération du paiement des impôts et autres droits s'applique uniquement au contrat de prêt visé à l'article 2 du présent Accord. Elle ne s'applique à aucune autre activité que la Kreditanstalt für Wiederaufbau a déjà entreprise ou s'apprête à entreprendre en République-Unie de Tanzanie.

Article 4. Le Gouvernement de la République-Unie de Tanzanie permettra aux passagers et aux fournisseurs de choisir librement les entreprises devant assurer le transport maritime ou aérien de personnes ou de biens qui sera effectué dans le cadre du prêt, s'abstiendra de prendre toute mesure excluant ou entravant la participation d'entreprises de transport ayant leur siège dans la zone

[1] Entré en vigueur le 21 janvier 1974 par la signature, conformément à l'article 8.

allemande faisant partie du champ d'application du présent Accord et, le cas échéant, accordera les autorisations nécessaires.

Article 5. Sauf disposition contraire dans un cas quelconque, les biens et les services financés au moyen de fonds provenant du prêt feront l'objet d'appels d'offres internationaux. Un bureau d'études techniques indépendant ayant son siège dans la zone allemande faisant partie du champ d'application du présent Accord sera chargé d'élaborer le projet et d'en superviser l'exécution.

Article 6. Pour ce qui est des biens financés au moyen de fonds provenant du prêt, le Gouvernement de la République fédérale d'Allemagne attache une importance particulière à ce que la préférence soit donnée aux produits des industries du *Land* de Berlin.

Article 7. A l'exception des dispositions de l'article 4 ayant trait aux transports aériens, le présent Accord s'appliquera également au *Land* de Berlin, à moins que le Gouvernement de la République fédérale d'Allemagne n'adresse au Gouvernement de la République-Unie de Tanzanie, dans les trois mois de l'entrée en vigueur du présent Accord, une déclaration en sens contraire.

Article 8. Le présent Accord entrera en vigueur à la date de la signature.

FAIT à Dar es-Salam, le 21 janvier 1974, en double exemplaire, dans les langues allemande et anglaise, les deux textes faisant également foi.

Pour le Gouvernement de la République fédérale d'Allemagne :	Pour le Gouvernement de la République-Unie de Tanzanie :
B. VON MÜLLENHEIM	C. D. MSUYA

No. 13479

FEDERAL REPUBLIC OF GERMANY
and
MALTA

Agreement concerning cultural co-operation. Signed at Valletta on 27 February 1974

Authentic texts: German and English.

Registered by the Federal Republic of Germany on 27 August 1974.

RÉPUBLIQUE FÉDÉRALE D'ALLEMAGNE
et
MALTE

Accord de coopération culturelle. Signé à La Valette le 27 février 1974

Textes authentiques : allemand et anglais.

Enregistré par la République fédérale d'Allemagne le 27 août 1974.

[GERMAN TEXT — TEXTE ALLEMAND]

ABKOMMEN ZWISCHEN DER REGIERUNG DER BUNDESREPUBLIK DEUTSCHLAND UND DER REGIERUNG VON MALTA ÜBER KULTURELLE ZUSAMMENARBEIT

Die Regierung der Bundesrepublik Deutschland und die Regierung von Malta,

in dem Wunsch, in beiden Staaten durch freundschaftliche Zusammenarbeit und kulturellen Austausch das Verständnis für Kultur und Geistesleben des anderen Volkes sowie für seine Lebensform zu förden —

sind wie folgt übereingekommen:

Artikel 1. (1) Jede Vertragspartei wird bestrebt sein, kulturelle Einrichtungen der anderen Vertragspartei unter zu vereinbarenden Bedingungen zuzulassen und zu fördern.

(2) Die Vertragsparteien werden bemüht sein, die Gründung und die Tätigkeit deutsch-maltesischer Gesellschaften und anderer Organisationen, die den Zielen dieses Abkommens dienen, zu fördern.

(3) Kulturelle Einrichtungen im Sinne des Absatzes 1 sind insbesondere Schulen, akademische, kulturelle und wissenschaftliche Anstalten, Krankenhäuser, Bibliotheken, Film- und Musikarchive, Sport- und Leibeserziehungszentren.

Artikel 2. (1) Die Vertragsparteien werden bemüht sein, den Austausch von Hochschullehrern, Lehrern aller Schularten, Wissenschaftlern, Studenten, Jugendlichen und anderen auf kulturellem Gebiet und in der Forschung tätigen Personen zwischen ihren Staaten zu fördern.

(2) Die Vertragsparteien werden bemüht sein, durch Einladungen oder Beihilfen Besuche von Einzelpersonen oder Gruppen zum Zwecke des Ausbaues der kulturellen Zusammenarbeit zu fördern.

Artikel 3. Jede Vertragspartei wird bemüht sein, bei Vorliegen der Studienvoraussetzungen die Bewilligung von Stipendien an Studenten und in der Forschung tätige Personen der anderen Vertragspartei zu fördern, die in ihrem Gebiet ihr Studium fortsetzen oder ihre Kenntnisse vertiefen wollen.

Artikel 4. Jede Vertragspartei wird bestrebt sein, das Erlernen der Sprache der anderen Vertragspartei im Rahmen des Möglichen zu fördern.

Artikel 5. Die Vertragsparteien werden bemüht sein, sich dabei zu unterstützen, in ihrem Gebiet eine bessere Kenntnis von der Kultur und den Lebensformen im Gebiet der anderen Vertragspartei zu vermitteln; sie werden insbesondere bestrebt sein:

(*a*) den Austausch und die Verbreitung von Informations-material für den Tourismus und über sonstige Einrichtungen, die eine Belebung des Touristenstroms in beiden Richtungen bewirken können;

(*b*) die Verbreitung von Büchern, Zeitschriften, Veröffentlichungen und Reproduktionen von Kunstwerken;

(*c*) Kunst- und andere Ausstellungen;

(*d*) Konzerte und künstlerische Darbietungen;

(*e*) Vorträge;

(*f*) Theateraufführungen;

(*g*) Rundfunkübertragungen, Filmvorführungen, Schallplatten und Tonbandaufnahmen; und

(*h*) Sonderveranstaltungen

zu fördern.

Artikel 6. Beide Vertragsparteien haben das Europäische Übereinkommen über die Gleichwertigkeit der Studienzeit an den Universitäten und das Europäische Übereinkommen über die akademische Anerkennung von akademischen Graden und Hochschulzeugnissen ratifiziert.

Daher wird jede Vertragspartei bemüht sein, den Austausch von Studenten zu fördern und zu erleichtern.

Artikel 7. (1) Jede Vertragspartei wird bemüht sein, die Einfuhr des für die Zwecke dieses Abkommens erforderlichen Materials, z. B. die Einfuhr von Bildern und anderen Ausstellungsgegenständen, Büchern, Filmen und Schallplatten, in ihr Gebiet durch die andere Vertragspartei nach Maßgabe ihrer gesetzlichen Bestimmungen in jeder Weise zu erleichtern.

(2) Jede Vertragspartei wird bemüht sein, die Einfuhr des ausschließlich für die Arbeit der in Artikel 1 erwähnten kulturellen Einrichtungen benötigten Materials, z. B. die Einfuhr von Rundfunkgeräten, Vorführapparaten, Schallplatten, Filmen, Büchern, Zeitschriften, Lehr- und Lernmitteln, in ihr Gebiet durch die andere Vertragspartei nach Maßgabe ihrer gesetzlichen Bestimmungen in jeder Weise zu erleichtern.

Artikel 8. (1) Eine aus Vertretern der beiden Regierungen bestehende deutsch-maltesische Gemischte Kommission, zu der Sachverständige hinzugezogen werden können, tritt immer dann, wenn die beiden Vertragsparteien es für notwendig halten, grundsätzlich aber alle drei Jahre, abwechselnd in Bonn und Valletta zusammen. In Bonn führt ein Mitglied der deutschen Delegation und in Valletta ein Mitglied der maltesischen Delegation den Vorsitz der Kommission.

(2) Die Kommission behandelt Fragen, die sich aus der Anwendung dieses Abkommens ergeben, und erteilt den beiden Regierungen Empfehlungen.

Artikel 9. Dieses Abkommen gilt auch für das Land Berlin, sofern nicht die Regierung der Bundesrepublik Deutschland gegenüber der Regierung von Malta innerhalb von drei Monaten nach Inkrafttreten des Abkommens eine gegenteilige Erklärung abgibt.

Artikel 10. (1) Dieses Abkommen tritt am Tage seiner Unterzeichnung in Kraft.

(2) Dieses Abkommen kann nach Ablauf von fünf Jahren nach seinem Inkrafttreten jederzeit schriftlich gekündigt werden; es tritt sechs Monate nach seiner Kündigung außer Kraft.

GESCHEHEN zu Valletta am 27. Februar 1974 in zwei Urschriften in deutscher und englischer Sprache, wobei jeder Wortlaut gleichermaßen verbindlich ist.

Für die Regierung der Bundesrepublik Deutschland:

STEINBACH

Für die Regierung von Malta:

AGATHA BARBARA

AGREEMENT[1] BETWEEN THE GOVERNMENT OF THE FEDERAL REPUBLIC OF GERMANY AND THE GOVERNMENT OF MALTA CONCERNING CULTURAL CO-OPERATION

The Government of the Federal Republic of Germany and the Government of Malta,

Desiring to promote in both countries by means of friendly co-operation and cultural exchanges an understanding for the culture, intellectual activities, and ways of life of the people of the other State,

Have agreed as follows:

Article 1. (1) Each Contracting Party shall endeavour to permit and encourage the establishment of cultural institutions of the other Contracting Party subject to conditions to be agreed upon.

(2) The Contracting Parties shall endeavour to encourage the foundation and activities of German-Maltese societies and other organizations serving the purposes of this Agreement.

(3) "Cultural institutions" within the meaning of paragraph 1 of this article are, in particular, schools, academic, cultural and scientific institutes, hospitals, libraries, film libraries and music libraries, sports and physical education centres.

Article 2. (1) The Contracting Parties shall endeavour to promote the interchange between their countries of university teachers, teachers from all types of schools, scientists and scholars, students, young persons, research workers, and other persons active in cultural fields.

(2) The Contracting Parties shall endeavour by invitations or grants to encourage visits by individuals or groups, in order to widen cultural co-operation.

Article 3. Each Contracting Party shall endeavour to develop the grant of scholarships to students and research workers of the other Party, who satisfy the relevant requirements and who wish to follow studies or to improve their knowledge in its territory.

Article 4. Each Contracting Party shall endeavour to encourage, within its possibilities, the study of the language of the other Contracting Party.

Article 5. The Contracting Parties shall endeavour to assist each other in propagating in their respective territories a better knowledge of the culture and ways of life prevailing in the territory of the other Contracting Party, and, in particular, to encourage:

(*a*) the exchange and diffusion of information concerning tourism and such other facilities as may tend to stimulate the tourist flow in both directions;

(*b*) the distribution of books, periodicals, publications, and reproductions of works of art;

(*c*) art and other exhibitions;

[1] Came into force on 27 February 1974 by signature, in accordance with article 10 (1).

(*d*) concerts and artistic performances;

(*e*) lectures;

(*f*) theatrical performances;

(*g*) radio broadcasts, the showing of films, the production of gramophone records and tape recordings; and

(*h*) the organization of special events.

Article 6. Both Contracting Parties have ratified the European Convention on the equivalence of study periods at universities[1] and the European Convention on the academic recognition of academic degrees and academic diplomas.[2] Therefore each Contracting Party shall endeavour to promote and facilitate the interchange of students.

Article 7. (1) Each Contracting Party shall endeavour, subject to its legislative provisions, to facilitate in every way the importation into its territory by the other Contracting Party of such articles, e.g., pictures and other exhibition objects, books, films and gramophone records, as are required for the purposes of this Agreement.

(2) Each Contracting Party shall endeavour, subject to its legislative provisions, to facilitate in every way the importation into its territory by the other Contracting Party of such articles, e.g., radio sets, film-projectors, gramophone records, films, books, periodicals, teaching aids, as are required exclusively for the work of the cultural institutions mentioned in article 1 of this Agreement.

Article 8. (1) A German-Maltese Mixed Commission, consisting of representatives of the two Governments, into which experts may be added, shall meet alternatively in Bonn and in Valletta, whenever the two Parties consider it necessary and, in principle, every three years. In Bonn the Commission shall be chaired by a member of the German delegation and in Valletta by a member of the Maltese delegation.

(2) The Commission shall examine questions relating to the application of the present Agreement and shall make recommendations to the two Governments.

Article 9. This Agreement shall also apply to *Land* Berlin, provided that the Government of the Federal Republic of Germany does not make a contrary declaration to the Government of Malta within three months of the date of entry into force of this Agreement.

Article 10. (1) This Agreement shall enter into force on the date of signature thereof.

(2) This Agreement may be denounced in writing at any time after the expiry of a period of five years from its entry into force; it shall cease to have effect six months after such denunciation.

[1] United Nations, *Treaty Series*, vol. 278, p. 73.
[2] *Ibid.*, vol. 444, p. 193.

DONE at Valletta this twenty-seventh day of February, one thousand nine hundred and sèventy-four, in duplicate in the German and English languages, both texts being equally authentic.

For the Government of the Federal Republic of Germany:

[*Signed — Signé*][1]

For the Government of Malta:

[*Signed — Signé*][2]

---

[1] Signed by Steinbach — Signé par Steinbach.
[2] Signed by Agatha Barbara — Signé par Agatha Barbara.

[TRADUCTION — TRANSLATION]

ACCORD[1] DE COOPÉRATION CULTURELLE ENTRE LE GOUVERNEMENT DE LA RÉPUBLIQUE FÉDÉRALE D'ALLEMAGNE ET LE GOUVERNEMENT DE MALTE

Le Gouvernement de la République fédérale d'Allemagne et le Gouvernement de Malte,

Désireux, grâce à une amicale coopération et des échanges culturels, de mieux faire connaître dans chacun des deux pays la vie culturelle et intellectuelle de l'autre peuple ainsi que son mode de vie,

Sont convenus de ce qui suit :

Article premier. 1. Chacune des Parties contractantes s'efforcera de permettre et de promouvoir la création d'établissements culturels de l'autre Partie contractante selon des conditions dont elles conviendront mutuellement.

2. Les Parties contractantes s'efforceront de promouvoir la création et les activités de sociétés et d'autres organisations germano-maltaises servant les fins du présent Accord.

3. Les établissements culturels au sens du paragraphe 1 sont en particulier les écoles, les centres universitaires, culturels et scientifiques, les hôpitaux, les bibliothèques, les cinémathèques et discothèques, les centres sportifs et d'éducation physique.

Article 2. 1. Les Parties contractantes s'efforceront de promouvoir les échanges, entre leurs pays respectifs, d'universitaires, de professeurs enseignant dans les écoles de tous genres, d'hommes de science, d'étudiants, de jeunes et d'autres personnes exerçant une activité culturelle ou pratiquant des recherches.

2. Les Parties contractantes s'efforceront, au moyen d'invitations et de subventions, de favoriser les visites de particuliers et de groupes en vue de promouvoir la coopération culturelle.

Article 3. Chaque Partie contractante s'efforcera d'encourager l'octroi de bourses aux étudiants et aux chercheurs de l'autre Partie qui remplissent les conditions voulues et qui souhaitent poursuivre leurs études ou parfaire leurs connaissances sur son territoire.

Article 4. Chaque Partie contractante s'efforcera d'encourager, dans la limite de ses possibilités, l'étude de la langue de l'autre Partie contractante.

Article 5. Les Parties contractantes s'efforceront de se prêter assistance afin d'assurer dans chaque pays une meilleure compréhension de la culture et du mode de vie de l'autre pays, en encourageant notamment :

a) L'échange et la diffusion de renseignements concernant le tourisme ainsi que divers services à même de stimuler les courants touristiques dans les deux sens;

[1] Entré en vigueur le 27 février 1974 par la signature, conformément à l'article 10, paragraphe 1.

b) La distribution de livres, de périodiques, de publications et de reproductions d'œuvres d'art;

c) Les expositions artistiques et autres;

d) Les concerts et autres manifestations artistiques;

e) Les conférences;

f) Les représentations théâtrales;

g) Les émissions de radio, la projection de films, la production de disques et de bandes magnétiques; et

h) L'organisation de manifestations spéciales.

Article 6. Les deux Parties contractantes ont ratifié la Convention européenne sur l'équivalence des périodes d'études universitaires[1] et la Convention européenne sur la reconnaissance académique des qualifications universitaires[2]. En conséquence, chacune des Parties contractantes s'efforcera de promouvoir et de faciliter l'échange d'étudiants.

Article 7. 1. Chacune des Parties contractantes s'efforcera, dans toute la mesure compatible avec sa législation, de faciliter l'importation sur son territoire par l'autre Partie contractante du matériel nécessaire pour servir les fins du présent Accord et notamment l'importation de tableaux et d'autres objets d'exposition, de livres, de films et de disques.

2. Chacune des Parties contractantes s'efforcera, dans toute la mesure compatible avec sa législation, de faciliter l'importation sur son territoire par l'autre Partie contractante de matériel qui est exclusivement destiné aux établissements culturels visés à l'article premier de la présente Convention, et notamment l'importation d'appareils de radio, de projecteurs, de disques, de films, de livres, de journaux et d'auxiliaires pédagogiques.

Article 8. 1. Une Commission mixte germano-maltaise, composée de représentants des deux Gouvernements, à laquelle pourront être adjoints des experts, se réunira alternativement à Bonn et à La Valette lorsque les deux Parties contractantes le jugeront nécessaire et, en principe, tous les trois ans. Lorsqu'elle siégera à Bonn elle sera présidée par un membre de la délégation de la République fédérale d'Allemagne et lorsqu'elle siégera à La Valette par un membre de la délégation maltaise.

2. La Commission traitera de questions relatives à l'application du présent Accord et fera des recommandations aux deux Gouvernements.

Article 9. Les dispositions du présent Accord sont applicables également au *Land* de Berlin, à moins que le Gouvernement de la République fédérale d'Allemagne n'ait envoyé une déclaration à l'effet contraire au Gouvernement de Malte dans les trois mois qui suivront l'entrée en vigueur de l'Accord.

Article 10. 1. Le présent Accord entrera en vigueur le jour de sa signature.

[1] Nations Unies, *Recueil des Traités*, vol. 278, p. 73.
[2] *Ibid.*, vol. 444, p. 193.

2. Le présent Accord pourra être dénoncé par écrit à tout moment après être demeuré en vigueur pendant une période de cinq ans; il prendra fin à l'expiration d'un délai de six mois à compter de la date de notification de la dénonciation.

FAIT à La Valette le 27 février 1974, en double exemplaire, en langues allemande et anglaise, les deux textes faisant également foi.

Pour le Gouvernement
de la République fédérale
d'Allemagne :

STEINBACH

Pour le Gouvernement
de Malte :

AGATHA BARBARA

No. 13480

FEDERAL REPUBLIC OF GERMANY
and
CENTRAL AFRICAN REPUBLIC

Agreement concerning financial assistance. Signed at Bangui on 2 March 1974

Authentic texts: German and French.

Registered by the Federal Republic of Germany on 27 August 1974.

RÉPUBLIQUE FÉDÉRALE D'ALLEMAGNE
et
RÉPUBLIQUE CENTRAFRICAINE

Accord d'aide financière. Signé à Bangui le 2 mars 1974

Textes authentiques : allemand et français.

Enregistré par la République fédérale d'Allemagne le 27 août 1974.

[GERMAN TEXT — TEXTE ALLEMAND]

ABKOMMEN ZWISCHEN DER REGIERUNG DER BUNDESREPUBLIK DEUTSCHLAND UND DER REGIERUNG DER ZENTRALAFRIKANISCHEN REPUBLIK ÜBER KAPITALHILFE

Die Regierung der Bundesrepublik Deutschland und die Regierung der Zentralafrikanischen Republik,

im Geiste der bestehenden freundschaftlichen Beziehungen zwischen der Bundesrepublik Deutschland und der Zentralafrikanischen Republik,

in dem Wunsche, diese freundschaftlichen Beziehungen durch fruchtbare Zusammenarbeit auf dem Gebiet der Entwicklungshilfe zu festigen und zu vertiefen,

im Bewußtsein, daß die Aufrechterhaltung dieser Beziehungen die Grundlage dieses Abkommens ist,

in der Absicht, die Entwicklung der zentralafrikanischen Wirtschaft zu fördern,

sind wie folgt übereingekommen:

Artikel 1. (1) Die Regierung der Bundesrepublik Deutschland ermöglicht es der Regierung der Zentralafrikanischen Republik oder einem anderen von beiden Regierungen auszuwählenden Darlehensnehmer, bei der Kreditanstalt für Wiederaufbau, Frankfurt am Main, für das Vorhaben Comptoir national du Diamant, wenn nach Prüfung seine Förderungswürdigkeit festgestellt worden ist, ein Darlehen bis zur Höhe von insgesamt 599 259,38 DM (in Worten fünfhundertneunundneunzigtausendzweihundertneunundfünfzig Deutsche Mark 38 Pfennig) aufzunehmen. Davon wird der Teilbetrag von 299 259,38 DM dem nicht verwendeten Restbetrag des Darlehens an die Nationale Entwicklungsbank entnommen, über welches die Regierung der Bundesrepublik Deutschland und die Regierung der Zentralafrikanischen Republik das Abkommen über Kapitalhilfe vom 2. Oktober 1964 geschlossen haben.

(2) Das in Absatz 1 vorbezeichnete Vorhaben kann im Einvernehmen zwischen der Regierung der Bundesrepublik Deutschland und der Regierung der Zentralafrikanischen Republik durch andere Vorhaben ersetzt werden.

Artikel 2. (1) Die Verwendung dieses Darlehens sowie die Bedingungen, zu denen es gewährt wird, bestimmen die zwischen dem Darlehensnehmer und der Kreditanstalt für Wiederaufbau abzuschließenden Verträge, die den in der Bundesrepublik Deutschland geltenden Rechtsvorschriften unterliegen.

(2) Die Regierung der Zentralafrikanischen Republik, soweit sie nicht selbst Darlehensnehmerin ist, garantiert gegenüber der Kreditanstalt für Wiederaufbau alle Zahlungen und den sich daraus ergebenden Transfer in Erfüllung von Verbindlichkeiten des Darlehensnehmers auf Grund der abzuschließenden Darlehensverträge.

Artikel 3. Die Regierung der Zentralafrikanischen Republik stellt die Kreditanstalt für Wiederaufbau von sämtlichen Steuern und sonstigen öffentlichen Abgaben frei, die bei Abschluß oder Durchführung der in Artikel 2 erwähnten Darlehensverträge in der Zentralafrikanischen Republik erhoben werden.

Artikel 4. Die Regierung der Zentralafrikanischen Republik überläßt bei den sich aus der Darlehensgewährung ergebenden Transporten von Personen und Gütern im See- und Luftverkehr den Passagieren und Lieferanten die freie Wahl der Verkehrsunternehmen, trifft keine Maßnahmen, welche die Beteiligung der Verkehrsunternehmen mit Sitz in dem deutschen Geltungsbereich dieses Abkommens ausschließen oder erschweren, und erteilt gegebenenfalls die erforderlichen Genehmigungen.

Artikel 5. Lieferungen und Leistungen, die aus dem Darlehen bezahlt werden, sind international öffentlich auszuschreiben, soweit nicht im Einzelfall etwas Abweichendes festgestellt wird.

Artikel 6. Die Regierung der Bundesrepublik Deutschland legt besonderen Wert darauf, daß bei den sich aus der Darlehensgewährung ergebenden Lieferungen die Erzeugnisse der Industrie des Landes Berlin besonders berücksichtigt werden.

Artikel 7. Mit Ausnahme der Bestimmungen des Artikels 4 hinsichtlich des Luftverkehrs gilt dieses Abkommen auch für das Land Berlin, sofern nicht die Regierung der Bundesrepublik Deutschland gegenüber der Regierung der Zentralafrikanischen Republik innerhalb von drei Monaten nach Inkrafttreten des Abkommens eine gegenteilige Erklärung abgibt.

Artikel 8. Dieses Abkommen tritt am Tage seiner Unterzeichnung in Kraft.

GESCHEHEN zu Bangui, am 2. März 1974, in zwei Urschriften, jede in deutscher und französischer Sprache, wobei jeder Wortlaut gleichermaßen verbindlich ist.

Für die Regierung der Bundesrepublik Deutschland:

R. HOLUBEK

Botschafter der Bundesrepublik Deutschland

Für die Regierung der Zentralafrikanischen Republik:

J. B. BOKASSA

Staatspräsident auf Lebenszeit der Zentralafrikanischen Republik

ACCORD D'AIDE FINANCIÈRE[1] ENTRE LE GOUVERNEMENT DE LA RÉPUBLIQUE CENTRAFRICAINE ET LE GOUVERNEMENT DE LA RÉPUBLIQUE FÉDÉRALE D'ALLEMAGNE

Le Gouvernement de la République centrafricaine et le Gouvernement de la République fédérale d'Allemagne,

Dans l'esprit des relations amicales qui existent entre la République centrafricaine et la République fédérale d'Allemagne,

Désireux de consolider et d'approfondir les relations amicales par une coopération fructueuse dans le domaine de l'aide au développement,

Conscients que le maintien de ces relations forme la base des dispositions du présent Accord,

Dans l'intention d'encourager le développement de l'économie centrafricaine,

Sont convenus de ce qui suit :

Article premier. (1) Le Gouvernement de la République fédérale d'Allemagne rendra possible au Gouvernement de la République centrafricaine ou à un autre emprunteur à choisir en commun par les deux Gouvernements de contracter auprès de la Kreditanstalt für Wiederaufbau à Francfort-sur-le-Main, pour le projet Comptoir national du diamant, à condition qu'après examen il ait été reconnu digne d'être encouragé, un emprunt jusqu'à concurrence d'un montant total de DM 599.259,38 (cinq cent quatre-vingt-dix-neuf mille deux cent cinquante-neuf Deutsche Mark, trente-huit Pfennig). Un montant partiel de ce total, à savoir DM 299.259,38, sera prélevé sur la somme restante non utilisée du prêt accordé à la Banque nationale de développement et qui a fait l'objet de l'Accord d'aide financière conclu le 2 octobre 1964 entre le Gouvernement de la République centrafricaine et le Gouvernement de la République fédérale d'Allemagne.

(2) Le Gouvernement de la République centrafricaine et le Gouvernement de la République fédérale d'Allemagne pourront décider d'un commun accord de remplacer le projet mentionné au paragraphe 1 ci-dessus par d'autres projets.

Article 2. (1) L'utilisation de ces emprunts ainsi que les modalités de crédit seront déterminées par les contrats à conclure entre l'emprunteur et la Kreditanstalt für Wiederaufbau, contrats soumis à la législation en vigueur dans la République fédérale d'Allemagne.

(2) Le Gouvernement de la République centrafricaine, pour autant qu'il ne soit pas lui-même emprunteur, se portera garant envers la Kreditanstalt für Wiederaufbau de tous les paiements et du transfert en résultant, en exécution d'obligations à remplir par l'emprunteur en vertu des contrats de prêt à conclure.

Article 3. Le Gouvernement de la République centrafricaine exemptera la Kreditanstalt für Wiederaufbau de tous les impôts et autres taxes publiques perçus en République centrafricaine lors de la conclusion ou de l'exécution des contrats de prêt mentionnés à l'article 2 ci-dessus.

[1] Entré en vigueur le 2 mars 1974 par la signature, conformément à l'article 8.

Article 4. Pour les transports maritimes et aériens de personnes et des biens résultant de l'octroi du crédit, le Gouvernement de la République centrafricaine laissera aux passagers et aux fournisseurs le libre choix des entreprises de transport; il ne prendra aucune mesure susceptible d'exclure ou d'entraver la participation des entreprises de transport ayant leur siège dans le champ d'application allemand du présent Accord et délivrera, le cas échéant, les autorisations nécessaires.

Article 5. Les livraisons et prestations financées au moyen de l'emprunt devront être mises en adjudication publique à l'échelon international s'il n'en est pas disposé autrement dans certains cas d'espèce.

Article 6. Le Gouvernement de la République fédérale d'Allemagne attache une valeur particulière à ce que, pour les livraisons résultant de l'octroi du crédit, la préférence soit donnée aux produits de l'industrie du *Land* de Berlin.

Article 7. A l'exception des dispositions de l'article 4 relatives au trafic aérien, le présent Accord s'appliquera également au *Land* de Berlin, sauf déclaration contraire faite par le Gouvernement de la République fédérale d'Allemagne au Gouvernement de la République centrafricaine dans les trois mois qui suivront l'entrée en vigueur du présent Accord.

Article 8. Le présent Accord entrera en vigueur à la date de sa signature.

FAIT à Bangui, le 2 mars 1974, en double exemplaire en langues française et allemande, les deux textes faisant également foi.

Pour le Gouvernement de la République centrafricaine :	Pour le Gouvernement de la République fédérale d'Allemagne :
[*Signé — Signed*][1]	[*Signé — Signed*][2]
Président à vie de la République centrafricaine	Ambassadeur de la République fédérale d'Allemagne

[1] Signed by J. B. Bokassa — Signé par J. B. Bokassa.
[2] Signed by R. Holubek — Signé par R. Holubek.

[TRANSLATION — TRADUCTION]

AGREEMENT[1] CONCERNING FINANCIAL ASSISTANCE BETWEEN THE GOVERNMENT OF THE FEDERAL REPUBLIC OF GERMANY AND THE GOVERNMENT OF THE CENTRAL AFRICAN REPUBLIC

The Government of the Federal Republic of Germany and the Government of the Central African Republic,

In the spirit of the friendly relations existing between the Federal Republic of Germany and the Central African Republic,

Desiring to consolidate and deepen the friendly relations by fruitful co-operation in the field of development aid,

Being aware that the maintenance of these relations forms the basis for the provisions of the present Agreement,

Intending to promote the development of the economy of the Central African Republic,

Have agreed as follows:

Article 1. 1. The Government of the Federal Republic of Germany shall enable the Government of the Central African Republic, or another borrower to be chosen jointly by the two Governments, to obtain a loan of up to a total of DM 599,259.38 (five hundred ninety-nine thousand two hundred fifty-nine deutsche Mark, thirty-eight Pfennig) from the Kreditanstalt für Wiederaufbau (Development Loan Corporation), Frankfurt/Main, for the Comptoir National du Diamant project, provided that, upon examination, it is deemed worthy of being encouraged. A portion of that sum, namely, DM 299,259.38, shall be taken from the outstanding unused amount of the loan granted to the Banque Nationale de Développement, which was the subject of the Agreement relating to financial aid concluded on 2 October 1964 between the Government of the Federal Republic of Germany and the Government of the Central African Republic.

2. The Government of the Federal Republic of Germany and the Government of the Central African Republic may decide jointly to substitute other projects for the project referred to in paragraphe I above.

Article 2. 1. The utilization of these loans and the conditions on which they are granted shall be governed by the contracts to be concluded between the borrower and the Kreditanstalt für Wiederaufbau; the said contracts shall be subject to the legal provisions applicable in the Federal Republic of Germany.

2. The Government of the Central African Republic, in so far as it is not itself the borrower, shall guarantee to the Kreditanstalt für Wiederaufbau all payments and transfers resulting from performance of the obligations of the borrower under the loan contracts to be concluded.

Article 3. The Government of the Central African Republic shall exempt the Kreditanstalt für Wiederaufbau from all taxes and other public charges levied

[1] Came into force on 2 March 1974 by signature, in accordance with article 8.

in the Central African Republic at the time of the conclusion, or during the execution, of the loan contracts mentioned in article 2 above.

Article 4. For the transport by sea and air of people and goods resulting from the loan granted, the Government of the Central African Republic shall allow the passengers and suppliers free choice of transport enterprises; it shall take no step that might preclude or hinder the participation of transport enterprises with headquarters in the German area of application of this Agreement and shall grant the necessary permit as required.

Article 5. Tenders shall be invited internationally for the deliveries and services financed by means of the loan, unless otherwise provided for in certain specific cases.

Article 6. The Government of the Federal Republic of Germany is anxious that, for deliveries resulting from the granting of the credit, preference should be given to products of industries of *Land* Berlin.

Article 7. With the exception of those provisions of article 4 which refer to air transport, this Agreement shall also apply to *Land* Berlin, provided that the Government of the Federal Republic of Germany has not made a contrary declaration to the Government of the Central African Republic within three months of the entry into force of this Agreement.

Article 8. This Agreement shall enter into force on the date of signature.

DONE at Bangui on 2 March 1974, in duplicate in German and French, both texts being equally authentic.

For the Government
of the Federal Republic
of Germany:

R. HOLUBEK

Ambassador
of the Federal Republic
of Germany

For the Government
of the Central African
Republic:

J. B. BOKASSA

President for Life
of the Central African
Republic

No. 13481

FEDERAL REPUBLIC OF GERMANY
and
BRAZIL

Protocol on financial co-operation. Signed at Brasília on 7 March 1974

Authentic texts: German and Portuguese.

Registered by the Federal Republic of Germany on 27 August 1974.

RÉPUBLIQUE FÉDÉRALE D'ALLEMAGNE
et
BRÉSIL

Protocole relatif à la coopération financière. Signé à Brasília le 7 mars 1974

Textes authentiques : allemand et portugais.

Enregistré par la République fédérale d'Allemagne le 27 août 1974.

[GERMAN TEXT — TEXTE ALLEMAND]

PROTOKOLL ZWISCHEN DER REGIERUNG DER BUNDESREPUBLIK DEUTSCHLAND UND DER REGIERUNG DER FÖDERATIVEN REPUBLIK BRASILIEN ÜBER FINANZIELLE ZUSAMMENARBEIT

Die Regierung der Bundesrepublik Deutschland und die Regierung der Föderativen Republik Brasilien,

im Geiste der bestehenden freundschaftlichen Beziehungen zwischen der Bundesrepublik Deutschland und der Föderativen Republik Brasilien,

in dem Wunsche, diese freundschaftlichen Beziehungen durch fruchtbare Zusammenarbeit auf dem Gebiete der Entwicklungshilfe zu festigen und zu vertiefen,

im Bewußtsein, daß die Aufrechterhaltung dieser Beziehungen die Grundlage dieses Protokolls ist,

in der Absicht, die Entwicklung der brasilianischen Wirtschaft zu fördern,

sind wie folgt übereingekommen:

Artikel 1. (1) Die Regierung der Bundesrepublik Deutschland ermöglicht es von beiden Regierungen gemeinsam auszuwählenden Darlehensnehmern, bei der Kreditanstalt für Wiederaufbau, Frankfurt/M., Darlehen bis zur Höhe von insgesamt einhundertneunzehn Millionen Deutsche Mark gemäß den Absätzen 2 und 4 aufzunehmen.

(2) Aus dem in Absatz 1 genannten Gesamtdarlehensbetrag von 119 Millionen Deutsche Mark wird ein Teilbetrag von 69 Millionen Deutsche Mark für folgende Vorhaben verwandt:

(*a*) Kauf eines Schwimmkrans für den Hafen Manaus	4 Mill. DM
(*b*) Verbesserung der Eisenbahninfrastruktur im Ribeira-Tal ...	25 Mill. DM
(*c*) Förderung der Gesundheitsprogramme im Staat Santa Catarina	14 Mill. DM
(*d*) Banco Nacional do Desenvolvimento Econômico (BNDE) zur Förderung kleiner und mittlerer Unternehmen	26 Mill. DM

(3) Aus dem in Absatz 1 genannten Gesamtdarlehensbetrag von 119 Millionen Deutsche Mark werden 50 Millionen Deutsche Mark für die Vorhaben „Hochwasserschutz am Rio dos Sinos" (10 Millionen Deutsche Mark) und „Erweiterung des Dampfkraftwerks Tapanã" (40 Millionen Deutsche Mark) verwandt, wenn nach Prüfung die Förderungswürdigkeit dieser Projekte festgestellt worden ist.

(4) Die in Absatz 2 Buchstabe (*c*) und Absatz 3 genannten Vorhaben können im Einvernehmen zwischen der Regierung der Bundesrepublik Deutschland und der Regierung der Föderativen Republik Brasilien durch andere Vorhaben ersetzt werden.

Artikel 2. (1) Die Verwendung der in Artikel 1 Absatz 2 und 3 genannten Darlehen sowie die Bedingungen, zu denen sie gewährt werden, bestimmen die zwischen den Darlehensnehmern und der Kreditanstalt für Wiederaufbau abzuschließenden Verträge, die den in der Bundesrepublik Deutschland geltenden Rechtsvorschriften unterliegen.

(2) Die Regierung der Föderativen Republik Brasilien, soweit sie nicht selbst Darlehensnehmerin ist, garantiert gegenüber der Kreditanstalt für Wiederaufbau alle Zahlungen und den sich daraus ergebenden Transfer in Erfüllung von Verbindlichkeiten der Darlehensnehmer auf Grund der abzuschließenden Darlehensverträge.

Artikel 3. Die Regierung der Föderativen Republik Brasilien stellt die Kreditanstalt für Wiederaufbau von sämtlichen Steuern und sonstigen öffentlichen Abgaben frei, die bei Abschluß oder Durchführung der in Artikel 2 erwähnten Darlehensverträge in der Föderativen Republik Brasilien erhoben werden.

Artikel 4. Im Zusammenhang mit dem Transport von Passagieren und Gütern im See- und Luftverkehr, der sich aus der Gewährung der Kredite ergibt, werden die Regierungen der Bundesrepublik Deutschland und der Föderativen Republik Brasilien keine Maßnahmen treffen, die die Beteiligung der deutschen Verkehrsunternehmen mit Sitz in dem deutschen Geltungsbereich dieses Protokolles und der brasilianischen Verkehrsunternehmen erschweren können.

Artikel 5. Lieferungen und Leistungen für Vorhaben, die aus den Darlehen finanziert werden, sind international öffentlich auszuschreiben, soweit nicht im Einzelfall etwas Abweichendes festgelegt wird.

Artikel 6. Die Regierung der Bundesrepublik Deutschland legt besonderen Wert darauf, daß bei den sich aus der Darlehensgewährung ergebenden Lieferungen die Erzeugnisse der Industrie des Landes Berlin bevorzugt berücksichtigt werden.

Artikel 7. Mit Ausnahme der Bestimmungen des Artikels 4 hinsichtlich des Luftverkehrs gilt dieses Protokoll auch für das Land Berlin, sofern nicht die Regierung der Bundesrepublik Deutschland gegenüber der Regierung der Föderativen Republik Brasilien innerhalb von drei Monaten nach Inkrafttreten des Protokolls eine gegenteilige Erklärung abgibt.

Artikel 8. Dieses Protokoll tritt am Tage seiner Unterzeichnung in Kraft.

GESCHEHEN zu Brasília am 7. März 1974 in zwei Urschriften, jede in deutscher und in portugiesischer Sprache, wobei jeder Wortlaut gleichermaßen verbindlich ist.

Für die Regierung der Bundesrepublik Deutschland:

HORST RÖDING

Für die Regierung der Föderativen Republik Brasilien:

MARIO GIBSON BARBOZA

[PORTUGUESE TEXT — TEXTE PORTUGAIS]

PROTOCOLO ENTRE O GOVERNO DA REPÚBLICA FEDERAL DA ALEMANHA E O GOVERNO DA REPÚBLICA FEDERATIVA DO BRASIL SOBRE COOPERAÇÃO FINANCEIRA

O Governo da República Federal da Alemanha e o Governo da República Federativa do Brasil,

no espírito das relações amistosas existentes entre a República Federal da Alemanha e a República Federativa do Brasil,

no desejo de fortalecer e aprofundar tais relações amistosas, através de uma cooperação frutífera no campo do auxílio ao desenvolvimento,

cientes de que a manutenção destas relações constitui a base do presente Protocolo,

no intuito de promover o desenvolvimento da economia brasileira,

convieram no seguinte:

Artigo 1. (1) O Governo da República Federal da Alemanha possibilitará a mutuários, a serem escolhidos por ambos os governos, a fazer um empréstimo até um montante total de cento e dezenove milhões de marcos alemães, junto ao Instituto de Crédito para a Reconstrução, Francfort-sobre-o-Meno, conforme os artigos 2 e 4.

(2) Uma parte do montante total do empréstimo de 119 milhões de marcos alemães, mencionado no item 1, isto é, 69 milhões de marcos alemães será aplicada nos seguintes projetos:

(*a*) compra de um guindaste flutuante para o porto de Manaus	4 milhões de marcos alemães
(*b*) melhoramento da infra-estrutura ferroviária no Vale da Ribeira	25 milhões de marcos alemães
(*c*) promoção dos programas de saúde no Estado de Santa Catarina	14 milhões de marcos alemães
(*d*) Banco Nacional de Desenvolvimento Econômico (BNDE) para o fomento de pequenas e médias empresas	26 milhões de marcos alemães

(3) Do total de empréstimo de 119 milhões de marcos alemães, referido no item (1), 50 milhões de marcos alemães serão aplicados nos projetos « Proteção contra Enchentes no Rio dos Sinos » (10 milhões de marcos alemães) e « Ampliação da Usina termoelétrica de Tapanã » (40 milhões de marcos alemães), se esses projetos depois de terem sido examinados forem considerados dignos de promoção.

(4) Os projetos mencionados no item (2), letra (*c*), e item (3) poderão, de comum acordo entre o Governo da República Federal da Alemanha e o Governo da República Federativa do Brasil, ser substituídos por outros.

Artigo 2. (1) A utilização dos empréstimos referidos no artigo 1, items (2) e (3), bem como as condições sob as quais serão concedidos, serão determinadas pelos contratos a serem concluídos entre os mutuários e o Instituto de Crédito para a Reconstrução, os quais estarão sujeitos às disposições legais vigentes na República Federal da Alemanha.

(2) O Governo da República Federativa do Brasil, desde que não seja ele próprio o mutuário, garantirá ao Instituto de Crédito para a Reconstrução todos os pagamentos e transferências deles decorrentes em cumprimento de obrigações dos mutuários, provenientes dos contratos de empréstimo a serem concluídos.

Artigo 3. O Governo da República Federativa do Brasil isentará o Instituto de Crédito para a Reconstrução de todos os impostos e demais gravames públicos a que possa estar sujeito na República Federativa do Brasil, durante a conclusão ou execução dos contratos de empréstimo mencionados no artigo 2.

Artigo 4. Com relação ao transporte de passageiros e bens no trafego marítimo e aéreo decorrente da concessão dos créditos, os Governos da República Federal da Alemanha e da República Federativa do Brasil não tomarão quaisquer medidas que possam dificultar a participação das companhias alemãs de transportes com sede na zona alemã de vigência deste Protocolo e das companhias brasileiras de transportes.

Artigo 5. Os fornecimentos e serviços relativos a projetos financiados pelo empréstimo, deverão ser feitos através de concorrências públicas internacionais, salvo quando, em caso particular, se convier diversamente.

Artigo 6. O Governo da República Federal da Alemanha empresta especial importância a que, nos fornecimentos resultantes da concessão do empréstimo, seja dada preferência aos produtos da indústria do *Land* Berlim.

Artigo 7. Com exceção das disposições do artigo 4 relativas ao transporte aéreo, o presente Protocolo será igualmente válido para o *Land* Berlim, salvo se, dentro de três meses após a data de sua entrada em vigor, o Governo da República Federal da Alemanha se manifestar em sentido contrário junto ao Governo da República Federativa do Brasil.

Artigo 8. O presente Protocolo entrará em vigor na data da sua assinatura.

FEITO em Brasília, aos sete dias do mês de março de mil novecentos e setenta e quatro, em dois originais, cada um dos quais nas línguas alemã e portuguesa, e fazendo fé o texto em ambas as línguas.

Pelo Governo da República Federal da Alemanha:	Pelo Governo da República Federativa do Brasil:
HORST RÖDING	MARIO GIBSON BARBOZA

[TRANSLATION — TRADUCTION]

PROTOCOL[1] BETWEEN THE GOVERNMENT OF THE FEDERAL REPUBLIC OF GERMANY AND THE GOVERNMENT OF THE FEDERATIVE REPUBLIC OF BRAZIL ON FINANCIAL CO-OPERATION

The Government of the Federal Republic of Germany and the Government of the Federative Republic of Brazil,

Considering the friendly relations existing between the Federal Republic of Germany and the Federative Republic of Brazil,

Desiring to strengthen and intensify these friendly relations by fruitful co-operation in the field of development assistance,

Being aware that the maintenance of these relations is the basis for the present Protocol,

Intending to promote the development of the Brazilian economy,

Have agreed as follows:

Article 1. (1) The Government of the Federal Republic of Germany shall enable borrowers to be chosen jointly by both Governments, to obtain a loan of up to a total of 119 million Deutsche Mark from the Kreditanstalt für Wiederaufbau (Development Loan Corporation), Frankfurt/Main, in accordance with paragraphs (2) and (4).

(2) Out of the total loan amount of 119 million Deutsche Mark referred to in paragraph (1), a sum of 69 million Deutsche Mark shall be applied to the following projects:

(*a*) Purchase of a floating crane for the port of Manaus	4 million DM
(*b*) Improvement of the railway infrastructure in the Ribeira Valley	25 million DM
(*c*) Promotion of health programmes in the State of Santa Catarina	14 million DM
(*d*) Banco Nacional de Desenvolvimento Econômico (National Bank for Economic Development) for the promotion of small- and medium-sized enterprises	26 million DM

(3) Out of the total loan amount of 119 million Deutsche Mark referred to in paragraph (1), a sum of 50 million Deutsche Mark shall be applied to the projects "Flood control on the Rio dos Sinos" (10 million Deutsche Mark) and "Expansion of the Tapaña thermo-electric power station" (40 million Deutsche Mark), provided that the desirability of implementing the said projects has been satisfactorily demonstrated.

[1] Came into force on 7 March 1974 by signature, in accordance with article 8.

(4) The projects referred to in paragraphs (2) (*c*) and (3) may, by agreement between the Government of the Federal Republic of Germany and the Government of the Federative Republic of Brazil, be replaced by other projects.

Article 2. (1) The utilization of the loans referred to in article 1, paragraphs (2) and (3), and the conditions on which they will be granted shall be governed by the contracts to be concluded between the borrowers and the Kreditanstalt für Wiederaufbau, which contracts shall be subject to the legislation in force in the Federal Republic of Germany.

(2) The Government of the Federative Republic of Brazil, in so far as it is not itself the borrower, shall guarantee to the Kreditanstalt für Wiederaufbau all payments and transfers resulting therefrom in fulfilment of the borrowers' obligations under the loan contracts to be concluded.

Article 3. The Government of the Federative Republic of Brazil shall exempt the Kreditanstalt für Wiederaufbau from all taxes and other public charges to which it may be liable in the Federative Republic of Brazil in connexion with the conclusion or execution of the loan contracts referred to in article 2.

Article 4. With respect to the transport of passengers and goods by sea and air as a result of the granting of the loans, the Governments of the Federal Republic of Germany and the Federative Republic of Brazil shall refrain from taking any measures which might impede the participation of German transport enterprises having their headquarters in the German territory to which this Protocol applies and of Brazilian transport enterprises.

Article 5. The supply of goods and services for projects financed by means of the loan shall be the subject of international public tender, unless otherwise decided in individual cases.

Article 6. It is for the Government of the Federal Republic of Germany a matter of special importance that in the case of the supply of goods resulting from the granting of the loan preference shall be given to products of the industry of *Land* Berlin.

Article 7. With the exception of those provisions of article 4 which refer to air transport, this Protocol shall also apply to *Land* Berlin unless the Government of the Federal Republic of Germany makes a declaration to the contrary to the Government of the Federative Republic of Brazil within three months from the entry into force of this Protocol.

Article 8. This Protocol shall enter into force on the date of its signature.

DONE at Brasília on 7 March 1974, in two originals, one in German and one in Portuguese, both texts being equally authentic.

For the Government of the Federal Republic of Germany:	For the Government of the Federative Republic of Brazil:
HORST RÖDING	MARIO GIBSON BARBOZA

[TRADUCTION — TRANSLATION]

PROTOCOLE[1] RELATIF À LA COOPÉRATION FINANCIÈRE ENTRE LE GOUVERNEMENT DE LA RÉPUBLIQUE FÉDÉRALE D'ALLEMAGNE ET LE GOUVERNEMENT DE LA RÉPUBLIQUE FÉDÉRATIVE DU BRÉSIL

Le Gouvernement de la République fédérale d'Allemagne et le Gouvernement de la République fédérative du Brésil,

Dans l'esprit des relations amicales existant entre la République fédérale d'Allemagne et la République fédérative du Brésil,

Désireux de renforcer et de développer ces relations par une coopération fructueuse dans le domaine de l'assistance au développement,

Conscients du fait que le maintien de ces relations constitue le fondement du présent Protocole,

Se proposant de favoriser le développement de l'économie brésilienne,

Sont convenus de ce qui suit :

Article premier. 1. Le Gouvernement de la République fédérale d'Allemagne autorise des emprunteurs qui seront sélectionnés conjointement par les deux Gouvernements à contracter, conformément aux paragraphes 2 et 4 du présent article, des emprunts à concurrence d'un montant total de cent dix-neuf millions de Deutsche Mark, auprès de la Kreditanstalt für Wiederaufbau (Institut de crédit pour la reconstruction) de Francfort-sur-le-Main.

2. Sur le montant total des emprunts mentionné au paragraphe 1 du présent article soit 119 millions de Deutsche Mark, un montant de 69 millions de Deutsche Mark sera consacré aux projets suivants :

a) Achat d'une grue flottante pour le port de Manaus	4 millions de Deutsche Mark
b) Amélioration du réseau ferroviaire dans la vallée de la Ribeira	25 millions de Deutsche Mark
c) Développement du programme sanitaire dans l'Etat de Santa Catarina	14 millions de Deutsche Mark
d) Programme du Banco Nacional do Desenvolvimento Economico (BNDE) destiné à promouvoir les petites et moyennes entreprises	26 millions de Deutsche Mark

3. Sur le montant total de l'emprunt de 119 millions de Deutsche Mark mentionné au paragraphe 1, 50 millions seront consacrés aux projets intitulés « Protection contre les crues du Rio dos Sinos » (10 millions de Deutsche Mark) et « Agrandissement de la centrale thermique de Tapaña » (40 millions de Deutsche Mark), s'il est prouvé que ces projets sont viables.

[1] Entré en vigueur le 7 mars 1974 par la signature, conformément à l'article 8.

4. Les projets mentionnés à l'alinéa *c* du paragraphe 2 et au paragraphe 3 peuvent être remplacés par d'autres projets, avec l'assentiment du Gouvernement de la République fédérale d'Allemagne et du Gouvernement de la République fédérative du Brésil.

Article 2. 1. L'utilisation des emprunts mentionnés aux paragraphes 2 et 3 de l'article premier et les conditions auxquelles il sera accordé seront déterminées par les dispositions des contrats que concluront les emprunteurs et la Kreditanstalt für Wiederaufbau et qui seront régis par la législation applicable en République fédérale d'Allemagne.

2. Le Gouvernement de la République fédérative du Brésil, dans la mesure où il ne contracte pas lui-même d'emprunt, se porte garant envers la Kreditanstalt für Wiederaufbau de tous les paiements et des transferts y afférents effectués au titre de l'exécution des obligations des emprunteurs, sur la base des contrats d'emprunt qui seront conclus.

Article 3. Le Gouvernement de la République fédérative du Brésil exonérera la Kreditanstalt für Wiederaufbau de tous impôts et autres droits perçus au Brésil, tant lors de la conclusion que pendant l'exécution des contrats d'emprunt mentionnés à l'article 2 du présent Protocole.

Article 4. S'agissant des transports maritimes et aériens de passagers et de marchandises qui sont effectués à l'occasion de l'octroi des crédits, les Gouvernements de la République fédérale d'Allemagne et de la République fédérative du Brésil ne prendront aucune mesure susceptible de restreindre la participation d'entreprises de transport allemandes sises sur le territoire allemand visée par le présent Protocole ni la participation des entreprises de transport brésiliennes.

Article 5. L'achat de marchandises et la prestation de services pour les projets qui sont financés à l'aide de fonds provenant des emprunts doivent faire l'objet d'un appel d'offres international, à moins qu'il n'en soit décidé autrement dans des cas précis.

Article 6. En ce qui concerne les achats de marchandises découlant de l'octroi du prêt, le Gouvernement de la République fédérale d'Allemagne attache une importance particulière à ce que préférence soit donnée aux entreprises du *Land* de Berlin.

Article 7. A l'exception de celles des dispositions de l'article 4 ayant trait au transport aérien, le présent Protocole s'applique également au *Land* de Berlin, à moins que le Gouvernement de la République fédérale d'Allemagne n'adresse au Gouvernement de la République fédérative du Brésil, dans les trois mois suivant l'entrée en vigueur du présent Protocole, une déclaration en sens contraire.

Article 8. Le présent Protocole entrera en vigueur à la date de sa signature.

FAIT à Brasília, le 7 mars 1974, en deux exemplaires, en langues allemande et portugaise, les deux textes faisant également foi.

Pour le Gouvernement de la République fédérale d'Allemagne :
HORST RÖDING

Pour le Gouvernement de la République fédérative du Brésil :
MARIO GIBSON BARBOZA

No. 13482

FEDERAL REPUBLIC OF GERMANY
and
JORDAN

Agreement concerning financial assistance. Signed at Amman on 7 March 1974

Authentic texts: German and English.

Registered by the Federal Republic of Germany on 27 August 1974.

RÉPUBLIQUE FÉDÉRALE D'ALLEMAGNE
et
JORDANIE

Accord d'aide financière. Signé à Amman le 7 mars 1974

Textes authentiques : allemand et anglais.

Enregistré par la République fédérale d'Allemagne le 27 août 1974.

[GERMAN TEXT — TEXTE ALLEMAND]

ABKOMMEN ZWISCHEN DER REGIERUNG DER BUNDESREPUBLIK DEUTSCHLAND UND DER REGIERUNG DES HASCHEMITISCHEN KÖNIGREICHS JORDANIEN ÜBER KAPITALHILFE

Die Regierung der Bundesrepublik Deutschland und die Regierung des Haschemitischen Königreichs Jordanien,

im Geiste der bestehenden freundschaftlichen Beziehungen zwischen der Bundesrepublik Deutschland und dem Haschemitischen Königreich Jordanien,

in dem Wunsche, diese freundschaftlichen Beziehungen durch fruchtbare Zusammenarbeit auf dem Gebiete der Entwicklungshilfe zu festigen und zu vertiefen,

im Bewußtsein, daß die Aufrechterhaltung dieser Beziehungen die Grundlage dieses Abkommens ist,

in der Absicht, die Entwicklung der jordanischen Wirtschaft zu fördern,

sind wie folgt übereingekommen:

Artikel 1. (1) Die Regierung der Bundesrepublik Deutschland ermöglicht es der Regierung des Haschemitischen Königreichs Jordanien, bei der Kreditanstalt für Wiederaufbau, Frankfurt am Main, für die Vorhaben Jordan Valley Rehabilitation und Development und Planungsstudie für die Erschließung der Southern and Mujib Ghors, wenn nach Prüfung ihre Förderungswürdigkeit festgestellt worden ist, Darlehen bis zur Höhe von insgesamt fünfunddreißig Millionen Deutsche Mark aufzunehmen.

(2) Die in Absatz 1 bezeichneten Vorhaben können im Einvernehmen zwischen der Regierung der Bundesrepublik Deutschland und der Regierung des Haschemitischen Königreichs Jordanien durch andere Vorhaben ersetzt werden.

Artikel 2. Die Verwendung dieser Darlehen sowie die Bedingungen, zu denen sie gewährt werden, bestimmen die zwischen der Regierung des Haschemitischen Königreichs Jordanien und der Kreditanstalt für Wiederaufbau, Frankfurt am Main, abzuschließenden Verträge, die den in der Bundesrepublik Deutschland geltenden Rechtsvorschriften unterliegen.

Artikel 3. Die Regierung des Haschemitischen Königreichs Jordanien stellt die Kreditanstalt für Wiederaufbau von sämtlichen Steuern und sonstigen öffentlichen Abgaben frei, die bei Abschluß oder Durchführung der in Artikel 2 erwähnten Darlehensverträge in Jordanien erhoben werden.

Artikel 4. Die Regierung des Haschemitischen Königreichs Jordanien überläßt bei den sich aus der Darlehensgewährung ergebenden Transporten von Personen und Gütern im See- und Luftverkehr den Passagieren und Lieferanten die freie Wahl der Transportunternehmen, trifft keine Maßnahmen, welche die Beteiligung der Verkehrsunternehmen der Bundesrepublik Deutsch-

land ausschließen oder erschweren, und erteilt gegebenenfalls die erforderlichen Genehmigungen.

Artikel 5. Lieferungen und Leistungen für Vorhaben, die aus den Darlehen bezahlt werden, sind international öffentlich auszuschreiben, soweit nicht im Einzelfall etwas Abweichendes festgelegt wird.

Artikel 6. Die Regierung der Bundesrepublik Deutschland legt besonderen Wert darauf, daß bei den sich aus der Darlehensgewährung ergebenden Lieferungen die Erzeugnisse der Industrie des Landes Berlin bevorzugt berücksichtigt werden.

Artikel 7. Mit Ausnahme der Bestimmungen des Artikels 4 hinsichtlich des Luftverkehrs gilt dieses Abkommen auch für das Land Berlin, sofern nicht die Regierung der Bundesrepublik Deutschland gegenüber der Regierung des Haschemitischen Königreichs Jordanien innerhalb von drei Monaten nach Inkrafttreten des Abkommens eine gegenteilige Erklärung abgibt.

Artikel 8. Dieses Abkommen tritt am Tage seiner Unterzeichnung in Kraft.

GESCHEHEN zu Amman, am 7. März 1974 in vier Urschriften, je zwei in deutscher und in englischer Sprache, wobei jeder Wortlaut gleichermaßen verbindlich ist.

Für die Regierung der Bundesrepublik Deutschland:

PETER DASSEL

Für die Regierung des Haschemitischen Königreichs Jordanien:

KHALIL SALIM

AGREEMENT[1] BETWEEN THE GOVERNMENT OF THE FEDERAL REPUBLIC OF GERMANY AND THE GOVERNMENT OF THE HASHEMITE KINGDOM OF JORDAN CONCERNING FINANCIAL ASSISTANCE

The Government of the Federal Republic of Germany and the Government of the Hashemite Kingdom of Jordan,

In the spirit of the friendly relations existing between the Federal Republic of Germany and the Hashemite Kingdom of Jordan,

Desiring to strengthen and intensify those friendly relations by fruitful co-operation in the field of development assistance,

Aware that the maintenance of those relations constitutes the basis of the present Agreement,

Intending to promote the development of the Jordanian economy,

Have agreed as follows:

Article 1. (1) The Government of the Federal Republic of Germany shall enable the Government of the Hashemite Kingdom of Jordan to raise with the Kreditanstalt für Wiederaufbau (Development Loan Corporation), Frankfurt/Main, loans up to a total of thirty-five million German Marks for the projects Jordan Valley Rehabilitation and Development and the planning study for the development of the Southern and Mujib Ghors, if, upon examination, the projects are found to be eligible for promotion.

(2) The projects referred to in paragraph 1 above may be replaced by other projects if the Government of the Federal Republic of Germany and the Government of the Hashemite Kingdom of Jordan so agree.

Article 2. The utilization of the loans as well as the terms and conditions on which they are granted shall be governed by the provisions of the agreements to be concluded between the Government of the Hashemite Kingdom of Jordan and the Kreditanstalt für Wiederaufbau, Frankfurt/Main, which shall be subject to the legal provisions applicable in the Federal Republic of Germany.

Article 3. The Government of the Hashemite Kingdom of Jordan shall exempt the Kreditanstalt für Wiederaufbau from all taxes and other public charges levied in Jordan at the time of the conclusion, or during the execution, of the loan agreements referred to in article 2 of the present Agreement.

Article 4. The Government of the Hashemite Kingdom of Jordan shall allow passengers and suppliers free choice of means of transport for such transportation by sea or air of persons and goods as results from the granting of the loans, abstain from taking any measures that might exclude or impair the participation of German transport enterprises, and grant the relevant permits as required.

[1] Came into force on 7 March 1974 by signature, in accordance with article 8.

Article 5. Unless otherwise provided in individual cases, supplies or services for projects financed from the loans shall be subject to public international tender.

Article 6. With regard to the supplies resulting from the granting of the loans, the Government of the Federal Republic of Germany attaches particular importance to preference being given to products of industries of *Land* Berlin.

Article 7. With the exception of those provisions of article 4 which refer to air transport, this Agreement shall also apply to *Land* Berlin, provided that the Government of the Federal Republic of Germany does not make a contrary declaration to the Government of the Hashemite Kingdom of Jordan within three months after the entry into force of the present Agreement.

Article 8. The present Agreement shall enter into force on the date of signature thereof.

DONE at Amman on March 7, 1974 in four originals, two each in the English and German languages, all four texts being equally authentic.

For the Government of the Federal Republic of Germany:

[*Signed — Signé*][1]

For the Government of the Hashemite Kingdom of Jordan:

[*Signed — Signé*][2]

---

[1] Signed by Peter Dassel — Signé par Peter Dassel.
[2] Signed by Khalil Salim — Signé par Khalil Salim.

[TRADUCTION — TRANSLATION]

ACCORD D'AIDE FINANCIÈRE[1] ENTRE LE GOUVERNEMENT DE LA RÉPUBLIQUE FÉDÉRALE D'ALLEMAGNE ET LE GOUVERNEMENT DU ROYAUME HACHÉMITE DE JORDANIE

Le Gouvernement de la République fédérale d'Allemagne et le Gouvernement du Royaume hachémite de Jordanie,

Dans l'esprit des relations amicales existant entre la République fédérale d'Allemagne et le Royaume hachémite de Jordanie,

Désireux de renforcer et de développer ces relations amicales par une coopération fructueuse dans le domaine de l'assistance au développement,

Conscients du fait que le maintien de ces relations constitue le fondement du présent Accord,

Se proposant de favoriser le développement de l'économie jordanienne,

Sont convenus de ce qui suit :

Article premier. 1) Le Gouvernement de la République fédérale d'Allemagne autorise le Gouvernement du Royaume hachémite de Jordanie à contracter auprès de la Kreditanstalt für Wiederaufbau (Société de crédit pour la reconstruction) de Francfort-sur-le-Main des emprunts d'un montant total maximum de 35 millions de marks allemands pour les projets intitulés « Réaménagement et mise en valeur de la vallée du Jourdain » et « Etude de planification pour la mise en valeur des ghors du Sud et du Mujib », si, après examen, il est établi que ces projets méritent une aide.

2) Les projets visés au paragraphe 1 ci-dessus pourront être remplacés par d'autres projets si le Gouvernement de la République fédérale d'Allemagne et le Gouvernement du Royaume hachémite de Jordanie en décident ainsi d'un commun accord.

Article 2. L'utilisation de ces emprunts et les conditions auxquelles ils seront accordés seront déterminées par les dispositions des accords que concluront le Royaume hachémite de Jordanie et la Kreditanstalt für Wiederaufbau et qui seront soumis à la législation applicable en République fédérale d'Allemagne.

Article 3. Le Gouvernement du Royaume hachémite de Jordanie exonérera la Kreditanstalt für Wiederaufbau de tous impôts et de tous autres droits perçus en Jordanie, tant lors de la conclusion que pendant l'exécution des accords d'emprunt mentionnés à l'article 2 du présent Accord.

Article 4. Le Gouvernement du Royaume hachémite de Jordanie permettra, à l'occasion du transport maritime ou aérien de personnes ou de biens effectué en application du contrat d'emprunt, aux passagers et fournisseurs de choisir librement les entreprises de transport, s'abstiendra de prendre toute me-

[1] Entré en vigueur le 7 mars 1974 par la signature, conformément à l'article 8.

sure excluant ou entravant la participation d'entreprises de transport de la République fédérale d'Allemagne et, le cas échéant, accordera les autorisations nécessaires.

Article 5. Sauf disposition contraire dans certains cas, les fournitures et les services destinés aux projets financés au moyen de fonds provenant des emprunts feront l'objet d'un appel d'offres international.

Article 6. Pour ce qui est des fournitures financées au moyen de fonds provenant des emprunts, le Gouvernement de la République fédérale d'Allemagne attache une importance particulière à ce que la préférence soit donnée aux produits des industries du *Land* de Berlin.

Article 7. A l'exception des dispositions de l'article 4 ayant trait aux transports aériens, le présent Accord s'appliquera également au *Land* de Berlin, à moins que le Gouvernement de la République fédérale d'Allemagne n'adresse au Gouvernement du Royaume hachémite de Jordanie, dans les trois mois de l'entrée en vigueur du présent Accord, une déclaration en sens contraire.

Article 8. Le présent Accord entrera en vigueur à la date de la signature.

FAIT à Amman, le 7 mars 1974, en quatre exemplaires, deux en langue allemande, et deux en langue anglaise, les quatre textes faisant également foi.

Pour le Gouvernement de la République fédérale d'Allemagne :	Pour le Gouvernement du Royaume hachémite de Jordanie :
PETER DASSEL	KHALIL SALIM

No. 13483

UNITED KINGDOM OF GREAT BRITAIN AND NORTHERN IRELAND
and
CANADA

Exchange of notes constituting an agreement concerning the training of United Kingdom Armed Forces in Canada (with schedule of terms and conditions and map). Ottawa, 20 August 1971

Authentic texts: English and French.

Registered by the United Kingdom of Great Britain and Northern Ireland on 27 August 1974.

ROYAUME-UNI DE GRANDE-BRETAGNE ET D'IRLANDE DU NORD
et
CANADA

Échange de notes constituant un accord relatif à l'entraînement des forces armées britanniques au Canada (avec énoncé des termes et conditions et carte). Ottawa, 20 août 1971

Textes authentiques : anglais et français.

Enregistré par le Royaume-Uni de Grande-Bretagne et d'Irlande du Nord le 27 août 1974.

EXCHANGE OF NOTES CONSTITUTING AN AGREEMENT[1] BETWEEN THE GOVERNMENT OF THE UNITED KINGDOM OF GREAT BRITAIN AND NORTHERN IRELAND AND THE GOVERNMENT OF CANADA CONCERNING THE TRAINING OF UNITED KINGDOM ARMED FORCES IN CANADA

ÉCHANGE DE NOTES CONSTITUANT UN ACCORD[1] ENTRE LE GOUVERNEMENT DU ROYAUME-UNI DE GRANDE-BRETAGNE ET D'IRLANDE DU NORD ET LE GOUVERNEMENT DU CANADA RELATIF À L'ENTRAÎNEMENT DES FORCES ARMÉES BRITANNIQUES AU CANADA

I

The Secretary of State for External Affairs of Canada to the United Kingdom High Commissioner at Ottawa

DEPARTMENT OF EXTERNAL AFFAIRS
OTTAWA

20 August 1971

No. DFR-1509

Excellency,

I have the honour to refer to the recent discussions between officials of the Government of Canada and of the Government of the United Kingdom of Great Britain and Northern Ireland concerning the training of United Kingdom armed forces in Canada. As the result of these discussions I have the honour to propose an agreement between the two Governments in the following terms:

(1) The terms and conditions governing the training referred to above shall be those contained in the schedule attached to this note.

(2) Either Government may, as a result of operational commitments, temporarily

[1] Came into force on 20 August 1971, the date of the note in reply, in accordance with the provisions of the said notes.

Le Secrétaire d'Etat aux affaires extérieures du Canada au Haut-Commissaire du Royaume-Uni à Ottawa

MINISTÈRE DES AFFAIRES EXTÉRIEURES
OTTAWA

Le 20 août 1971

Note n° DFR-1509

Monsieur le Haut-Commissaire,

J'ai l'honneur de me référer aux entretiens qui ont eu lieu récemment entre les représentants du Gouvernement du Canada et ceux du Gouvernement du Royaume-Uni de Grande-Bretagne et d'Irlande du Nord concernant l'instruction militaire de forces armées du Royaume-Uni au Canada. A la suite de ces entretiens, j'ai l'honneur de proposer un accord entre les deux Gouvernements, selon les dispositions suivantes :

(1) Les conditions de l'instruction militaire susmentionnée seront celles qui sont énoncées dans l'annexe à la présente note.

(2) L'un ou l'autre Gouvernement pourra, en raison d'engagements opération-

[1] Entré en vigueur le 20 août 1971, date de la note de réponse, conformément aux dispositions desdites notes.

suspend any, or all, of the training schemes described in the schedule and in the event of such temporary suspension, the financial implications of such suspension shall be the subject of separate negotiation.

(3) This Agreement shall remain in force for a period of ten years unless terminated:

(*a*) In its entirety upon twelve months' notice in writing by either Government; or

(*b*) In whole or in part, by either Government, without advance notice, should either Government consider it necessary by reason of an emergency such as war, invasion, insurrection or riot, real or apprehended.

(4) In the event of the termination of this Agreement, the Governments of Canada and the United Kingdom shall consult regarding the disposition of the assets paid for by the Government of the United Kingdom.

If the foregoing is acceptable to the Government of the United Kingdom, I have the honour to propose that this note, together with the attached schedule, both of which are authentic in English and French, and Your Excellency's reply to that effect shall constitute an agreement between the two Governments which shall enter into force upon the date of your reply.

Accept, Excellency, the assurances of my highest consideration.

MITCHELL SHARP
Secretary of State
for External Affairs

July 1971

V 4760-1

SCHEDULE OF TERMS AND CONDITIONS

This schedule sets forth the terms and conditions agreed to by Canada and the

nels, suspendre temporairement n'importe quel programme ou tous les programmes d'instruction militaire décrits dans l'annexe, et les incidences financières d'une telle suspension temporaire, si celle-ci se produit, feront l'objet de négociations distinctes.

(3) Le présent Accord restera en vigueur pour une période de dix ans à moins d'être dénoncé :

(*a*) dans son entier, sur préavis de douze mois donné par écrit par l'un ou l'autre des Gouvernements; ou

(*b*) en totalité ou en partie, par l'un ou l'autre des Gouvernements, sans préavis, si l'un ou l'autre des Gouvernements le juge nécessaire en raison d'une situation critique comme la guerre, une invasion, une insurrection ou une émeute, réelle ou appréhendée.

(4) En cas de dénonciation du présent Accord, les Gouvernements du Canada et du Royaume-Uni se consulteront mutuellement au sujet de la liquidation des biens payés par le Gouvernement du Royaume-Uni.

Si ce qui précède agrée au Gouvernement du Royaume-Uni, j'ai l'honneur de proposer que la présente note et son annexe ci-jointe, dont les versions anglaise et française font également foi, ainsi que votre réponse constituent entre nos deux Gouvernements un accord qui entrera en vigueur à la date de votre réponse.

Veuillez agréer, Monsieur le Haut-Commissaire, les assurances de ma très haute considération.

MITCHELL SHARP

Juillet 1971

V 4760-1

ÉNONCÉ DES TERMES ET CONDITIONS

Le présent document énonce les termes et conditions sur lesquels le Canada et le

United Kingdom concerning the training of British Armed Forces in Canada for a period of ten years from the date of signature of this Agreement. Arrangements for further training after this initial period will be the subject of further negotiation.

Royaume-Uni se sont mis d'accord en ce qui concerne l'entraînement des Forces armées britanniques au Canada pendant une période de dix ans à compter de la signature du présent Accord. Des ententes permettant de continuer l'entraînement après cette période feront l'objet de nouvelles négociations.

PART I

General

1. Notwithstanding any other term or condition of this schedule, Canada shall exercise command and control over base and training facilities used by the British Forces and, having regard to the provisions of the NATO Status of Forces Agreement or other applicable agreements, training activities shall be conducted in accordance with applicable Canadian laws and regulations.

2. The entire cost and expense of the British Forces training programme shall be the responsibility of the United Kingdom. The United Kingdom shall reimburse Canada all costs incurred by Canada in respect of the British training programme including the cost of personnel, materiel, equipment, supplies, services (including civilian labour), and facilities provided from Canadian military or other government sources or commercial sources, as well as any related administrative or other charges which are added to the cost of these items. Except where otherwise stipulated in this Agreement or in any other agreement, the costs to be recovered by Canada with respect to lands and buildings provided by Canada to the United Kingdom will be those arising out of the maintenance or construction of buildings.

3. Any future arrangements which might be entered into concerning the use by Canada or any other country of the training facilities made available to the United Kingdom pursuant to this Agreement, shall, where appropriate, include provisions respecting the repayment to the United Kingdom of a portion of capital costs incurred by the United Kingdom and respecting the

PREMIÈRE PARTIE

Généralités

1. Nonobstant tout autre terme ou condition contenu dans le présent énoncé, le Canada assumera le commandement et le contrôle des bases et des facilités d'entraînement militaire utilisées par les Forces britanniques et, compte tenu des dispositions du Statut des Forces de l'OTAN et autres accords qui peuvent s'appliquer, la conduite des activités d'entraînement militaire sera soumise aux lois et règlements canadiens qui sont applicables.

2. Le coût total et les frais du programme d'entraînement militaire des Forces britanniques seront défrayés par le Royaume-Uni. Le Royaume-Uni devra rembourser tous les frais que le Canada aura encourus relativement au programme britannique d'entraînement y compris ceux encourus pour le personnel, le matériel, l'équipement, les approvisionnements, les services (y compris la main-d'œuvre civile), et les facilités provenant de sources commerciales, gouvernementales, ou militaires au Canada, ainsi que les frais d'administration ou autres ayant trait au programme qui s'additionneront à ceux déjà mentionnés. Sauf disposition contraire du présent Accord ou de tout autre accord, les sommes à être recouvrées par le Canada, relativement aux terrains et aux édifices que le Canada aura fournis au Royaume-Uni, seront celles qui auront été consacrées à l'entretien et à la construction desdits édifices.

3. Tout accord qui pourrait être conclu à l'avenir, relativement à l'usage par le Canada ou tout autre pays des facilités d'entraînement militaire mises à la disposition du Royaume-Uni en vertu du présent Accord, devra comprendre, s'il y a lieu, des dispositions relatives au remboursement au Royaume-Uni d'une partie des frais de premier établissement encourus par celui-ci et

joint sharing of operating and maintenance costs of the training facilities concerned.

4. The United Kingdom (Ministry of Defence (UK)) shall provide to Canada (Department of National Defence):

(*a*) an annual estimate of the ensuing year's, and forecasts for the following four years' requirements for materiel and services to be furnished by Canada; and

(*b*) quarterly in advance, funds in an agreed amount sufficient to meet the estimated costs to be recovered by Canada.

5. Canada shall provide to the United Kingdom:

(*a*) quarterly invoices reflecting the applicable charges for support of the British Forces by Canada;

(*b*) an annual statement of advance payments received by Canada and invoices charged to the United Kingdom; and

(*c*) an annual estimate of all charges to be raised in the ensuing year and forecasts for future years.

6. An undertaking on the part of Canada to provide personnel, materiel, equipment, supplies, services, or facilities from Canadian military or other government sources is subject to availability and the requirements of Canada which at all times may take priority.

7. Unless otherwise stipulated by Canada, Canada shall act on behalf of the United Kingdom in obtaining materiel, equipment, supplies, services and facilities from commercial sources, and civil labour.

8. Except to the extent that it may be inconsistent with this or any other agreement between Canada and the United Kingdom, the Agreement between the Parties to the North Atlantic Treaty regarding the status of their forces (NATO SOFA) signed on June 19, 1951[1] as implemented in Canada

[1] United Nations, *Treaty Series*, vol. 199, p. 67.

au co-partage des frais de fonctionnement et d'entretien des facilités d'entraînement militaire concernées.

4. Le Royaume-Uni (Ministère de la défense [R.-U.]) devra fournir au Canada (Ministère de la défense nationale) :

(*a*) une évaluation annuelle pour l'année qui vient, ainsi que des prévisions pour les quatre années suivantes, concernant le matériel et les services à être fournis par le Canada; et

(*b*) à tous les trimestres, à l'avance, des fonds d'un montant prédéterminé par accord mutuel et suffisants pour couvrir l'évaluation des frais à être recouvrés par le Canada.

5. Le Canada devra fournir au Royaume-Uni :

(*a*) des factures trimestrielles faisant état des frais applicables encourus par le Canada pour le soutien des Forces britanniques;

(*b*) une déclaration annuelle des versements anticipés reçus par le Canada et des factures débitées au Royaume-Uni; et

(*c*) une évaluation annuelle des frais à être rencontrés dans l'année qui vient, et des prévisions pour les années futures.

6. Un engagement, de la part du Canada, à fournir du personnel, du matériel, des approvisionnements, des services, ou des facilités en provenance de sources militaires ou autres sources gouvernementales canadiennes, est sujet à la disponibilité et aux besoins du Canada qui, en tout temps, peuvent avoir la priorité.

7. A moins qu'il n'en soit décidé autrement par le Canada, ce dernier agira au nom du Royaume-Uni pour l'acquisition du matériel, de l'équipement, des approvisionnements, des services et facilités en provenance de sources commerciales, et pour le recrutement de la main-d'œuvre civile.

8. L'Accord entre les pays membres du Traité de l'Atlantique-Nord concernant le statut de leurs forces armées (NATOSOFA), signé le 19 juin 1951[1], et mis en œuvre au Canada par la loi sur les forces étrangères présentes au Canada devra s'appliquer, sous réserve de ce qui peut être incompati-

[1] Nations Unies, *Recueil des Traités*, vol. 199, p. 67.

by the Visiting Forces Act, shall apply. The status of any civilian members under the said Status of Forces Agreement will be certified by the United Kingdom.

9. All British personnel in Canada pursuant to this schedule shall comply with all applicable regulations, orders and instructions, including those respecting range allocation, issued by the Commander of the Base or other unit at which they are present, subject to the terms of NATO SOFA.

10. Nothing in this schedule should be taken to prevent negotiation of additional training between the Ministry of Defence (UK) and the Department of National Defence under the terms and conditions of this Agreement.

PART II

Royal Navy training

11. The Royal Navy may exercise one Royal Marine Commando Group, normally with a Naval Air Commando helicopter squadron and amphibious ships, for up to five weeks each year. The commando group will use the facilities of the Gagetown training area for combined training with helicopters.

12. The amphibious ships will operate from the vicinity of the Bay of Fundy and Saint John River, or alternatively, exercise with Canadian naval forces and visit ports in the area.

13. Except during winter training the Commando will be based under canvas within the confines of Canadian Forces Base Gagetown. Canada shall supply ammunition, tents, camping equipment, rations, petrol and oil as required. The terms and conditions under which buildings may be made available by Canada during periods of winter training shall be the subject of negotiation between the Ministry of Defence (Navy) and Canadian Forces Headquarters, in the event that a requirement is reported by the United Kingdom.

ble avec le présent Accord ou autre accord conclu entre le Canada et le Royaume-Uni. Le statut du personnel civil touché par l'Accord ci-haut mentionné sur le statut des forces sera attesté par le Royaume-Uni.

9. Tout le personnel britannique présent au Canada en vertu du présent énoncé devra se conformer à tous les règlements, ordres et directives y compris ceux concernant l'attribution du champ de tir qui sont émis par le commandant de la base ou de l'unité où il se trouve, sous réserve des clauses de l'Accord sur le statut des forces de l'OTAN.

10. Rien dans cet énoncé ne doit être interprété comme empêchant des négociations, entre le Ministère de la défense (R.-U.) et le Ministère de la défense nationale, relatives à une augmentation des facilités d'entraînement militaire en vertu des termes et conditions du présent Accord.

DEUXIÈME PARTIE

Entraînement de la Royal Navy

11. La Royal Navy, pendant une période pouvant aller jusqu'à cinq semaines par année, peut entraîner un groupe-commando des Royal Marines normalement accompagné d'un escadron d'hélicoptères du Naval Air Commando et de navires amphibies. Le groupe-commando utilisera les facilités du terrain de manœuvre de Gagetown pour l'entraînement conjoint avec les hélicoptères.

12. Les navires amphibies manœuvreront à partir des environs de la baie de Fundy et de la rivière Saint-Jean ou, au choix, s'entraîneront avec les forces navales canadiennes et visiteront des ports de la région.

13. Excepté pendant l'entraînement, le groupe-commando campera sous la tente dans les limites de la base des Forces canadiennes de Gagetown. Le Canada fournira les munitions, les tentes, l'équipement de camping, les rations, le carburant et l'huile au besoin. Dans le cas où une demande serait faite en ce sens par le Royaume-Uni, les termes et conditions selon lesquels des édifices peuvent être mis à la disposition des Forces britanniques, par le Canada à des fins d'entraînement en hiver, feront l'objet de négociations entre le Ministère de la

PART III

Royal Air Force training

14. This part is subject to existing arrangements between Canada and the United Kingdom respecting the stationing of a Royal Air Force element at Canadian Forces Base Goose Bay for the purpose of carrying out low-level flying training operations.

15. The Royal Air Force shall have the use of facilities made available to them at present at Canadian Forces Base Goose Bay for tactical low-level flying training. The yearly target is a programme of about 120 aircraft visits, each lasting about 9 or 10 days. The number of aircraft participating will vary but there will usually be about three at Goose Bay at any one time. The United Kingdom will use the staging post at Goose Bay for RAF aircraft in transit and will retain there an RAF detachment of up to 150 officers and men.

16. The terms and conditions under which training facilities in addition to those mentioned in this part may be made available by Canada shall be the subject of negotiation between the Ministry of Defence (AIR) and Canadian Forces Headquarters in the event that a requirement is reported by the United Kingdom.

PART IV

British Army training generally

17. The British Army may undertake battle group training at Suffield, Alberta, in addition to current training in Canada.

Current training

18. The British Army may continue training in the major Canadian military training areas on a scale of approximately two exercises at battalion level, plus one at engineer squadron level annually, and one

défense (Marine) et le Quartier général des Forces canadiennes.

TROISIÈME PARTIE

Entraînement de la Royal Air Force

14. Cette partie est assujettie aux accords qui existent déjà entre le Canada et le Royaume-Uni, relativement à un élément de la Royal Air Force en service détaché à la base des Forces canadiennes de Goose Bay à des fins d'entraînement à des opérations de vol à basse altitude.

15. La Royal Air Force conservera l'usage des facilités dont elle jouit présentement à la base des Forces canadiennes de Goose Bay pour l'entraînement au vol tactique à basse altitude. L'objectif annuel du programme est d'environ 120 visites, chacune d'une période approximative de 9 à 10 jours. Le nombre d'avions qui y prendront part pourra varier, mais ils seront à Goose Bay par environ trois à la fois. Le Royaume-Uni utilisera le poste de relais de Goose Bay pour les avions de la Royal Air Force qui sont de passage, et y maintiendra un détachement de la RAF qui pourra s'élever jusqu'à 150 officiers et hommes.

16. Dans le cas où une demande serait faite en ce sens par le Royaume-Uni, les termes et conditions en vertu desquels des facilités d'entraînement dépassant celles mentionnées dans la présente partie peuvent être mises à la disposition de la RAF par le Canada feront l'objet de négociations entre le Ministère de la défense (Air) et le Quartier général des Forces canadiennes.

QUATRIÈME PARTIE

Entraînement général de l'Armée britannique

17. En plus de l'entraînement déjà en cours au Canada, l'Armée britannique peut entreprendre l'entraînement de groupes mixtes de combat, à Suffield, en Alberta.

L'entraînement présentement en cours

18. L'Armée britannique peut continuer à s'entraîner sur les principaux terrains de manœuvres canadiens au rythme approximatif de deux exercices par année au niveau d'un bataillon, un exercice annuel au niveau

Special Air Services squadron exercise every two years. The terms and conditions under which facilities for training exercises other than those mentioned in this paragraph may be made available by Canada shall be the subject of negotiation between the Ministry of Defence (Army) and Canadian Forces Headquarters in the event that a requirement is reported by the United Kingdom.

d'un escadron de Génie, et un exercice à tous les deux ans au niveau d'un escadron des Special Air Services. Dans le cas où une demande serait faite en ce sens par le Royaume-Uni, les termes et les conditions en vertu desquels des facilités pour des exercices d'entraînement autres que ceux mentionnés dans le présent paragraphe peuvent être mises à la disposition de l'Armée britannique par le Canada feront l'objet de négociations entre le Ministère de la défense (Armée) et le Quartier général des Forces canadiennes.

Battle group training

19. The United Kingdom may have the use of the land and facilities described below at the Canadian defence establishment at Suffield, Alberta, as a training area for battle groups. This training will involve the live firing of all conventional and training natures of tank, artillery, guided weapons, infantry types of ammunition, the firing from helicopters, and the overflying of aircraft. This training may include a variety of battle runs each of maximum length commensurate with safety. The United Kingdom may have access to, but not necessarily exclusive use of, the area shown at annex A. British Forces training shall be conducted within mutually agreed defined and marked areas and impact zones in order to assure public safety. The requirements of Canadian safety regulations shall be met. Training will normally take place annually between 1 May and 30 November, and may start in June 1972.

Entraînement de groupes mixtes de combat

19. Le Royaume-Uni peut utiliser comme terrain de manœuvres pour l'entraînement des groupes mixtes de combat à Suffield, en Alberta, les facilités et les terrains décrits ci-dessous. Cet entraînement comprendra tous les genres d'exercices de tir réel, aussi bien conventionnels que d'entraînement, avec des armes de blindés, d'artillerie, d'armes téléguidées, de munitions d'infanterie, de même que de tir à partir d'hélicoptères, et de survol par des avions. Cet entraînement peut également comprendre une variété d'exercices de combat de longueur maximale compte tenu de la sécurité. Le Royaume-Uni peut avoir accès, mais pas nécessairement en exclusivité, au secteur illustré à l'annexe A. Afin d'assurer la sécurité du public, l'entraînement des Forces britanniques devra se poursuivre à l'intérieur de secteurs et de zones d'impact clairement délimités et au sujet desquels il y aura eu entente préalable. On devra satisfaire à toutes les exigences des règlements canadiens sur la sécurité. L'entraînement se déroulera normalement entre le 1er mai et le 30 novembre de chaque année et pourra débuter en juin 1972.

20. The United Kingdom may train up to ten full strength battle groups annually. Not more than one full British battle group may train at Suffield at any one time without prior agreement between the Ministry of Defence (Army) and Canadian Forces Headquarters.

20. Le Royaume-Uni pourra entraîner annuellement jusqu'à dix groupes mixtes de combat avec effectifs complets. Pas plus d'un groupe mixte de combat avec effectifs complets ne pourra s'entraîner, en n'importe quel moment, à Suffield, à moins qu'il n'y ait eu accord préalable entre le Ministère de la défense (Armée) et le Quartier général des Forces canadiennes.

21. The United Kingdom may station a permanent military staff at Suffield in support of the British Forces training programme. Details of the proposed staff will

21. En vue de soutenir le programme d'entraînement des Forces britanniques, le Royaume-Uni pourra maintenir un cadre militaire permanent à Suffield. Les détails

be made available to Canadian Forces Headquarters. It may be increased in size during the training season and will be commanded by a British army officer; he will be responsible for the direction of British training.

22. Canada (Canadian Forces Headquarters) shall provide:

(*a*) the use of the buildings identified on the plan at annex B in consideration of the payment by the United Kingdom of the cost of providing elsewhere in the camp those facilities at present used by the Canadian Defence Research Establishment (DRES) in Building 210;

(*b*) the use of Camp Vacuum;

(*c*) maintenance to appropriate standards of buildings used by the British Forces;

(*d*) the use of 36 General Purpose huts;

(*e*) the initial works services as agreed and such other works services as may be agreed in the future; and

(*f*) married quarters, on a rental basis.

23. Canada will assist the United Kingdom on obtaining:

(*a*) facilities at Calgary Airport for use as an airhead for service and civilian charter aircraft employed on the movement of personnel and freight between Europe and Suffield;

(*b*) facilities at Vancouver and/or Halifax as port of entry and exit for tanks, vehicles, equipment and stores, including ammunition;

(*c*) use of railways to move vehicles, stores and equipment including Chieftain tanks and ammunition between the ports of Vancouver and/or Halifax and Suffield;

(*d*) use of commercial buses under contract for movement of personnel between Calgary and Suffield;

(*e*) medical, educational and dental facilities; and

concernant ce personnel cadre seront fournis au Quartier général des Forces armées canadiennes. Il pourra être augmenté en nombre au cours de la saison d'entraînement, et sera commandé par un officier de l'Armée britannique qui sera chargé de la direction de l'entraînement britannique.

22. Le Canada (le Quartier général des Forces canadiennes) devra fournir :

(*a*) L'usage des édifices identifiés sur le plan à l'annexe B, en retour du paiement par le Royaume-Uni des frais encourus pour la relocalisation dans le camp des facilités présentement utilisées par le Centre canadien de recherches pour la défense (CRDS), dans l'édifice 210;

(*b*) l'usage du camp Vacuum;

(*c*) l'entretien selon les normes appropriées des édifices utilisés par les Forces britanniques;

(*d*) l'usage de 36 casernes polyvalentes;

(*e*) les premiers services de main-d'œuvre tel qu'entendu, de même que tous autres services du même genre au sujet desquels il pourrait y avoir un accord à l'avenir; et

(*f*) des logements familiaux en location.

23. Le Canada aidera le Royaume-Uni à obtenir :

(*a*) l'usage de facilités à l'aéroport de Calgary comme tête de pont aérien pour les avions militaires et civils employés au transport du personnel et du fret entre l'Europe et Suffield;

(*b*) l'usage des facilités de Vancouver et/ou Halifax comme ports d'entrée et de sortie des blindés, des véhicules, de l'équipement et des fournitures, y compris les munitions;

(*c*) l'usage des chemins de fer pour le transport, de Vancouver et/ou Halifax à Suffield, des véhicules, des fournitures et de l'équipement, y compris les chars d'assaut Chieftain, et des munitions;

(*d*) l'usage d'autobus commerciaux sous contrat pour les mouvements du personnel entre Calgary et Suffield;

(*e*) des facilités de soins médicaux et dentaires ainsi que d'éducation; et

(*f*) facilities for adventurous training of a kind and to a level agreed to by the local Canadian and British Commanders.

24. The United Kingdom may use the following Canadian defence establishment facilities to such extent as may be determined from time to time by the local Canadian Military Commander:

(*a*) the carpenter's shop;

(*b*) the machine shop for specialist work;

(*c*) Suffield airstrip (use by the United Kingdom to be restricted to light fixed wing aircraft and helicopters, and occasionally Hercules or similar type aircraft having regard to the condition of the airstrip);

(*d*) the cafeteria;

(*e*) heating, water, electricity, sanitary and storm sewerage, and gas facilities;

(*f*) the primary school;

(*g*) medical;

(*h*) communication services including the means of transmitting and receiving secure telecommunications; and

(*j*) the Community Centre, Ralston Village.

25. Canada shall supply or act on behalf of the United Kingdom in obtaining the following supplies, facilities and services:

(*a*) radio frequencies;

(*b*) canteen facilities;

(*c*) rations;

(*d*) fuel and lubricants;

(*e*) furniture and fittings;

(*f*) maps of training areas;

(*g*) hard targets; and

(*h*) civilian labour.

26. British Forces shall be responsible for taking initial fire fighting measures in the event of a fire in the training area, but overall control shall be exercised throughout

(*f*) des facilités pour un entraînement à l'initiative d'un genre et d'un niveau sur lesquels les commandants canadiens et britanniques se seront préalablement mis d'accord.

24. Le Royaume-Uni pourra faire usage, dans une mesure qui peut être périodiquement déterminée par le commandant canadien local, des facilités suivantes des établissements canadiens de défense :

(*a*) l'atelier de menuiserie;

(*b*) l'atelier d'usinage pour travaux de spécialistes;

(*c*) la piste d'atterrissage de Suffield (l'usage par le Royaume-Uni sera limité aux avions légers à voilure fixe, aux hélicoptères et occasionnellement, eu égard à l'état de la piste, aux avions Hercules ou de type semblable);

(*d*) la cafétéria;

(*e*) le chauffage, l'électricité, l'eau, les égouts hygiéniques et des eaux de surface, et le gaz;

(*f*) l'école primaire;

(*g*) les services de santé;

(*h*) les services de communication, y compris des moyens protégés de télécommunication, transmission et réception; et

(*j*) le Centre communautaire du village de Ralston.

25. Le Canada devra fournir, ou agir au nom du Royaume-Uni pour obtenir les approvisionnements, facilités et services suivants :

(*a*) des fréquences radio;

(*b*) des facilités de cantine;

(*c*) des rations;

(*d*) du carburant et des lubrifiants;

(*e*) du mobilier et des installations;

(*f*) des cartes des terrains de manœuvres;

(*g*) des cibles permanentes; et

(*h*) de la main-d'œuvre civile.

26. En cas d'incendie dans le secteur réservé à l'entraînement, ce sont les Forces britanniques qui auront la première responsabilité quant aux mesures immédia-

by the appropriate Canadian military authorities.

27. Due attention shall be paid by the British Forces to the environment, and any regulations applicable to the Canadian Armed Forces in respect of environmental conditions and restrictions shall be strictly adhered to.

28. The United Kingdom shall be responsible for the clearance of the land used by the British Forces including the removal of unexploded rounds and field works, with such thoroughness as may be reasonable in the circumstances.

ANNEX A

TO SCHEDULE OF TERMS AND CONDITIONS

BRITISH TRAINING IN CANADA

[See insert in a pocket at the end of this volume.]

ANNEX B

TO SCHEDULE OF TERMS AND CONDITIONS

BRITISH TRAINING IN CANADA

Schedule of buildings

1. Buildings to be released by DRB for entire use by the British Army (see page nos. 193 and 194, annex B):

Building No. 210	Hangar
Building No. 257	RCAF Administration
Building No. 351	"E" Quarters
Building No. 354	"D" Quarters
Building No. 356	"B" Quarters
Building No. 358	"A" Quarters
Building No. 360	Safari Building
Building No. 366	"C" Quarters

tes à prendre; mais le contrôle général sera à la charge des autorités militaires canadiennes compétentes.

27. Les Forces britanniques devront porter une attention particulière à l'environnement, et tous les règlements concernant les conditions et restrictions environnementales qui s'appliquent aux Forces canadiennes devront être strictement observés.

28. Le nettoyage du terrain occupé par les Forces britanniques, aussi complètement qu'il sera possible de l'accomplir dans les circonstances, y compris l'enlèvement des obus non explosés et des fortifications de campagne, sera à la charge du Royaume-Uni.

ANNEXE A

À L'ENONCÉ DES TERMES ET CONDITIONS

ENTRAÎNEMENT DES FORCES ARMÉES BRITANNIQUES AU CANADA

[Voir hors-texte dans une pochette à la fin du présent volume.]

[TRADUCTION — TRANSLATION]

ANNEXE B

À L'ENONCÉ DES TERMES ET CONDITIONS

ENTRAÎNEMENT DES FORCES ARMÉES BRITANNIQUES AU CANADA

Dispositions relatives aux édifices

1. Edifices que le CRD (Conseil de recherche pour la défense) mettra à la disposition exclusive de l'Armée britannique (voir annexe B, p. 193 et 194) :

Edifice n° 210	Hangar
Edifice n° 257	Administration des Forces aériennes royales du Canada
Edifice n° 351	Logements « E »
Edifice n° 354	Logements « D »
Edifice n° 356	Logements « B »
Edifice n° 358	Logements « A »
Edifice n° 360	Edifice Safari
Edifice n° 366	Logements « C »

Building No. 368 "G" Quarters
Building No. 398 Administration Building*
* NOTE: This building is requested by United Kingdom in exchange for Building No. 357 (Tech Club) which must be demolished.
Building No. 168 Munition Magazine
Building No. 170 Munition Magazine

2. Buildings in which the use of inside facilities will be shared between the British Army and the DRB personnel (see page nos. 193 and 194, annex B):

Building No. 353 Cafeteria
Building No. 367 Hospital
Building No. 355 Officers Club
Building No. 104B Toxic Magazine

3. Buildings to be designed and constructed as new requirements for the British Army Operation, over and above what is made available by the Canadian Government:

(*a*) REME Workshops

(*b*) Tank Washdown
(*c*) POL Service Point

(*d*) Paint Storage Building
(*e*) Battery Charging Facility

(*f*) Tank Winter Storage Building
(*g*) Kitting and de-Kitting Building

(*h*) Servicing and de-Rusting Building

(*j*) Ordnance Stores Building
(*k*) Painting and Preservation Building

(*m*) Food/Cold Storage Building

4. Building to be constructed for DRB use and paid for by United Kingdom in exchange for Building No. 210 (Hangar). This building will be constructed on the site between the DRES Main Laboratory (Building No. 1) and the M.T. and Machine Shop facilities. The new building will be known as: Technical Services Building.

Edifice n° 368 Logements « G »
Edifice n° 398 Edifice de l'Administration*
* NOTE : Edifice demandé par le Royaume-Uni en contrepartie de l'édifice n° 357 (Tech Club) promis à la démolition.
Edifice n° 168 Dépôt de munitions
Edifice n° 170 Dépôt de munitions

2. Edifices dont l'Armée britannique et le personnel du CRD se partageront les installations intérieures (voir annexe B, p. 193 et 194) :

Edifice n° 353 Cafétéria
Edifice n° 367 Hôpital
Edifice n° 355 Cercle des officiers
Edifice n° 104B Dépôt de produits toxiques

3. Nouveaux édifices à concevoir et à construire pour répondre aux besoins de l'opération de l'Armée britannique, en plus de ce qui est mis à disposition par le Gouvernement canadien :

(*a*) Ateliers du Génie (électricité et mécanique)
(*b*) Installation de lavage de chars
(*c*) Station de distribution de carburants et ingrédients
(*d*) Entrepôt de peinture
(*e*) Installation de recharge des accumulateurs
(*f*) Garage d'hiver des chars
(*g*) Edifice pour la distribution et la reprise de l'équipement personnel
(*h*) Edifice pour les services d'entretien et de dérouillage
(*j*) Edifice pour l'entreposage des matériels
(*k*) Edifice pour les services de peinture et préservation
(*m*) Edifice pour l'entreposage des denrées alimentaires et l'entreposage frigorifique.

4. Edifice à construire pour l'usage du CRD et dont la construction sera financée par le Royaume-Uni en contrepartie de l'édifice n° 210 (hangar). L'emplacement de cet édifice se situera entre le laboratoire principal du CRDS (édifice n° I) et les ateliers d'usinage et la Section du transport motorisé. Le nouvel édifice sera dénommé : édifice des services techniques.

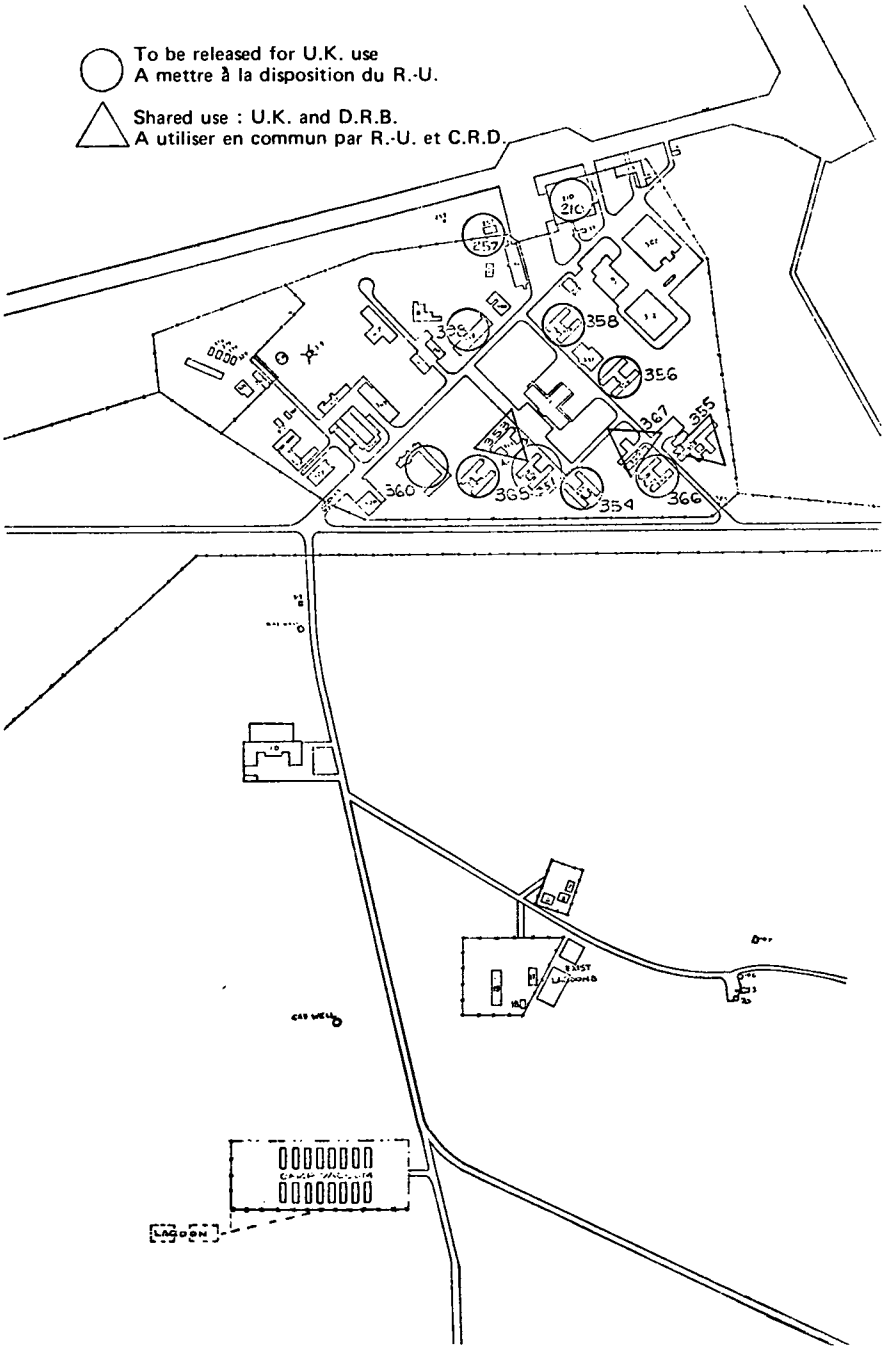
To be released for U.K. use
A mettre à la disposition du R.-U.
Shared use : U.K. and D.R.B.
A utiliser en commun par R.-U. et C.R.D.
358
356
367
355
360
354
366

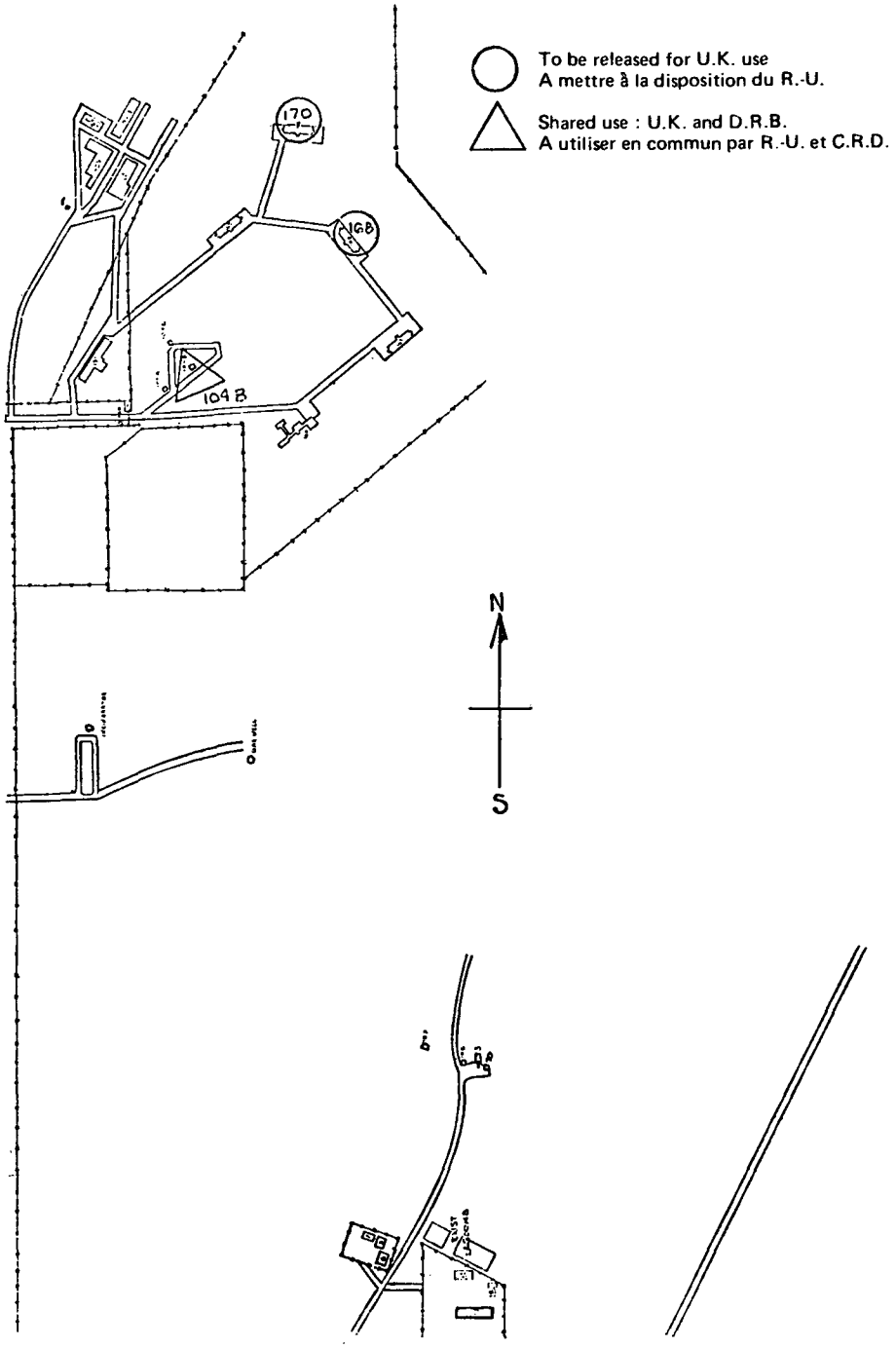

3150.2x (b)

Treaty No. I-13483 (Vol. 945)

II

The United Kingdom High Commissioner at Ottawa to the Secretary of State for External Affairs of Canada

BRITISH HIGH COMMISSION
OTTAWA

20 August, 1971

Sir,

I have the honour to acknowledge receipt of your note No. 1509 of the 20th of August 1971 in the English and French languages, which reads as follows:

[*See note I*]

I have the honour to inform you that the foregoing proposal is acceptable to the Government of the United Kingdom of Great Britain and Northern Ireland, who therefore agree that your note, together with its attached schedule, both of which are authentic in English and French, and this reply shall constitute an agreement between the two Governments which shall enter into force on this date.

I avail myself of this opportunity to renew to you the assurances of my highest consideration.

PETER HAYMAN

[TRADUCTION — TRANSLATION]

Le Haut-Commissaire du Royaume-Uni à Ottawa au Secrétaire d'Etat aux affaires extérieures du Canada

HAUT-COMMISSARIAT BRITANNIQUE
OTTAWA

Le 20 août 1971

Monsieur le Secrétaire d'Etat,

J'ai l'honneur d'accuser réception de votre note n° 1509 du 20 août 1971, dont le texte en langues anglaise et française est conçu comme suit :

[*Voir note I*]

J'ai l'honneur de vous informer que la proposition qui précède rencontre l'agrément du Gouvernement du Royaume-Uni de Grande-Bretagne et d'Irlande du Nord, qui accepte en conséquence que votre note et son annexe jointe, dont les textes en langue anglaise et en langue française font également foi, ainsi que la présente réponse, constituent entre nos deux Gouvernements un accord qui entrera en vigueur à la date de ce jour.

Veuillez agréer, etc.

PETER HAYMAN

No. 13484

UNITED KINGDOM OF GREAT BRITAIN AND NORTHERN IRELAND
and
JAMAICA

Agreement for the avoidance of double taxation and tbe prevention of fiscal evasion with respect to taxes on income and capital gains. Signed at Kingston on 16 March 1973

Authentic text: English.

Registered by the United Kingdom of Great Britain and Northern Ireland on 27 August 1974.

ROYAUME-UNI DE GRANDE-BRETAGNE ET D'IRLANDE DU NORD
et
JAMAÏQUE

Convention tendant à éviter la double imposition et à prévenir l'évasion fiscale en matière d'impôts sur le revenu et sur les gains de capital. Signée à Kingston le 16 mars 1973

Texte authentique : anglais.

Enregistrée par le Royaume-Uni de Grande-Bretagne et d'Irlande du Nord le 27 août 1974.

AGREEMENT[1] BETWEEN THE GOVERNMENT OF THE UNITED KINGDOM OF GREAT BRITAIN AND NORTHERN IRELAND AND THE GOVERNMENT OF JAMAICA FOR THE AVOIDANCE OF DOUBLE TAXATION AND THE PREVENTION OF FISCAL EVASION WITH RESPECT TO TAXES ON INCOME AND CAPITAL GAINS

Publication effected in accordance with article 12(2) of the General Assembly regulations to give effect to Article 102 of the Charter of the United Nations as amended in the last instance by General Assembly resolution 33/141 A of 19 December 1978.

[1] Came into force on 31 December 1973, the date when the last of all such things had been done in the United Kingdom and Jamaica as were necessary to this effect, in accordance with article 29(1)

[TRADUCTION — TRANSLATION]

CONVENTION[1] ENTRE LE GOUVERNEMENT DU ROYAUME-UNI DE GRANDE-BRETAGNE ET D'IRLANDE DU NORD ET LE GOUVERNEMENT DE LA JAMAÏQUE TENDANT À ÉVITER LA DOUBLE IMPOSITION ET À PRÉVENIR L'ÉVASION FISCALE EN MATIÈRE D'IMPÔTS SUR LE REVENU ET SUR LES GAINS DE CAPITAL

Publication effectuée conformément à l'article 12, paragraphe 2, du règlement de l'Assemblée générale destiné à mettre en application l'Article 102 de la Charte des Nations Unies tel qu'amendé en dernier lieu par la résolution 33/141 A de l'Assemblée générale en date du 19 décembre 1978.

[1] Entrée en vigueur le 31 décembre 1973, date à laquelle toutes les mesures requises à cet effet avaient été prises au Royaume-Uni et à la Jamaïque, conformément à l'article 29, paragraphe 1.

No. 13485

UNITED KINGDOM OF GREAT BRITAIN AND NORTHERN IRELAND
and
MALAYSIA

Agreement for the avoidance of double taxation and the prevention of fiscal evasion with respect to taxes on income (with protocol). Signed at London on 30 March 1973

Authentic text: English.

Registered by the United Kingdom of Great Britain and Northern Ireland on 27 August 1974.

ROYAUME-UNI DE GRANDE-BRETAGNE ET D'IRLANDE DU NORD
et
MALAISIE

Convention tendant à éviter la double imposition et à prévenir l'évasion fiscale en matière d'impôts sur le revenu (avec protocole). Signée à Londres le 30 mars 1973

Texte authentique : anglais.

Enregistrée par le Royaume-Uni de Grande-Bretagne et d'Irlande du Nord le 27 août 1974.

AGREEMENT[1] BETWEEN THE GOVERNMENT OF THE UNITED KINGDOM OF GREAT BRITAIN AND NORTHERN IRELAND AND THE GOVERNMENT OF MALAYSIA FOR THE AVOIDANCE OF DOUBLE TAXATION AND THE PREVENTION OF FISCAL EVASION WITH RESPECT TO TAXES ON INCOME

Publication effected in accordance with article 12(2) of the General Assembly regulations to give effect to Article 102 of the Charter of the United Nations as amended in the last instance by General Assembly resolution 33/141 A of 19 December 1978.

[1] Came into force on 13 September 1973, the date when the last of all such things had been done in the United Kingdom and Malaysia as were necessary to this effect, in accordance with article XXVI(1).

[TRADUCTION — TRANSLATION]

CONVENTION[1] ENTRE LE GOUVERNEMENT DU ROYAUME-UNI DE GRANDE-BRETAGNE ET D'IRLANDE DU NORD ET LE GOUVERNEMENT DE MALAISIE TENDANT À ÉVITER LA DOUBLE IMPOSITION ET À PRÉVENIR L'ÉVASION FISCALE EN MATIÈRE D'IMPÔTS SUR LE REVENU

Publication effectuée conformément à l'article 12, paragraphe 2, du règlement de l'Assemblée générale destiné à mettre en application l'Article 102 de la Charte des Nations Unies tel qu'amendé en dernier lieu par la résolution 33/141 A de l'Assemblée générale en date du 19 décembre 1978.

[1] Entrée en vigueur le 13 septembre 1973, date à laquelle toutes les mesures requises à cet effet avaient été prises au Royaume-Uni et en Malaisie, conformément à l'article XXVI, paragraphe 1.

No. 13486

UNITED KINGDOM OF GREAT BRITAIN AND NORTHERN IRELAND
and
PAKISTAN

Exchange of notes constituting an agreement concerning wheat to be supplied by the Goverument of the United Kingdom to the Government of Pakistan within tbe framework of the Cereals Food Aid Programme of the European Economic Community. Islamabad, 19 November 1973

Authentic text: English.

Registered by the United Kingdom of Great Britain and Northern Ireland on 27 August 1974.

ROYAUME-UNI DE GRANDE-BRETAGNE ET D'IRLANDE DU NORD
et
PAKISTAN

Échange de notes constituant un accord relatif à la fourniture de blé par le Gouvernement du Royaume-Uni au Gouvernement pakistanais dans le cadre du Programme d'aide alimentaire céréalière de la Communauté économique européenne. Islamabad, 19 novembre 1973

Texte authentique : anglais.

Enregistré par le Royaume-Uni de Grande-Bretagne et d'Irlande du Nord le 27 août 1974.

EXCHANGE OF NOTES CONSTITUTING AN AGREEMENT[1] BETWEEN THE GOVERNMENT OF THE UNITED KINGDOM OF GREAT BRITAIN AND NORTHERN IRELAND AND THE GOVERNMENT OF PAKISTAN CONCERNING WHEAT TO BE SUPPLIED BY THE GOVERNMENT OF THE UNITED KINGDOM TO THE GOVERNMENT OF PAKISTAN WITHIN THE FRAMEWORK OF THE CEREALS FOOD AID PROGRAMME OF THE EUROPEAN ECONOMIC COMMUNITY

I

Her Majesty's Ambassador at Islamabad to the Joint Secretary, Economic Affairs Division, Government of Pakistan

BRITISH EMBASSY
ISLAMABAD

19 November 1973

Your Excellency,

1. I have the honour to inform you that as the result of the accession of the United Kingdom of Great Britain and Northern Ireland to the European Economic Community, the Government of the United Kingdom has accepted an obligation to participate in the supply of cereals under the Food Aid Convention of 1971.[2] Within the framework of the EEC Cereals Food Aid Programme for the harvest year 1972/73 it is the intention of the Government of the United Kingdom to grant the Government of Pakistan a quantity of wheat not exceeding 10,200 metric tons for human consumption.

A. The Government of the United Kingdom declare that it is its intention to order and pay for a quantity or quantities of wheat not exceeding 10,200 metric tons for use within the territory of the Government of Pakistan from sources to be chosen by the Government of the United Kingdom and at its discretion, through an agency.

B. (1) The Government of the United Kingdom shall adopt the arrangements and procedures described in the following sub-paragraphs of this note insofar as they relate to things to be done by or on behalf of that Government. The Government of Pakistan shall adopt the arrangements and procedures so described insofar as they relate to things to be done by or on behalf of that Government.

(2) Delivery of the wheat shall be made in bulk f.o.b. at an EEC port or ports and shall be consigned to the Director General of Food, Karachi. Delivery shall be effected and all risks shall pass from the Government of the United Kingdom to the Government of Pakistan at the moment at which the wheat effectively passes the ship's rail at the port of loading notified in accordance with sub-paragraph (3) hereunder. The Government of Pakistan shall bear all costs subsequent to delivery of the wheat, including costs of stowage and, where appropriate, trimming and bagging costs. Any demurrage costs or any

---

[1] Came into force on 19 November 1973, date of the note in reply, in accordance with the provisions of the said notes.

[2] United Nations, *Treaty Series*, vol. 800, p. 45.

dispatch money at the port of shipment shall be a charge on or for the benefit of the charterer and shall be determined before the vessel sails.

(3) The Government of the United Kingdom shall notify the Government of Pakistan in good time of the port or ports of loading, the quantities to be delivered at each port, the period within which loading shall begin and the daily loading rate.

(4) When the wheat is on board the ship, the Government of the United Kingdom or its agent shall notify the Government of Pakistan of the date of loading and the quantity and quality of the wheat at the time of loading. On delivery of the wheat a tolerance of 5% less than the quantity to be supplied as in paragraph 1 shall be permitted.

(5) The Government of Pakistan shall make available at its own expense at the appropriate port or ports referred to in sub-paragraph (3) above a vessel or vessels of suitable size and capacity which shall be ready to load the wheat during the loading period referred to in sub-paragraph (3) above. Should the Government of Pakistan fail to comply with this request either wholly or partly, the wheat or part of the wheat shall be held at the expense, risk and peril of the Government of Pakistan. Furthermore, if no arrangement with regard to the disposal of the wheat has been arrived at between the Government of Pakistan and the Government of the United Kingdom within a period of 28 days from the date set for loading to begin the Government of the United Kingdom may consider that it has discharged any and all its obligations hereunder. The Government of Pakistan shall ensure that the arrangements for determining the choice of vessel to be used to transport the wheat are not prejudiced in favour of the ships of any particular flag or flags.

(6) The Government of Pakistan shall notify the Government of the United Kingdom as soon as possible but not less than 15 clear days in advance of the date laid down for delivery as laid down in sub-paragraph (3) above of the name of the ship and its owners, the estimated date of arrival of the ship in port and when it can begin loading. The Government of Pakistan shall also insert in the charter party a clause requiring the master of the ship to inform the Government of the United Kingdom at least 72 hours in advance of the expected date of arrival of the ship in port.

(7) The Government of Pakistan shall arrange and pay for insurance of the wheat from the port or ports of shipment as described in sub-paragraph (2) above to a place of destination in Pakistan and shall also meet any demurrage, storage, distribution or other costs after delivery as described in sub-paragraph (4) above has been completed. The Government of Pakistan shall nominate a receiving agent or agents in the port or ports of shipment and shall notify the Government of the United Kingdom of the name of the agent or agents in good time.

(8) The wheat shall be delivered as soon as all arrangements can be made. On delivery in accordance with sub-paragraph (4) hereof it shall be of sound marketable quality fit for human consumption and have a moisture content not exceeding fourteen and a half per cent at time of delivery.

(9) The Government of Pakistan shall pay regard to article 9 of the Wheat Trade Convention opened for signature in Washington on 29 March 1971,[1] regarding the need for the Government of the United Kingdom to arrange concessional transactions in wheat in such a way as to avoid interference with normal patterns of production and international commercial trade. To this end the Government of Pakistan shall take measures to ensure that the wheat supplied as aid is in addition to and not in place of commercial supplies which could otherwise be reasonably foreseen, and shall take all appropriate measures to prevent the re-export of wheat, whether received as aid or commercially, and of the by-products of first stage processing of such wheat. The Government of Pakistan shall also take measures to prevent the commercial or non-commercial export within a period of six months, as from the last delivery of the wheat as aid, both of locally produced

[1] United Nations, *Treaty Series*, vol. 800, p. 45.

cereals of the same type as that received as aid and the products of first stage processing and the by-products derived from those cereals.

(10) The Government of Pakistan shall use the wheat exclusively for human consumption in its own country and shall charge for any part of the wheat sold on its market the prices which are normally charged on that market for products of comparable quality.

(11) The Government of Pakistan shall furnish, on request, to the officers of the British Embassy and other Servants or Agents of the Government of the United Kingdom such information relating to the receipt and disposal of consignments of the wheat as the Government of the United Kingdom may reasonably require to meet its obligations under the Food Aid Convention.

2. If the foregoing proposals are acceptable to the Government of Pakistan, I have the honour to propose that the present note together with Your Excellency's reply in that sense shall constitute an agreement between the two Governments which shall enter into force on the date of Your Excellency's reply and which shall be known as the "UK Food Aid Grant : Pakistan Agreement 1973".

3. I avail myself of this opportunity to renew to Your Excellency the assurances of my highest consideration.

L. PUMPHREY

Her Britannic Majesty's Ambassador
for and on behalf of the Government
of the United Kingdom

II

The Joint Secretary, Economic Affairs Division, Government of Pakistan to Her Majesty's Ambassador at Islamabad

GOVERNMENT OF PAKISTAN
ECONOMIC AFFAIRS DIVISION
ISLAMABAD

November 19, 1973

Your Excellency,

I have the honour to acknowledge the receipt of your note of today's date, which reads as follows:

[*See note I*]

I confirm that the proposals contained in your note are acceptable to the Government of Pakistan and that your note and this reply shall constitute an agreement between our two Governments which shall enter into force on the date of this note and shall be known as the "United Kingdom Food Aid Grant: Pakistan Agreement 1973".

Please accept, Excellency, the renewed assurances of my highest consideration.

M. I. K. KHALIL
Joint Secretary
Economic Affairs Division
on behalf of the Government of Pakistan

[TRADUCTION — TRANSLATION]

ÉCHANGE DE NOTES CONSTITUANT UN ACCORD[1] ENTRE LE GOUVERNEMENT DU ROYAUME-UNI DE GRANDE-BRETAGNE ET D'IRLANDE DU NORD ET LE GOUVERNEMENT DU PAKISTAN RELATIF À LA FOURNITURE DE BLÉ PAR LE GOUVERNEMENT DU ROYAUME-UNI AU GOUVERNEMENT PAKISTANAIS DANS LE CADRE DU PROGRAMME D'AIDE ALIMENTAIRE CÉRÉALIÈRE DE LA COMMUNAUTÉ ÉCONOMIQUE EUROPÉENNE

I

L'Ambassadeur de Sa Majesté à Islamabad au Cosecrétaire de la Division des affaires économiques du Gouvernement pakistanais

AMBASSADE BRITANNIQUE
ISLAMABAD

Le 19 novembre 1973

Monsieur le Cosecrétaire,

1. J'ai l'honneur de vous informer qu'à la suite de l'adhésion du Royaume-Uni de Grande-Bretagne et d'Irlande du Nord à la Communauté économique européenne le Gouvernement du Royaume-Uni a accepté l'obligation qui lui est faite de participer à la fourniture de céréales en application de la Convention relative à l'aide alimentaire de 1971[2]. Dans le cadre du Programme d'aide alimentaire céréalière de la CEE applicable à la récolte de l'année 1972/73, le Gouvernement du Royaume-Uni se propose de faire don au Gouvernement pakistanais d'une quantité ne dépassant pas 10 200 tonnes métriques de blé destiné à l'alimentation humaine.

A. Le Gouvernement du Royaume-Uni déclare qu'il a l'intention de commander et de payer, en un ou plusieurs lots, une quantité de blé ne dépassant pas 10 200 tonnes métriques et destinée à être consommée sur le territoire du Gouvernement pakistanais; la provenance de ce blé sera fixée par le Gouvernement du Royaume-Uni par l'intermédiaire d'un organisme de son choix.

B. 1) Le Gouvernement du Royaume-Uni prendra les dispositions et utilisera les procédures décrites dans les alinéas ci-après de la présente note en ce qui concerne les opérations qui doivent être effectuées par ledit Gouvernement ou en son nom. Le Gouvernement pakistanais prendra les dispositions et utilisera les procédures décrites dans lesdits alinéas en ce qui concerne les opérations qui doivent être effectuées par ledit Gouvernement ou en son nom.

2) Le blé sera livré en vrac f.o.b. dans un ou plusieurs ports de la CEE où il sera remis au Directeur général de l'alimentation à Karachi. La livraison s'effectuera et les

---

[1] Entré en vigueur le 19 novembre 1973, date de la note de réponse, conformément aux dispositions desdites notes.

[2] Nations Unies, *Recueil des Traités*, vol. 800, p. 45.

risques cesseront d'être assumés par le Gouvernement du Royaume-Uni et incomberont au Gouvernement pakistanais au moment où le blé passera effectivement le bastingage du navire au port d'embarquement désigné conformément aux dispositions de l'alinéa 3 ci-après. Le Gouvernement pakistanais prendra à sa charge tous les frais postérieurs à la livraison du blé, y compris les frais d'entreposage et, s'il y a lieu, les frais d'arrimage et d'ensachage. Dans tout port d'embarquement, toute surestarie sera à la charge de l'affréteur et toute prime de rapidité sera à son profit, l'une comme l'autre devant être déterminées avant que le navire ne quitte ledit port.

3) Le Gouvernement du Royaume-Uni avisera en temps opportun le Gouvernement pakistanais du port ou des ports de chargement des quantités qui seront livrées dans chaque port, de la période pendant laquelle le chargement commencera et du volume de chargement quotidien.

4) Lorsque le blé sera chargé à bord d'un navire, le Gouvernement du Royaume-Uni ou son agent avisera le Gouvernement pakistanais de la date du chargement ainsi que de la quantité et de la qualité du blé au moment dudit chargement. A la livraison, une marge de tolérance de 5 p. 100 en moins par rapport à la quantité à fournir aux termes du paragraphe 1 sera admissible.

5) Le Gouvernement pakistanais prendra à ses frais les dispositions nécessaires pour qu'un ou plusieurs navires de dimensions et de tonnage convenables soient disponibles dans le ou les ports visés à l'alinéa 3 ci-dessus, pour embarquer le blé pendant la période de chargement mentionnée à l'alinéa 3 ci-dessus. Au cas où le Gouvernement pakistanais manquerait, entièrement ou en partie, à s'acquitter de cette obligation, le blé serait, en totalité ou en partie, entreposé aux frais, risques et périls dudit Gouvernement. En outre, si le Gouvernement pakistanais et le Gouvernement du Royaume-Uni ne pouvaient, dans un délai de 28 jours à compter de la date fixée pour le début du chargement, s'entendre sur ce qu'il convient de faire de ce blé, le Gouvernement du Royaume-Uni pourrait considérer qu'il s'est acquitté de toutes les obligations qui lui incombent aux termes du présent Accord. Le Gouvernement pakistanais veillera à ce que les dispositions prises quant au choix du navire à utiliser pour transporter le blé ne soient pas inspirées par un préjugé favorable aux navires battant tel ou tel pavillon.

6) Le Gouvernement pakistanais avisera le Gouvernement du Royaume-Uni, dès que possible, mais pas moins de 15 jours francs avant la date de livraison indiquée au titre de l'alinéa 3 ci-dessus, du nom du navire et de ses propriétaires, de la date prévue d'arrivée au port et du moment où ledit navire pourra commencer à être chargé. Le Gouvernement pakistanais fera également figurer dans la charte-partie une clause exigeant que le commandant de ce navire avise au moins 72 heures à l'avance le Gouvernement du Royaume-Uni de la date prévue d'arrivée au port dudit navire.

7) Le Gouvernement pakistanais assurera à ses frais le blé depuis le ou les ports d'embarquement mentionnés à l'alinéa 2 ci-dessus jusqu'à son lieu de destination au Pakistan et il prendra également à sa charge tous les frais de surestarie, d'entreposage, de distribution et autres frais postérieurs à la livraison effectuée comme il est stipulé à l'alinéa 4 ci-dessus. Le Gouvernement pakistanais désignera dans le ou les ports d'embarquement un ou des agents réceptionnaires et en fera connaître le ou les noms en temps opportun au Gouvernement du Royaume-Uni.

8. Le blé sera livré dès que toutes les dispositions pourront être prises. Au moment de la livraison effectuée conformément à l'alinéa 4 ci-dessus, ce blé sera d'une bonne qualité marchande propre à la consommation humaine, et d'un taux d'humidité ne dépassant pas 14,5 p. 100.

9) Le Gouvernement pakistanais tiendra compte de l'article 9 de la Convention sur le commerce du blé, ouverte à la signature à Washington le 29 mars 1971[1], concernant la nécessité pour le Gouvernement du Royaume-Uni de faire en sorte que les transactions

[1] Nations Unies, *Recueil des Traités*, vol. 800, p. 45.

effectuées sur le blé à des conditions de faveur le soient de manière à éviter de porter atteinte aux structures normales de la production et du commerce international du blé. A cette fin, le Gouvernement pakistanais prendra des dispositions pour que le blé fourni à titre d'aide s'ajoute, sans les remplacer, aux approvisionnements commerciaux qui pourraient d'autre part être raisonnablement prévus, et il prendra toutes les mesures appropriées pour empêcher la réexportation de blé reçu aussi bien à titre d'aide que sur une base commerciale, ainsi que celle des sous-produits de première transformation dudit blé. Le Gouvernement pakistanais prendra également des dispositions pour empêcher que ne soient exportés, sur une base commerciale ou non, pendant six mois à compter de la dernière livraison de blé fourni à titre d'aide, aussi bien les céréales produites sur place de même type que celles qui sont reçues à titre d'aide que les produits de première transformation et les sous-produits tirés de ces céréales.

10) Le Gouvernement pakistanais destinera le blé exclusivement à la consommation humaine intérieure et appliquera à toute partie de ce blé vendue sur ses marchés les prix de vente normalement pratiqués sur lesdits marchés pour des produits de qualité comparable.

11) Le Gouvernement pakistanais communiquera sur leur demande aux fonctionnaires de l'Ambassade de Grande-Bretagne et aux autres fonctionnaires ou agents du Gouvernement du Royaume-Uni tous les renseignements que le Gouvernement du Royaume-Uni pourrait raisonnablement demander au sujet de la réception et de l'usage des cargaisons de blé afin de remplir les obligations qui lui incombent en vertu de la Convention relative à l'aide alimentaire.

2. Si les dispositions qui précèdent rencontrent l'agrément du Gouvernement pakistanais, j'ai l'honneur de proposer que la présente note et votre réponse en ce sens constituent, entre nos deux Gouvernements, un accord qui entrera en vigueur à la date de votre réponse et qui portera le titre de « Don du Royaume-Uni au titre de l'aide alimentaire : Accord de 1973 avec le Pakistan ».

3. Veuillez agréer, etc.

L'Ambassadeur de Sa Majesté britannique
pour le compte et au nom du Gouvernement
du Royaume-Uni :

L. PUMPHREY

II

Le Cosecrétaire de la Division des affaires économiques du Gouvernement pakistanais à l'Ambassadeur de Sa Majesté à Islamabad

GOUVERNEMENT PAKISTANAIS
DIVISION DES AFFAIRES ÉCONOMIQUES
ISLAMABAD

Le 19 novembre 1973

Monsieur l'Ambassadeur,

J'ai l'honneur d'accuser réception de votre note datée de ce jour, dont le texte est le suivant :

[*Voir note I*]

Je confirme que les propositions contenues dans votre note rencontrent l'agrément du Gouvernement pakistanais et que votre note et la présente réponse constitueront entre nos deux Gouvernements un accord qui entrera en vigueur à la date de la présente note sous le titre de « Don du Royaume-Uni au titre de l'aide alimentaire : Accord de 1973 avec le Pakistan ».

Veuillez agréer, etc.

Au nom du Gouvernement pakistanais :

M. I. K. KHALIL
Cosecrétaire
Division des affaires économiques

No. 13487

UNITED KINGDOM OF GREAT BRITAIN AND NORTHERN IRELAND
and
BRAZIL

Exchange of notes constituting an agreement concerning a development loan by the Government of the United Kingdom to tbe Government of Brazil (witb annexes). Brasília, 20 November 1973

Authentic texts: English and Portuguese.

Registered by the United Kingdom of Great Britain and Northern Ireland on 27 August 1974.

ROYAUME-UNI DE GRANDE-BRETAGNE ET D'IRLANDE DU NORD
et
BRÉSIL

Échange de notes constitnant nn accord relatif à un prêt de développement du, Gouvernement du Royaume-Uni an Gouvernement brésilien (avec annexes). Brasília, 20 novemhre 1973

Textes authentiques : anglais et portugais.

Enregistré par le Royaume-Uni de Grande-Bretagne et d'Irlande du Nord le 27 août 1974.

EXCHANGE OF NOTES CONSTITUTING AN AGREEMENT[1] BETWEEN THE GOVERNMENT OF THE UNITED KINGDOM OF GREAT BRITAIN AND NORTHERN IRELAND AND THE GOVERNMENT OF THE FEDERATIVE REPUBLIC OF BRAZIL CONCERNING A DEVELOPMENT LOAN BY THE GOVERNMENT OF THE UNITED KINGDOM TO THE GOVERNMENT OF BRAZIL

I

Her Majesty's Ambassador at Brasília
to the Minister of State for External Relations of Brazil

BRITISH EMBASSY
BRASÍLIA

20 November 1973

No. 397

Your Excellency,

I have the honour to refer to the recent discussion concerning development aid from the Government of the United Kingdom of Great Britain and Northern Ireland to the Federative Government of Brazil and to inform Your Excellency that the Government of the United Kingdom are prepared to conclude an agreement with the Government of Brazil in the following terms. The position of the Government of the United Kingdom with regard to the provision of finance and the commitment of that Government and the Government of Brazil as regards associated matters shall be as respectively set out in part A and part B below.

A. The Government of the United Kingdom declare that it is their intention to make available to the Government of Brazil (acting by such agents as that Government may notify by separate note to the Government of the United Kingdom) by way of a loan a sum not exceeding £10,000,000 (ten million pounds sterling), for the purchase of certain goods and services in the United Kingdom in furtherance of agreed development projects in the less developed parts of Brazil.

B. (1) The Government of the United Kingdom shall adopt the arrangements and procedures described in the following paragraphs of this note insofar as they relate to things to be done by or on behalf of that Government. The Government of Brazil shall adopt the arrangements and procedures so described insofar as they relate to things to be done by or on behalf of that Government.

(2) The projects to be assisted from the loan later and the list of goods and services to be purchased in respect of each project shall be agreed between the Government of Brazil and the Government of the United Kingdom. Drawings from the loan shall be applied, subject to the provisions of paragraph 5, to payments under contracts made for the purchase of such goods and services and the furtherance of such projects. When a

[1] Came into force on 20 November 1973, the date of the note in reply, in accordance with the provisions of the said notes.

project is assisted on behalf of a State Government of Brazil or an autonomous or semi-autonomous public corporation in Brazil the terms of on-lending shall be agreed in each case between the Government of the United Kingdom and the Government of Brazil.

(3) (*a*) For the purpose of these arrangements, the Government of Brazil shall, by request in the form set out in annex A to this note, open a special account (hereinafter referred to as "the Account") with a bank in London (hereinafter referred to as "the Bank"). The Account shall be operated in accordance with the instructions contained in the said request.

(*b*) As soon as the account is opened and before taking any other step required by these arrangements for obtaining any part of the loan, the Government of Brazil shall furnish the Agents appointed by the Government of the United Kingdom to act on that Government's behalf (hereinafter referred to as the "Agents"), with a copy of their instructions to the Bank given in accordance with the foregoing provisions of this paragraph. The Government of Brazil, or the Bank on their behalf, shall at the same time and so often as any change is made therein, notify the Agents of the names of the officers who are duly authorised to sign on its behalf the payment authorities and requests for drawing hereinafter provided as set out in annexes C (ii) and D to this note, and shall furnish a specimen signature in duplicate of each such officer.

(*c*) The Government of Brazil shall ensure that the Bank forwards monthly to the Agents a statement of receipts to, and payments from, the Account.

(4) (*a*) Where the Government of Brazil propose that part of the loan should be allocated to a project they shall forward to the Government of the United Kingdom through the British Embassy a description of the project and its location and shall provide such further details as the Government of the United Kingdom may require.

(*b*) The Government of the United Kingdom shall as soon as possible notify the Government of Brazil whether their proposals to allocate part of the loan to a project is approved, the amount of the loan approved as provisionally allocated towards the off-shore cost and any special conditions attached to such approval. Local costs in respect of a project may be financed from the loan only in agreement with the Government of the United Kingdom.

(*c*) For the purpose of the note the "offshore cost" means sterling costs incurred in the United Kingdom, and "local costs" (which exclude import duty, sales tax or any other tax levied directly in Brazil) means costs payable in Brazil.

(*d*) The Government of Brazil shall seek the prior agreement of the Government of the United Kingdom if at any time it is necessary to amend an agreed project.

(*e*) Where the Government of Brazil propose that part of the loan should be allocated to goods and services which are not required for a specific project they shall forward to the Government of the United Kingdom through the British Embassy a full description of such goods and services, the purpose for which they are required and such further details as the Government of the United Kingdom may require and the Government of the United Kingdom shall, as soon as possible, notify the Government of Brazil whether their proposal to allocate part of the loan to such goods and services is approved, the amount of the loan approved as provisionally allocated and any special conditions attached to such approval.

(5) Save to the extent (if any) to which the Governments of Brazil and the United Kingdom may otherwise agree, drawings from the loan shall be used as provided in paragraph 2 only:

(*a*) for payments under a contract for the purchase in the United Kingdom (which expression in this note shall be deemed to include the Channel Islands and the Isle of Man) of goods wholly produced or manufactured in the United Kingdom, or in the case of chemicals and allied products, goods which are duly declared to be of United Kingdom origin in the form set out in annex C (Chemicals) to this note, or for work to

be done or for services to be rendered by persons ordinarily resident or carrying on business in the United Kingdom, including the cost of consultancy services provided by a firm of consultants whose principal place of business is in the United Kingdom and who have been selected in consultation with, and on terms approved by the Government of the United Kingdom or for two or more of such purposes, being a contract which:

(i) provides for payments in sterling to persons carrying on business in the United Kingdom; and

(ii) is approved on behalf of the Government of Brazil and on behalf of the Government of the United Kingdom for financing from the loan; and

(iii) is a contract entered into after the date of this note and before the 20th of November 1977.

(*b*) for reimbursement of any bank in the United Kingdom for payments it has made in accordance with the provisions of letters of credit which are opened or advised after the date of this note to facilitate the carrying out of a contract which complies with the conditions specified in sub-paragraph (*a*).

(*c*) for payment of the sterling bank charges and commissions payable in the United Kingdom to:

(i) the Bank in respect of its services in connection with this loan; and

(ii) any bank in the United Kingdom in respect of the letters of credit referred to in sub-paragraph (*b*).

(6) (*a*) Where the Government of Brazil proposes that part of the loan shall be applied to a contract for the purchase of goods or services approved in accordance with the provisions of paragraph (2), that Government shall ensure that there are forwarded at the earliest opportunity to the Agents in the case of contracts described in paragraph (5) (*a*):

(i) a copy of the contract, or of a notification thereof in the form set out in annex B to this note; and

(ii) two copies of a certificate from the United Kingdom contractor concerned in the form set out in annex C or annex C (Chemicals), whichever is appropriate, to this note.

(*b*) The Government of Brazil shall ensure that Agents are informed if at any time a contract which has been submitted in accordance with the foregoing provisions of this paragraph is amended, or if liability is incurred or is to be incurred thereunder to a greater or lesser amount than the amount specified in the contract certificate; and in either of these cases the Government of Brazil shall ensure that there are forwarded as soon as possible to the Agents the relevant supplementary or revised documents.

(7) (*a*) After the documents obtained in pursuance of the procedure described in the foregoing provisions of this note have been examined on behalf of the Government of the United Kingdom, that Government shall decide whether and to what extent a contract is eligible for payment from the loan and shall notify the Government of Brazil accordingly in the form set out in annex C (i) to this note. Should the Government of the United Kingdom decide that any contract is not so eligible they shall consult the Government of Brazil with a view to the possibility of settling the matter by mutual agreement.

(*b*) To the extent that the Government of the United Kingdom so accept a contract or transaction and agree to payment from the Account, their Agents shall, on receipt of a request from the Government of Brazil, in the form set out in annex C (ii) to this note giving details of contractual payments made or about to be made, arrange for payments in sterling to be made into the Account by the Government of the United Kingdom and each such payment shall constitute a drawing on the loan.

(*c*) Unless the Government of the United Kingdom otherwise agrees payment into the Account shall not be made after the 20th of November 1978.

(8) Withdrawals from the Account shall be made only in the manner and subject to the conditions set out in this paragraph:

(*a*) For payments due under a contract to which paragraph B (5) (*a*) refers, withdrawals shall be made in accordance with and on receipt by the Bank of payment authorities in the form shown in annex D to this note duly signed on behalf of the Government of Brazil and counter-signed on behalf of the Government of the United Kingdom. Each payment authority shall be forwarded in duplicate to the Agents for counter-signature and shall be accompanied by payment certificates from the contractors concerned in the form shown in annex E hereto and the invoices referred to therein; or in respect of contracts for which a contract certificate in the form shown in annex C (Chemicals) hereto has been provided, the invoices only;

(*b*) For reimbursement to a bank in the cases to which paragraph B (5) (*b*), above refers, withdrawals shall be made only on receipt by the Bank of letters of credit supported by a payment certificate completed by the contractor in the form shown in annex E to this note and the invoices referred to therein or the invoices only for contracts in respect of which a contract certificate in the form shown in annex C (Chemicals) hereto has been provided, provided that the amount of reimbursement excluding sterling bank charges shall not exceed the amount specified in relation to that contract in the notification in the form set out in annex C (i) to this note. The Bank shall forward to the Agents the relevant payment certificates and invoices immediately any such reimbursements have been made;

(*c*) For payments in the cases to which paragraph B (5) (*c*) above refers, the Government of Brazil shall ensure that the Bank debits the Account and informs the Agents of the amounts so debited and for payments to which paragraph B (5) (*c*) (ii) above refers gives details of the contract to which each payment relates;

(*d*) For the purposes of this paragraph photocopies or duplicates of invoices may be submitted instead of originals.

(9) If any monies that have been paid out of the Account are subsequently refunded either by the contractor or by a guarantor, the Government of Brazil shall, so long as there are payments to be made from the Account, pay an equivalent of such sums into the Account and, in any other case, apply the refunds to the reduction of the loan.

(10) The Government of Brazil shall repay to the Government of the United Kingdom in pounds sterling, in London, the total sum borrowed under the arrangements set out in this note, such repayments to be made by instalments paid on the dates and in the amounts specified below; except that if, on the date when any such instalment is due to be paid, there is then outstanding less than the amount specified in relation to that date, only the amount then outstanding need to be paid.

INSTALMENTS

Date due	*Amount* £
20th of May 1978 and on the 20th of May in each of the succeeding 20 years	238,100
20th of November 1978 and on the 20th of November in each of the succeeding 19 years	238,100
20th of November 1998	237,900

(11) The Government of Brazil shall pay to the Government of the United Kingdom in pounds sterling in London interest on drawings from the loan in accordance with the following provisions:

(*a*) in respect of each drawing the rate of interest shall be five per cent per annum;

(*b*) interest shall be calculated on a day-to-day basis on the balance of the loan for the time being outstanding;

(*c*) the first payment of accrued interest (if any) shall be made on the 20th of May 1974 and subsequent payments shall be made on the 20th of November 1974 and thereafter on the 20th of May and 20th of November in each year.

(12) Notwithstanding the provisions of paragraph (10), the Government of Brazil shall be free at any earlier time to repay to the Government of the United Kingdom in pounds sterling in London the whole or any part of the loan that is still outstanding, together with the accrued interest thereon calculated as in paragraph (11) up to the date of payment.

(13) The Government of Brazil shall ensure the provision of such finance, additional to the loan finance provided in accordance with the arrangements set out in this note, as may be needed to complete the project.

(14) In relation to goods and services provided with finance from the loan, the Government of Brazil shall permit officers from the British Embassy and other servants or agents of the Government of the United Kingdom to inspect any such goods or the documents relating to any such goods and services and shall furnish such officers, servants or agents with such information relating to the goods and services as the latter may reasonably require.

(15) Six months after the date of the last withdrawal from the account, in accordance with paragraph B (7) (*c*) of this note, the balance remaining in the account shall be remitted to the Government of the United Kingdom in reduction of the loan, unless otherwise agreed between the two Governments.

(16) The concepts of similarity established by article 17 of Decree Law 37 of 18 November 1966 issued by the Government of Brazil shall not apply. The Government of Brazil shall grant exemption from that Decree Law of National Similars as well as from all customs duties and other tax prohibitions and restrictions applied to imports as well as any other fiscal charges in respect of British goods, equipment and materials to be provided for any of the projects agreed under this loan.

(17) If the foregoing proposals are acceptable to the Federative Government of Brazil, I have the honour to propose that the present note and its annexes together with Your Excellency's reply in that sense shall constitute an agreement between the two Governments which shall enter into force on the date of your reply and which shall be known as the United Kingdom/Brazil Loan Agreement 1973.

2. I avail myself of this opportunity to renew to Your Excellency the assurance of my highest consideration.

DEREK DODSON

Her Britannic Majesty's Ambassador

ANNEX A

To: The Manager
..... Bank
London.....

Dear Sir,

United Kingdom/Brazil Loan 1973

1. I have to request you on behalf of the Federative Government of Brazil to open an account in the name of the as agents of the Government of Brazil to be styled United Kingdom/Brazil Loan 1973 Account (hereinafter called "the Account").

2. Payments into the Account will be arranged from time to time by the Agents appointed to act on behalf of the Government of the United Kingdom (hereinafter referred to as "the Agents"). It is possible that, as a result of refunds becoming due from contractors, payments into the Account will also be made by the Government of Brazil itself.

3. Payments from the Account are to be made only in respect of the amounts falling due under contracts described in paragraph B (5) of the United Kingdom/Brazil Loan Agreement 1973 (a copy of which is attached hereto), and in the manner and subject to the conditions described in that Loan.

4. You will send to the Agents the payment certificates and invoices mentioned in the paragraph B (8) (*b*) of the Loan immediately the reimbursement or payment to which they relate has been made.

5. You will debit the Account with the charges referred to in paragraph B (5) (*a*) of the said Loan and inform the Agents of the amounts so debited and in respect of charges referred to in sub-paragraph (*c*) (ii) of that paragraph supply details of the contract to which each charge relates.

6. You will also send to the Agents at the end of each month a detailed statement showing all debits and credits to the Account during the month.

7. You will notify the Brazilian Embassy in London from time to time of the amount required to be drawn from the loan so that the amount so drawn, together with any balance which may be available in the Account, will be sufficient to cover the total value of payments about to be made or made as provided for in paragraph 3 above.

8. Any two of the following persons are jointly authorised to sign payment authorities on behalf of the Government of Brazil:

1.	3.
2.	4.

Specimens of the signature of each of the above are attached in triplicate.

9. Six months after the date of the last withdrawal from the Account, in accordance with paragraph B (7) (*c*) of this note, the balance remaining in the Account shall be remitted to the Government of the United Kingdom in reduction of the loan, unless otherwise agreed between the two Governments.

10. A copy of this letter has been addressed to the Agents whose name and address are as follows:.....
Specimen signatures of the officers of the Agents authorised to countersign payment authorities and sign notifications accepting contracts for financing from the loan on behalf of the Government of the United Kingdom will be sent to you direct.

Yours faithfully,

ANNEX B

NOTIFICATION OF CONTRACT

UNITED KINGDOM/BRAZIL LOAN 1973

To : The Agents

Notification of Contract No. .....

The following are details of a contract under which it is proposed that payments shall be made in accordance with the terms and conditions of the above loan.

1. Name and address of United Kingdom contractor:
2. Date of contract:
3. Name of purchaser:
4. Short description of goods and/or works or services:
5. Value of contract:
6. Terms of payment:

Signed on behalf of the Federative Government of Brazil

Date ....

ANNEX C

UNITED KINGDOM/BRAZIL LOAN 1973

Acceptance No. .....

CONTRACT CERTIFICATE

(For CHEMICALS AND ALLIED PRODUCTS use alternative "Certificate" overleaf)

Particulars of Contract

1. Date of Contract ..... 2. Contract No. .....

3. Description of goods or services to be supplied to the purchaser .....

If a number of items are to be supplied, a detailed list should be appended to this certificate.

4. Total contract price payable by purchaser (state CIF, C & F or FOB) £ .....

If goods are to be supplied the following sections must be completed. If the contractor is exporting agent only, the information requested should be obtained from manufacturer.

5. Estimated % of the FOB value of the goods *not* originating in the United Kingdom, but purchased by the contractor directly from abroad, i.e. % of imported raw material or components used to manufacture:

(*a*) % FOB value .....
(*b*) Description of items and brief specifications .....

6. If any raw material or components used originated from abroad, e.g. copper, asbestos, cotton, wood pulp, etc., but have been purchased in the United Kingdom by the contractor for this contract, specify:

(*a*) % FOB value .....
(*b*) Description of items and brief specifications .....

If services are to be supplied, the following section should also be completed.

7. State the estimated value of any work to be done or services performed in the purchaser's country by:

(*a*) Your firm (site engineer's charges, etc.) .....
(*b*) Local contractor .....

8. Qualifying remarks as necessary in respect of paragraph 5, 6 or 7 above .....
.....

9. I hereby declare that I am employed in the United Kingdom by the contractor named below and have the authority to sign this certificate. I hereby undertake that in performance of the contract no goods or services which are not of United Kingdom origin will be supplied by the contractor other than those specified in paragraphs 5, 6, 7 and 8 above.

Signed .....
Position held .....
Name and Address of contractor .....
Date .....

NOTE: For the purpose of this declaration the United Kingdom includes the Channel Islands and the Isle of Man.

Contractors should note that goods should not be manufactured until acceptance has been notified.

FOR OFFICIAL USE ONLY

Name or number of project .....

Amount committed	*Date of entry*	*Acceptance*		*Payments*			
		Date	*Initials*	*Date*	*Amount*	*PA no.*	*Initials*
£							

ANNEX C (CHEMICALS)

UNITED KINGDOM/BRAZIL LOAN 1973

CONTRACT CERTIFICATE FOR CHEMICAL AND ALLIED PRODUCTS ONLY

Reqn. No.:

1. Date of Contract ..... Contract No. .....

Project title (if appropriate) .....

2.

Description of product(s) to be supplied to purchaser (note A)	£ *price*	*U.K. tariff Classification No. (note B)*	*Is the product of U.K. origin? (See note C) State Yes or No*
.....	.....	.....	.....
.....	.....	.....	.....
.....	.....	.....	.....

3. Total *(estimated)* contract price payable by purchaser in Sterling—£.....

4. *(Declaration.)* I hereby declare that I am employed in the United Kingdom by the contractor named below and have the authority to sign this certificate, and that the above information is correct.

Signed .....
Position held .....
Name and Address of contractor .....
Date .....

NOTES

A. This form is only to be used for chemical and allied products, most of which are covered by the appropriate sub-headings of Chapters 15, 25, 28-35, and 37-40 of the U.K. Tariff.

B. See:
   (i) *H.M. Customs and Excise Tariff*, H.M.S.O.
   (ii) *Classification of Chemicals in Brussels Nomenclature*, H.M.S.O.

C. (i) A product is regarded as "U.K. origin" if made *either* wholly from indigenous U.K. materials *or* according to the appropriate EFTA qualifying process using imported materials wholly or in part.
   (ii) The EFTA qualifying processes are set out in Schedule I of the *EFTA Compendium for Use of Exporters*, H.M.S.O.
   (iii) For the purposes of this declaration it is to be emphasised that the "alternative percentage criterion" DOES NOT APPLY.
   (iv) The words "Area Origin" where they appear in the above Schedule must be taken to mean "U.K. Origin" only.
   (v) For the purposes of this declaration, the "Basic Materials List" (Schedule III of the *EFTA Compendium*) does not apply.
   (vi) If a qualifying process is not listed for the material in question, advice should be sought from CS4 Department, Crown Agents for Oversea Governments and Administrations, 4 Millbank, London, S.W.1.

D. For the purpose of this declaration the U.K. includes the Channel Islands and the Isle of Man.

ANNEX C (i)

UNITED KINGDOM/BRAZIL LOAN 1973

To: The Government of Brazil Ref. No. .....

We are pleased to inform you that we accept

We regret to inform you that we cannot accept the contract,

particulars of which are set out in the copy certificate attached hereto, as eligible for payment from the above-mentioned loan to the extent of £ .....

Would you please ensure that the above reference contract number is quoted on payment documents and correspondence relating to this contract.

Date .....

.....
Signed on behalf of the Government
of the United Kingdom

ANNEX C (ii)

UNITED KINGDOM/BRAZIL LOAN 1973

REQUEST FOR DRAWING

Sums amounting to £ ..... are expected to fall due within the next week (approximately) under contracts accepted by you under the terms of the above-mentioned loan.

The amount available in the Special Account to meet the above payments is £ ..... and a further payment into the Account of £ ..... is hereby requested.

The sum of £ ..... now requested shall on payment into the Account constitute a drawing on the Loan.

Date .....

.....
Signed on behalf of the Federative
Government of Brazil

To: The Agents

ANNEX D

UNITED KINGDOM/BRAZIL LOAN 1973

PAYMENT AUTHORITY

Serial No.:

Dear Sir,

..... Account

You are hereby authorised to make the following payments from the above-mentioned Account in respect of the attached invoices:

Name and address of contractor	*Contract no./reference*	*Payment*	
		Invoice no.	*Amount*
			£

It is hereby certified that the above-mentioned payments are due in sterling to the contractors named above under the contracts specified against the name of the relevant contractor who is carrying on business in the United Kingdom.

Signed on behalf of the Federative Government of Brazil

Date ....

Countersigned on behalf of the Government of the United Kingdom

Date ....

To : The Manager
..... Bank

ANNEX E

UNITED KINGDOM/BRAZIL LOAN 1973

PAYMENT CERTIFICATE

I hereby certify that

(i) The payments referred to in the invoices listed below, which, or copies of which, accompany this payment certificate, fall due to be made in respect of Contract No. ..... dated ..... between the contractor named below and ..... (Purchaser) and are in accordance with the particulars of this contract notified in the contract signed on behalf of the said contractor on .....

Contractor's invoice no.	*Date*	*Amount* £	*Short description of goods, works and/or services*

(ii) The amounts specified in paragraph (i) do not include any additional foreign content to that declared in paragraphs 5, 6 or 7 of the contract certificate.

(iii) I have the authority to sign this certificate on behalf of the contractor named below.

Signed .....
Position held .....
For and on behalf of .....
Name and address of contractor .....
Date .....

NOTE: For the purposes of this declaration the United Kingdom includes the Channel Islands and the Isle of Man.

II

[PORTUGUESE TEXT — TEXTE PORTUGAIS]

MINISTERIO DAS RELAÇÕES EXTERIORES

Em 20 de novembro de 1973

Senhor Embaixador,

Tenho a honra de acusar o recebimento da nota nº 397, de 20 do corrente mês, cujo teor, em português, é o seguinte:

« Excelência, Tenho a honra de me referir aos recentes entendimentos sobre assistência para o desenvolvimento entre o Governo do Reino

Unido da Grã-Bretanha e Irlanda do Norte e o Governo da República Federativa do Brasil e de informar Vossa Excelência de que o Governo do Reino Unido está disposto a concluir um Acordo com o Governo brasileiro nos termos que se seguem. A posição do Governo do Reino Unido com relação ao suprimento do fundos e os compromissos deste Governo e do Governo brasileiro no que se refere a assuntos conjuntos serão estabelecidos respectivamente nos itens A e B abaixo.

« A. O Governo do Reino Unido declara ser seu propósito colocar à disposição do Governo brasileiro (por intermédio dos agentes que este Governo designe por nota ao Governo do Reina Unido), através de empréstimo, uma soma não superior a £10,000,000 (dez milhões de libras esterlinas) para a acquisição de certos bens e serviços no Reino Unido para ajuda a projetos de desenvolvimento nas regiões menos desenvolvidas do Brasil.

« B. (1) O Governo do Reino Unido adotará os dispositivos e procedimentos descritos nos parágrafos seguintes desta nota para tudo aquilo que se relacione com o que deva ser feito diretamente por este Governo ou por sua conta. O Governo do Brasil adotará os dispositivos e procedimento descritos em tudo aquilo que se relacione com a que deva ser feito por este Governo ou por sua conta.

« (2) Os projetos a serem beneficiado pelo empréstimo posteriormente e a lista dos bens e serviços a serem adquiridos para cada projeto serão objeto de entendimento entre o Governo do Brasil e o Governo do Reino Unido. Serão feitos saques sobre o empréstimo, nas condições previstas no paràgrafo 5, para pagamentos de acordo com os contratos efetuados para a acquisição de tais bens e serviços e ajuda a tais projetos. Quando for prestada assistência a um projeto de âmbito de um Estado do Brazil ou de uma entidade pública autônoma ou semi-autônoma brasileira os termos do empréstimo serão ajustados em cada caso entre o Governo do Reino Unido e o Governo do Brasil.

« (3) (*a*) Para esses ajustes o Governo do Brasil abrirá, através de pedido nos termos estabelecidos no Anexo A da presente Nota, uma conta especial (a seguir denominada « a Conta » em um banco de Londres (a seguir denominado « o Banco »). A Conta será movimentada de acordo com as instruções contidas no pedido em apreço.

« (*b*) Tão logo a conta seja aberta e antes de tomar quaisquer medidas requeridas por estes entendimentos para obtenção de qualquer parcela do empréstimo, o Governo brasileiro fornecerá aos agentes designados pelo Governo do Reino Unido para agir em nome deste Governo (a seguir denominados « Agentes »), uma cópia das instruções dadas ao Banco de acordo com o disposto anteriormente neste parágrafo. O Governo brasileiro, ou o Banco em seu nome, notificará aos Agentes, ao mesmo tempo e cada vez que houver alterações nesse particular, os nomes dos funcionários devidamente autorizados a assinar em seu nome as autorizações de pagamentos e pedidos de saques a seguir preparados tal como descrito nos anexos C (ii) e D da presente Nota e fornecerá exemplares em duplicata da assinatura de cada um de tais funcionários.

« (*c*) O Governo brasileiro estará atento a que o Banco remeta mensalmente aos Agentes um extrato da conta, com os recebimentos e pagamentos.

« (4) (*a*) Quando o Governo brasileiro propuser que parte do empréstimo seja destinada a um projeto, remeterá ao Governo do Reino Unido, através da Embaixada britânica, uma descrição do projeto e sua localização e fornecerá os pormenores posteriores que o Governo do Reino Unido possa solicitar.

« (*b*) O Governo do Reino Unido notificará, com a possível brevidade, o Governo brasileiro da aprovação da proposta para destinar parte do empréstimo a um projeto, o montante do empréstimo aprovado tal como provisionalmente destinado ao

custo externo e de quaisquer condições especiais ligadas a tal aprovação. Os custos locais referentes a um projeto somente poderão ser financiados pelo empréstimo com o assentimento do Governo do Reino Unido.

« (*c*) Para fins da Nota « custo externo » significa custos em libras esterlinas ocorridos no Reino Unido, e « custos locais » (que exclui direitos de importação, imposto de vendas e quaisquer outros impostos cobrados diretamente no Brasil) significa custos pagáveis no Brasil.

« (*d*) O Governo brasileira solicitará o assentimento posterior do Governo do Reino Unido se a qualquer tempo for necessário emendar um projeto aprovado.

« (*e*) O Governo brasileiro quando propuser que parte do empréstimo seja destinado a bens e serviços não requeridos para um projeto específico, remeterá ao Governo do Reino Unido, por intermédio da Embaixada britânica, uma descrição completa de tais bens e serviços, os fins a que se destinam e quaisquer outros pormenores solicitados pelo Governo do Reino Unido, e o Governo do Reino Unido notificará com a possível brevidade o Governo brasileiro da aprovação da proposta de destinar parte do empréstimo a tais bens e serviços, do montante do empréstimo aprovado tal como provisionalmente fixado e de quaisquer condições especiais ligadas a tal aprovação.

« (5) Salvo para o propósito (se for o caso) em relação ao qual os Governos do Brasil e do Reino Unido possam acordar de outra maneira, os saques sobre o empréstimo serão somente utilizados conforme estipulado no parágrafo 2 :

« (*a*) para pagamentos referentes a contrato para aquisição no Reino Unido (expressão que nesta Nota considera-se como incluindo as Ilhas do Canal e a Ilha de Man) de bens totalmente produzidos ou manufaturados no Reino Unido, ou no caso de produtos químicos ou associados, bens que tenham sido devidamente declarados como originários do Reino Unido na forma indicada no Anexo C (Produtos químicos) da presente Nota, ou para trabalho a ser executado ou para serviços a serem prestados por pessoas que habitualmente residam ou realizem negócios no Reino Unido, incluído o custo de serviços de consultoria por firma de consultores cujo principal centro de atividade seja o Reino Unido e que tenha sido selecionada após consulta ao Governo de Reino Unido e em condições por ele aprovadas ou para dois ou mais desses propósitos, deverá ser feito um contrato que:

(i) estipule pagamentos em libras esterlinas a pessoas mantendo negócios no Reino Unido; e

(ii) esteja aprovado em nome do Governo do Brasil e em nome do Governo do Reino Unido para financiamento dentro do empréstimo; e

(iii) seja um contrato apresentado após a data desta Nota e antes de 20 de novembro de 1977.

« (*b*) para reembolso de qualquer banco no Reino Unido por pagamentos que tenha efetuado de acordo com as disposições de cartas de crédito abertas ou avisadas depois da data desta Nota para facilitar a execução de um contrato que satisfaça as condições especificadas no sub-parágrafo (*a*).

« (*c*) para pagamento dos encargos e comissões bancárias em libras esterlinas pagáveis no Reino Unido:

(i) ao Banco por seus serviços relacionados com este empréstimo; e

(ii) a qualquer banco no Reino Unido pelas cartas de crédito mencionadas no sub-parágrafo (*b*).

« (6) (*a*) Quando a Governo do Brasil propuser que parte do empréstimo seja aplicada em um contrato para a aquisição de bens ou serviços aprovado de acordo

com as disposições do parágrafo (2), aquele Governo no caso de contratos descritos no parágrafo (5) (*a*) verificará que sejam enviados com a possível brevidade aos Agentes:

(i) uma cópia do contrato, ou de notificação nos termos estabelecidos no Anexo B da presente Nota; e

(ii) duas cópias de certificado do contratante do Reino Unido interessado nos termos estabelecidos no Anexo C ou Anexo C (Produtos químicos), conforme o caso, da presente Nota.

« (*b*) O Governo do Brasil verificará que os Agentes sejam informados caso a qualquer momento um contrato já apresentado de acordo com as disposições precedentes deste parágrafo seja emendado, ou se dele haja decorrido ou venha a decorrer responsabilidade em montante maior ou menor do que o especificado no certificado do contrato; e em qualquer destes casos o Governo brasileiro verificará que os documentos suplementares ou revisados importantes sejam enviados com a possível brevidade aos Agentes.

« (7) (*a*) Depois que os documentos obtidos em conformidade com o procedimento descrito nas disposições precedentes desta Nota tenham sido examinados por parte do Governo do Reino Unido, este Governo decidirá se e em que medida um contrato estará em condições de ser pago dentro do empréstimo e notificará de conformidade com os termos estabelecidos no Anexo C (i) da presente Nota. Caso o Governo do Reino Unido decida que um contrato não reúne os requisitos necessários, consultará o Governo brasileiro com vista à possibilidade de uma decisão através de entendimento mútuo.

« (*b*) Na medida em que o Governo do Reino Unido aceitar o contrato ou transação e concordar com o pagamento pela conta, seus Agentes, ao receberem solicitação do Governo brasileiro nos termos previstos no Anexo C (ii) da presente Nota contendo pormenores dos pagamentos contratuais afetuados ou em vias de serem efetuados, providenciarão pagamentos em libras esterlinas, a serem depositados na Conta pelo Governo do Reino Unido, e cada um de tais pagamentos constituirá um saque sobre o empréstimo.

« (*c*) A menos que o Governo do Reino Unido concorde em contrário não será efetuado depósito na Conta após o dia 20 de novembro de 1978.

« (8) Retiradas da Conta serão efetuadas somente da maneira e sob as condições estabelecidas neste parágrafo:

« (*a*) para pagamentos devidos em virtude de contrato ao qual se refira o parágrafo B (5) (*a*), as retiradas serão efetuadas de acordo com e mediante o recebimento das autorizações de pagamento pelo Banco, na forma indicada no Anexo D da presente Nota devidamente assinadas em nome do Governo do Brasil e endossadas em nome do Governo do Reino Unido. Cada autorização de pagamento será enviada em duplicata aos Agentes para endosso e será acompanhada de certificados de pagamento dos contratantes interessados, na forma indicada no Anexo E para esse fim e das faturas ali mencionadas; ou as faturas somente no que se refere a contratos para os quais foi preparado um certificado de contrato na forma indicada no Anexo C (Produtos Químicos);

« (*b*) para reembolsos a um banco nos casos a que se refere o parágrafo B (5) (*b*), os saques serão efetuados somente mediante recebimento pelo Banco de cartas de crédito acompanhadas de certificado de pagamento preenchido pelo Contratante na forma indicada no Anexo E da presente Nota e as faturas ali referidas ou somente faturas para os contratos com referência aos quais foi apresentado um Certificado de Contrato na forma descrita no Anexo C (Produtos Químicos), desde que o montante do reembolso, excluídas as despesas bancárias em libras esterlinas, não exceda a quantia especificada com referência a esse contrato na notificação nos

termos indicados no Anexo C (i) da presente Nota. O Banco remeterá aos Agentes principais Certificados de Pagamentos e Faturas logo que qualquer de tais reembolsos tenha sido efetuado;

« (*c*) para pagamentos nos casos a que se refere o parágrafo B (5) (*c*) acima, o Governo brasileiro verificará que o Banco leve a débito da Conta e informe os Agentes das quantias assim debitadas e, para pagamentos a que se refere o parágrafo B (5) (*c*) (ii), forneça pormenores do contrato com que se relaciona cada um dos pagamentos;

« (*d*) para os fins deste parágrafo poderão ser apresentadas fotocópias ou duplicatas das faturas em vez dos originais.

« (9) Se qualquer quantia paga através da Conta for subsequentemente restituída pelo Contratante ou por um Abonador, o Governo brasileiro depositará, enquanto existirem pagamentos a serem efetuados pela Conta, o equivalente de tais somas na Conta e, em qualquer outro caso, aplicará as restituições para a redução do empréstimo.

« (10) O Governo do Brasil reembolsará o Governo do Reino Unido em libras esterlinas, em Londres, da soma total emprestada em virtude das disposições estabelecidas na presente Nota, devendo tais reembolsos serem efetuados em prestações pagas nas datas e nos montantes abaixo especificados; exceto se, na data do vencimento de uma prestição, houver a liquidar menos do que o montante especificado para essa data, será necessário pagar somente a quantia então pendente.

PRESTAÇÕES

Data de vencimento	*Quantia* £
20 de maio de 1978 e no dia 20 de maio de cada um dos 20 anos sucessivos	238,100
20 de novembro de 1978 e dia 20 de novembro de cada um dos 19 anos sucessivos	238,100
20 de novembro de 1998	237,900

« (11) O Governo brasileiro pagará ao Governo do Reino Unido, em libras esterlinas, em Londres, juros dos saques sobre o empréstimo segundo as disposições seguintes:

(*a*) com relação a cada saque a taxa de juros será de cinco por cento ao ano;

(*b*) os juros serão calculados em uma base de dia a dia sobre o saldo do empréstimo pendente no momento;

(*c*) o primeiro pagamento de juros cabíveis (se for o caso) será efetuado em 20 de maio de 1974 e os pagamentos subseqüentes serão feitos a 20 de novembro de 1974 e, em seguida, em 20 de maio a 20 de novembro de cada ano.

« (12) Não obstante as disposições do parágrafo (10), o Governo brasileiro poderá, a qualquer momento anterior reembolsar o Governo do Reino Unido em libras esterlinas, em Londres, da totalidade ou qualquer parcela do empréstimo ainda pendente, juntamente com os juros cabíveis sobre o mesmo calculados conforme o disposto no parágrafo (11) até a data do pagamento.

« (13) O Governo brasileiro assegurará o suprimento dos meios financeiros necessários para completar o projeto, adicionais ao empréstimo efetuado de acordo com as normas indicadas na presente Nota.

« (14) Com referência aos bens e serviços fornecidos com recursos do empréstimo, o Governo brasileiro permitirá a funcionários da Embaixada britânica e outros funcionários ou agentes do Governo do Reino Unido inspecionar tais bens ou os

documentos relacionados com tais bens e serviços e fornecerá a tais funcionários ou agentes as informações referentes aos bens e serviços que estes possam razoavelmente solicitar.

« (15) Seis meses após a data do último saque sobre a conta, de acordo com o parágrafo B (7) (*c*) da presente Nota, o saldo remanescente da conta será remetido ao Governo do Reino Unido para dedução do empréstimo, a menos que os dois Governos decidam de outro modo.

« (16) Não serão aplicados os conceitos de similaridade estabelecidos pelo Artigo 17 do Decreto-lei 37, de 18 de novembro de 1966, do Governo brasileiro. O Governo do Brasil concederá isenção da aplicação do referido Decreto-lei de similares nacionais, bem como de quaisquer direitos aduaneiros e outras taxas, proibições e restrições aplicadas às importações bem como quaisquer outros encargos fiscais com relação a produtos britânicos, equipamentos e materiais a serem fornecidos para qualquer dos projetos autorizados dentro desse empréstimo.

« (17) Caso o que precede seja aceitável pelo Governo brasileiro, tenho a honra de propor que a presente Nota e seus anexos juntamente com a resposta de Vossa Excelência nesse sentido constituam um acordo entre os dois Governos a entrar em vigor na data da resposta de Vossa Excelência e será denominado Acordo de Empréstimo Reino Unido-Brasil 1973.

« Aproveito a oportunidade para renovar a Vossa Excelência os protestos da minha mais alta consideração. »

2. Em resposta, informo Vossa Excelência de que o Governo brasileiro concorda com a proposta contida na nota acima transcrita, a qual juntamente com seus anexos e com a presente passa a constituir um acordo entre o Governo da República Federativa do Brasil e o Governo do Reino Unido a entrar em vigor na data de hoje.

Aproveito a oportunidade para apresentar a Vossa Excelência os protestos da minha mais alta consideração.

MARIO GIBSON BARBOZA

[TRANSLATION[1] — TRADUCTION[2]]

The Minister of State for External Relations of Brazil to Her Majesty's Ambassador at Brasília

MINISTRY OF EXTERNAL RELATIONS

20 November 1973

Your Excellency,

I have the honour to acknowledge receipt of your note No. 397, of the 20th of this month, of which the following is the Portuguese text:

[*See note I*]

[1] Translation supplied by the Government of the United Kingdom.
[2] Traduction fournie par le Gouvernement du Royaume-Uni.

In reply, I inform Your Excellency that the Brazilian Government agree with the proposal contained in the note transcribed above, which together with its annexes and with this document constitutes an agreement between the Government of the Federative Republic of Brazil and the Government of the United Kingdom which shall enter into force on this day's date.

I avail myself of this opportunity to present to Your Excellency the assurances of my highest consideration.

MARIO GIBSON BARBOZA

[TRADUCTION — TRANSLATION]

ÉCHANGE DE NOTES CONSTITUANT UN ACCORD[1] ENTRE LE GOUVERNEMENT DU ROYAUME-UNI DE GRANDE-BRETAGNE ET D'IRLANDE DU NORD ET LE GOUVERNEMENT DE LA RÉPUBLIQUE FÉDÉRATIVE DU BRÉSIL RELATIF À UN PRÊT DE DÉVELOPPEMENT DU GOUVERNEMENT DU ROYAUME-UNI AU GOUVERNEMENT BRÉSILIEN

I

L'Ambassadeur de Sa Majesté à Brasília au Ministre d'Etat des relations extérieures du Brésil

AMBASSADE BRITANNIQUE
BRASÍLIA

Le 20 novembre 1973

N° 397

Monsieur le Ministre,

Me référant aux récents entretiens concernant l'octroi par le Gouvernement du Royaume-Uni de Grande-Bretagne et d'Irlande du Nord d'une aide au développement au Gouvernement de la République fédérative du Brésil, j'ai l'honneur de vous informer que le Gouvernement du Royaume-Uni est disposé à conclure avec le Gouvernement brésilien un accord aux conditions indiquées ci-après. La position du Gouvernement du Royaume-Uni concernant la fourniture de fonds et les engagements de ce Gouvernement et du Gouvernement brésilien dans les matières connexes est précisée ci-dessous dans les parties A et B respectivement.

A. Le Gouvernement du Royaume-Uni déclare qu'il se propose de mettre à la disposition du Gouvernement brésilien (agissant par l'intermédiaire des agents que ce dernier Gouvernement pourra indiquer au Gouvernement du Royaume-Uni dans une note distincte), sous la forme d'un prêt, une somme ne dépassant pas 10 000 000 (dix millions) de livres sterling en vue de l'achat au Royaume-Uni de certains biens et services nécessaires à l'exécution de projets de développement agréés dans les régions peu développées du Brésil.

B. 1) Le Gouvernement du Royaume-Uni appliquera les dispositions et procédures décrites dans les paragraphes suivants de la présente note pour autant qu'elles concernent les actes à accomplir par lui ou en son nom. Le Gouvernement brésilien appliquera lesdites dispositions et procédures pour autant qu'elles concernent les actes à accomplir par lui ou en son nom.

2) Le Gouvernement brésilien et le Gouvernement du Royaume-Uni conviendront des projets devant ultérieurement bénéficier du prêt ainsi que de la liste des biens et

[1] Entré en vigueur le 20 novembre 1973, date de la note de réponse, conformément aux dispositions desdites notes.

services qui seront achetés au titre de chaque projet. Les tirages sur le prêt seront utilisés, sous réserve des dispositions du paragraphe 5, pour payer les dépenses afférentes aux contrats concernant l'achat desdits biens et services et l'exécution de ces projets. Si un projet bénéficie d'une assistance pour le compte d'un Etat fédéré du Brésil ou d'un organisme public brésilien autonome ou semi-autonome, les conditions de prêt à cette entité seront convenues dans chaque cas entre le Gouvernement du Royaume-Uni et le Gouvernement brésilien.

3) *a*) Aux fins des présentes dispositions, le Gouvernement brésilien ouvrira, par la voie d'une demande conforme au modèle de l'annexe A à la présente note, un compte spécial (ci-après dénommé « le Compte ») auprès d'une banque à Londres (ci-après dénommée « la Banque »). Le Compte sera tenu conformément aux instructions contenues dans ladite demande.

b) Dès que le Compte sera ouvert et avant de prendre toute autre mesure requise par les présentes dispositions en vue d'obtention d'une fraction quelconque du prêt, le Gouvernement brésilien fera tenir aux Agents désignés par le Gouvernement du Royaume-Uni pour agir en son nom (ci-après dénommés « les Agents ») copie des instructions qu'il aura données à la Banque conformément aux dispositions du présent paragraphe qui précèdent. Le Gouvernement brésilien, ou la Banque en son nom, fera connaître aux Agents en même temps — et à nouveau chaque fois qu'il y aura un changement — le nom des personnes dûment habilitées à signer en son nom les autorisations de paiement et les demandes de tirage visées aux annexes C, ii, et D à la présente note, et il fournira en double exemplaire un spécimen de la signature de chacune de ces personnes.

c) Le Gouvernement brésilien veillera à ce que la Banque envoie chaque mois aux Agents un relevé donnant le décompte des sommes portées au crédit et au débit du Compte.

4) *a*) Lorsque le Gouvernement brésilien proposera d'affecter une partie du prêt à un projet, il communiquera au Gouvernement du Royaume-Uni, par l'intermédiaire de l'Ambassade de Grande-Bretagne, une description du projet et de son lieu d'exécution et fournira tous autres détails que le Gouvernement du Royaume-Uni pourra demander.

b) Le Gouvernement du Royaume-Uni fera savoir dès que possible au Gouvernement brésilien si sa proposition d'affecter une partie du prêt à un projet est approuvée et il l'informera du montant du prêt dont l'affectation provisoire au financement du coût extérieur du projet est approuvée, ainsi que de toutes conditions particulières attachées à cette approbation. Les coûts locaux afférents à un projet ne pourront être financés sur le prêt qu'avec l'accord du Gouvernement du Royaume-Uni.

c) Aux fins de la présente note, l'expression « coût extérieur » désigne les dépenses en sterling effectuées au Royaume-Uni, et l'expression « coûts locaux » (qui exclut les droits d'importation, l'impôt sur les ventes ou tout impôt ou autre taxe perçu directement au Brésil) désigne les dépenses payables au Brésil.

d) Le Gouvernement brésilien devra obtenir l'accord préalable du Gouvernement du Royaume-Uni pour modifier un projet agréé, si cela se révèle nécessaire à un moment quelconque.

e) Lorsque le Gouvernement brésilien proposera d'affecter une partie du prêt à l'achat de biens et services qui ne sont pas requis pour un projet déterminé, il communiquera au Gouvernement du Royaume-Uni, par l'intermédiaire de l'Ambassade de Grande-Bretagne, une description détaillée de ces biens et services, en précisant à quelles fins ils sont requis et tous les autres détails que le Gouvernement du Royaume-Uni pourra demander, et le Gouvernement du Royaume-Uni fera savoir au plus vite au Gouvernement brésilien si sa proposition d'affecter une partie du prêt à ces biens et services est approuvée et l'informera du montant du prêt dont l'affectation provisoire est ainsi approuvée ainsi que de toutes conditions particulières attachées à cette approbation.

5) Sauf dans la mesure où le Gouvernement brésilien et le Gouvernement du Royaume-Uni en conviendraient autrement, les tirages sur le prêt seront utilisés conformément aux dispositions du paragraphe 2 aux seules fins suivantes :

a) Pour effectuer des paiements au titre d'un contrat concernant l'achat au Royaume-Uni (expression qui, aux fins de la présente note, désigne également les îles Anglo-Normandes et l'île de Man) de biens entièrement produits ou fabriqués au Royaume-Uni ou, s'agissant de produits chimiques ou assimilés, de marchandises dûment déclarées originaires du Royaume-Uni dans le certificat conforme au modèle de l'annexe C (produits chimiques) à la présente note, ou l'exécution de travaux ou la fourniture de services au Royaume-Uni par des personnes résidant habituellement ou exerçant une activité commerciale ou industrielle au Royaume-Uni, y compris les services de consultants fournis par un cabinet de consultants ayant son principal établissement au Royaume-Uni et choisi en consultation avec le Gouvernement du Royaume-Uni et à des conditions approuvées par ce dernier, ou un contrat passé à deux ou plusieurs de ces fins, à condition que ledit contrat :

i) prévoie des règlements en sterling à des personnes exerçant une activité commerciale ou industrielle au Royaume-Uni; et

ii) soit approuvé au nom du Gouvernement brésilien et au nom du Gouvernement du Royaume-Uni pour financement au titre du prêt; et

iii) ait été passé après la date de la présente note et avant le 20 novembre 1977;

b) Pour rembourser toute banque située au Royaume-Uni de versements qu'elle aurait effectués, conformément aux dispositions de lettres de crédit ouvertes ou notifiées après la date de la présente note, pour faciliter l'exécution d'un contrat répondant aux conditions spécifiées dans l'alinéa *a*;

c) Pour régler des frais et commissions bancaires en sterling payables au Royaume-Uni :

i) à la Banque, au titre des services rendus par elle au titre du présent prêt; et

ii) à toute banque du Royaume-Uni, au titre des lettres de crédit visées à l'alinéa *b* du présent paragraphe.

6) *a*) Lorsque le Gouvernement brésilien proposera d'affecter une partie du prêt à un contrat d'achat de biens ou services approuvé conformément aux dispositions du paragraphe 2, il veillera, dans le cas des contrats visés à l'alinéa *a* du paragraphe 5, à ce que soient communiquées le plus tôt possible aux Agents :

i) une copie du contrat ou d'une notification conforme au modèle de l'annexe B à la présente note; et

ii) deux copies d'un certificat émanant du contractant intéressé au Royaume-Uni et conforme au modèle figurant à l'annexe C ou à l'annexe C (produits chimiques) selon le cas de la présente note.

b) Si, à un moment quelconque, un contrat présenté conformément aux dispositions précédentes du présent paragraphe est modifié ou si les dépenses engagées ou prévues en vertu dudit contrat sont supérieures ou inférieures aux montants spécifiés dans le certificat de contrat, le Gouvernement brésilien veillera à ce que les Agents en soient informés et, dans chaque cas, il leur fera parvenir aussitôt que possible les documents supplémentaires ou révisés pertinents.

7) *a*) Après que les documents communiqués conformément à la procédure décrite dans les dispositions qui précèdent auront été examinés au nom du Gouvernement du Royaume-Uni, ce Gouvernement décidera s'il accepte, et dans quelle mesure, que des paiements soient effectués au titre du contrat par prélèvement sur le prêt et informera le Gouvernement brésilien de sa décision dans les termes indiqués à l'annexe C, i, à la présente note. Au cas où le Gouvernement du Royaume-Uni estimerait qu'un contrat ne

répond pas aux conditions requises pour pareille acceptation, il consultera le Gouvernement brésilien en vue de régler éventuellement la question d'un commun accord.

b) Dans la mesure où le Gouvernement du Royaume-Uni donnera ainsi son agrément à un contrat ou à une transaction et consentira à ce que les paiements y afférents soient effectués par prélèvement sur le Compte, ses Agents devront, au reçu d'une demande du Gouvernement brésilien conforme au modèle de l'annexe C, ii, à la présente note, qui indiquera les paiements effectués au titre du contrat ou devant prochainement l'être, faire en sorte que les sommes en sterling nécessaires soient virées au Compte par le Gouvernement du Royaume-Uni, et chacun de ces virements constituera un tirage sur le prêt.

c) A moins que le Gouvernement du Royaume-Uni n'accepte qu'il en soit autrement, aucun versement ne sera fait au Compte après le 20 novembre 1978.

8) Les prélèvements sur le Compte ne seront effectués que selon les modalités et aux conditions indiquées ci-dessous dans le présent paragraphe :

a) Pour les paiements exigibles au titre d'un contrat dans les cas visés à l'alinéa *a* du paragraphe B, 5, les prélèvements seront effectués conformément aux autorisations de paiement établies suivant le modèle de l'annexe D et dûment signées au nom du Gouvernement brésilien et contresignées au nom du Gouvernement du Royaume-Uni, et au reçu par la Banque desdites autorisations. Chaque autorisation de paiement sera communiquée aux Agents en double exemplaire pour qu'ils la contresignent et sera accompagnée des certificats de paiement émanant des contractants intéressés, établis suivant le modèle de l'annexe E à la présente note, ainsi que des factures énumérées dans lesdits certificats ou seulement des factures s'il s'agit de contrats pour lesquels il a été établi un certificat de contrat conforme au modèle de l'annexe C (produits chimiques).

b) Pour les sommes remboursées à une banque dans les cas visés à l'alinéa *b* du paragraphe B, 5, les prélèvements ne seront opérés qu'au reçu par la Banque des lettres de crédit accompagnées d'un certificat de paiement émanant du contractant, établi suivant le modèle de l'annexe E à la présente note, ainsi que des factures énumérées dans ledit certificat, ou seulement des factures s'il s'agit de contrats pour lesquels il a été établi un certificat de contrat conforme au modèle de l'annexe C (produits chimiques) à la présente note, et à condition que le montant des remboursements, à l'exclusion des commissions bancaires en sterling, ne dépasse pas le montant spécifié pour ledit contrat dans la notification établie suivant le modèle figurant à l'annexe C, i, de la présente note. La Banque communiquera aux Agents les certificats de paiement et factures pertinents dès que lesdits remboursements auront été effectués.

c) Pour les règlements visés à l'alinéa *c* du paragraphe B, 5, ci-dessus, le Gouvernement brésilien veillera à ce que la Banque débite le Compte et informe les Agents des sommes dont le Compte aura été ainsi débité et, dans le cas de ceux qui sont visés au point ii dudit alinéa, fournisse des indications sur le contrat auquel chaque règlement se rapporte.

d) Aux fins du présent paragraphe, il pourra être envoyé des photocopies ou des duplicata des factures au lieu des originaux.

9) Si des sommes prélevées sur le Compte sont par la suite remboursées par le fournisseur ou par un accréditeur, le Gouvernement brésilien versera au Compte, aussi longtemps qu'il y aura des versements à effectuer par prélèvement sur le Compte, l'équivalent des sommes ainsi remboursées et, dans tout autre cas, il utilisera les remboursements pour réduire le solde non remboursé du prêt.

10) Le Gouvernement brésilien remboursera au Gouvernement du Royaume-Uni en livres sterling à Londres la somme totale empruntée selon les dispositions énoncées dans la présente note, par versements échelonnés dont les dates et les montants seront ceux indiqués ci-dessous, sous réserve que, si à l'échéance de l'un de ces versements, le solde à recouvrer est inférieur au montant indiqué pour ladite échéance, il ne remboursera que ledit solde.

ECHÉANCES

Dates	*Montants (en livres sterling)*
Le 20 mai 1978 et le 20 mai de chacune des 20 années suivantes	238 100
Le 20 novembre 1978 et le 20 novembre de chacune des 19 années suivantes	238 100
Le 20 novembre 1998	237 900

11) Le Gouvernement brésilien versera au Gouvernement du Royaume-Uni en livres sterling, à Londres, des intérêts sur les tirages effectués sur le prêt, conformément aux dispositions suivantes :

a) Le taux d'intérêt applicable à chaque tirage sera de cinq pour cent par an;

b) Les intérêts seront calculés sur une base journalière, compte tenu de la fraction du prêt restant à recouvrer;

c) Le premier versement des intérêts éventuellement échus sera effectué le 20 mai 1974 et les versements suivants seront effectués le 20 novembre 1974, puis le 20 mai et le 20 novembre de chaque année.

12) Nonobstant les dispositions du paragraphe 10, le Gouvernement brésilien aura à toute date antérieure la faculté de rembourser au Gouvernement du Royaume-Uni en livres sterling, à Londres, la totalité du prêt ou toute fraction restant due, ainsi que les intérêts échus, calculés conformément aux dispositions du paragraphe 11 jusqu'à la date du paiement.

13) Le Gouvernement brésilien veillera à ce que, outre les fonds accordés au titre du prêt conformément aux dispositions énoncées dans la présente note, les fonds nécessaires pour achever le projet soient fournis selon les besoins.

14) S'agissant de biens ou services achetés à l'aide de fonds prélevés sur le prêt, le Gouvernement brésilien permettra à des représentants de l'Ambassade de Grande-Bretagne et à d'autres fonctionnaires ou agents du Gouvernement du Royaume-Uni d'inspecter les marchandises en cause ou tous documents relatifs auxdits biens et services et fournira à ces représentants, fonctionnaires ou agents les renseignements concernant ces biens et services qu'ils pourront raisonnablement demander.

15) Six mois après la date du dernier prélèvement effectué sur le Compte conformément aux dispositions de l'alinéa *c* du paragraphe B, 7, de la présente note, le solde du Compte sera remis au Gouvernement du Royaume-Uni et viendra en déduction du prêt, à moins que les deux Gouvernements n'en conviennent autrement.

16) Les règles de similarité établies par l'article 17 du décret-loi 37 en date du 18 novembre 1966 du Gouvernement brésilien ne seront pas applicables. Le Gouvernement brésilien exemptera de l'application de ce décret-loi sur les produits nationaux similaires ainsi que de tous droits de douane ou autres taxes, interdictions et restrictions à l'importation ou tous autres prélèvements fiscaux les biens, équipements et matériels britanniques devant être fournis dans le cadre de l'un quelconque des projets agréés au titre du prêt.

17) Si les propositions qui précèdent rencontrent l'agrément du Gouvernement de la République fédérative du Brésil, j'ai l'honneur de proposer que la présente note, avec ses annexes, et la réponse confirmative de votre Gouvernement constituent un accord qui entrera en vigueur à la date de ladite réponse et que cet Accord soit dénommé « Accord de prêt Royaume-Uni/Brésil de 1973 ».

2. Je saisis cette occasion, etc.

L'Ambassadeur de Sa Majesté britannique,

DEREK DODSON

ANNEXE A

Destinataire : Monsieur le Directeur
..... Bank
Londres .....

Monsieur le Directeur,

Prêt Royaume-Uni/Brésil de 1973

1. Je vous prie, de la part du Gouvernement de la République fédérative du Brésil, de bien vouloir ouvrir au nom de la , en sa qualité d'agent du Gouvernement brésilien, un compte intitulé « Compte du prêt Royaume-Uni/Brésil de 1973 » (ci-après dénommé « le Compte »).

2. Le Compte sera alimenté de temps à autre par l'intermédiaire des Agents chargés par le Gouvernement du Royaume-Uni d'agir en son nom (ci-après dénommés « les Agents »). Il se peut que, par suite de remboursements de la part de contractants, des versements soient également effectués par le Gouvernement brésilien lui-même.

3. Des prélèvements sur le Compte ne seront opérés que pour régler les sommes exigibles en vertu des contrats visés au paragraphe B, 5, de l'Accord de prêt Royaume-Uni/Brésil de 1973 (dont vous trouverez copie ci-joint), selon les modalités et sous réserve des conditions indiquées dans ledit Accord.

4. Vous ferez tenir aux Agents les certificats de paiement et les factures visés à l'alinéa *b* du paragraphe B, 8, dudit Accord dès que vous aurez effectué le remboursement ou le paiement auquel ils se rapportent.

5. Vous porterez au débit du Compte les commissions visées à l'alinéa *a* du paragraphe B, 5, dudit Accord et ferez connaître aux Agents les montants que vous aurez débités en indiquant, pour les commissions visées à l'alinéa *c*, ii, de ce même paragraphe, les détails du contrat auquel chaque commission se rapporte.

6. Vous ferez également tenir aux Agents à la fin de chaque mois un relevé donnant le décompte des sommes portées au crédit ou au débit du Compte pendant le mois.

7. Vous indiquerez en temps voulu à l'Ambassade du Brésil à Londres le montant à tirer sur le prêt de façon que ce montant, ajouté au solde qui pourra être disponible au Compte, suffise pour couvrir le montant total des versements effectués ou à effectuer ainsi qu'il est prévu au paragraphe 3 ci-dessus.

8. Les autorisations de paiement devront être signées par deux quelconques des personnes dont les noms suivent, qui sont autorisées à ce faire au nom du Gouvernement brésilien :

1.	3.
2.	4.

Vous trouverez ci-joint, en triple exemplaire, des spécimens des signatures des personnes susmentionnées.

9. Six mois après la date du dernier prélèvement effectué sur le Compte conformément à l'alinéa *c* du paragraphe B, 7, de la présente note, le solde du Compte sera remis au Gouvernement du Royaume-Uni et viendra en déduction du prêt, à moins que les deux Gouvernements n'en conviennent autrement.

10. Copie de la présente lettre a été adressée aux Agents dont le nom et l'adresse sont indiqués ci-après : .....
Des spécimens de la signature des personnes autorisées par les Agents à contresigner, au nom du Gouvernement du Royaume-Uni, les autorisations de paiement et les notifications d'acceptation des contrats aux fins de leur financement par prélèvement sur le prêt vous seront envoyés directement.

Veuillez agréer, etc.

ANNEXE B

NOTIFICATION DE CONTRAT

PRÊT ROYAUME-UNI/BRÉSIL DE 1973

Destinataire : Agents

Notification du Contrat n° .....

Vous trouverez ci-après les détails d'un contrat en vertu duquel il est proposé que des versements soient opérés selon les modalités et conditions du prêt susmentionné.

1. Nom et adresse du contractant au Royaume-Uni :
2. Date du contrat :
3. Nom de l'acheteur :
4. Description succincte des marchandises, des travaux ou des services :
5. Valeur du contrat : livres sterling.
6. Conditions de paiement :

Signé au nom du Gouvernement
de la République fédérative du Brésil

Date ....

ANNEXE C

PRÊT ROYAUME-UNI/BRÉSIL DE 1973

Acceptation n° .....

CERTIFICAT DE CONTRAT

(Pour les PRODUITS CHIMIQUES ET ASSIMILÉS, il convient d'utiliser le modèle qui figure à la suite de celui-ci)

Détails du Contrat

1. Date du Contrat ..... 2. N° du Contrat .....

3. Description des marchandises ou des services à fournir à l'acheteur .....

Si un certain nombre de marchandises ou de services doivent être fournis, il convient d'en joindre une liste détaillée en annexe à ce certificat.

4. Prix total à payer par l'acheteur pour le contrat (préciser C.A.F., C et F ou F.O.B.) ..... livres sterling.

S'il s'agit de marchandises, il convient de compléter les rubriques suivantes. Si le contractant n'est qu'un agent d'exportation, les renseignements demandés doivent être obtenus auprès du fabricant.

5. Pourcentage estimatif de la valeur F.O.B. des marchandises non originaires du Royaume-Uni mais achetées par le contractant directement à l'étranger, c'est-à-dire pourcentage de matières premières ou d'éléments importés utilisés dans la fabrication :

a) Pourcentage de la valeur F.O.B. .....

b) Description des produits et spécifications succinctes .....

6. Si des matières premières ou des éléments utilisés sont d'origine étrangère (par exemple cuivre, amiante, coton, pâte de bois, etc.) mais ont été achetés par le contractant au Royaume-Uni aux fins du présent contrat, donner les indications suivantes :

a) Pourcentage de la valeur F.O.B. .....
b) Description des produits et spécifications succinctes .....

S'il s'agit de services, il convient également de compléter la rubrique suivante.

7. Montant estimatif du coût des travaux qui doivent être exécutés ou des services qui doivent être fournis dans le pays de l'acheteur par :

a) Votre société (rémunération du chef de chantier, etc.) .....
b) Le contractant local .....

8. Précisions éventuelles concernant les paragraphes 5, 6 ou 7 ci-dessus.

9. Je déclare par la présente que je suis employé au Royaume-Uni par le contractant dont le nom est indiqué ci-après et que je suis habilité à signer le présent certificat. Je m'engage à ce que, pour l'exécution du contrat, le contractant ne fournisse pas de marchandises ou de services non originaires du Royaume-Uni autres que ceux qui sont spécifiés aux paragraphes 5, 6, 7 et 8 ci-dessus.

Signature .....
Qualité .....
(Nom et adresse du contractant) .....
Date .....

NOTE : Aux fins de la présente déclaration, l'expression « Royaume-Uni » désigne également les îles Anglo-Normandes et l'île de Man.

Les contractants doivent noter que les marchandises ne doivent pas être fabriquées avant que l'acceptation ait été notifiée.

RÉSERVÉ AUX SERVICES OFFICIELS

Titre ou numéro du projet.....

				Paiements			
		Acceptation					
Montant engagé	*Date d'inscription*	*Date*	*Paraphe*	*Date*	*Montrant*	*N° de l'autorisation de paiement*	*Paraphe*
Livres sterling							

ANNEXE C (PRODUITS CHIMIQUES)

PRÊT ROYAUME-UNI/BRÉSIL DE 1973

CERTIFICAT DE CONTRAT POUR LES PRODUITS CHIMIQUES ET ASSIMILÉS SEULEMENT

Demande n° :

1. Date du Contrat ..... N° du Contrat .....

Titre du projet (le cas échéant) .....

2.

Description du (des) produit(s) à fournir à l'acheteur (note A)	*Prix en livres sterling*	*N° du tarif britannique (note B)*	*Le produit est-il originaire du Royaume-Uni ? (Voir note C) Répondre par « oui » ou par « non »*
.....	.....	.....	.....
.....	.....	.....	.....
.....	.....	.....	.....

3. Prix total *(estimatif)* à payer par l'acheteur, en ..... livres sterling

4. *(Déclaration.)* Je déclare par la présente que je suis employé au Royaume-Uni par le contractant dont le nom est indiqué ci-après, que je suis habilité à signer le présent certificat et que les renseignements donnés ci-dessus sont exacts.

Signature .....
Qualité .....
Nom et adresse du contractant .....
Date .....

NOTES

A. Ce modèle est à utiliser exclusivement pour les produits chimiques et assimilés dont la plupart figurent dans les rubriques pertinentes des chapitres 15, 25, 28 à 35 et 37 à 40 du Tarif britannique.

B. Voir :
   i) *H.M. Customs and Excise Tariff*, H.M.S.O.
   ii) *Classification of Chemicals in Brussels Nomenclature*, H.M.S.O.

C. i) Un produit est considéré comme « originaire du Royaume-Uni » s'il est fabriqué *soit* entièrement à partir de matières provenant du Royaume-Uni, *soit* par le procédé de fabrication approprié de l'AELE en utilisant, en totalité ou en partie, des matières importées.
   ii) Les procédés de fabrication de l'AELE conférant l'origine sont indiqués dans l'appendice 1 du *EFTA Compendium for the Use of Exporters* (Précis de l'AELE à l'intention des exportateurs), H.M.S.O.
   iii) Aux fins de la présente déclaration, il convient de souligner que le « critère du pourcentage » NE S'APPLIQUE PAS.
   iv) L'expression « originaire de la zone », lorsqu'elle apparaît dans l'appendice susmentionné, doit être considérée comme signifiant seulement « originaire du Royaume-Uni ».
   v) Aux fins de la présente déclaration, la « liste des matières de base » (appendice III du *EFTA Compendium*) ne s'applique pas.

vi) S'il n'est pas indiqué de procédé de fabrication conférant l'origine pour le produit en question, il convient de se renseigner à l'adresse suivante : CS4 Department, Crown Agents for Oversea Governments and Administrations, 4 Millbank, Londres, S.W.1.

D. Aux fins de la présente déclaration, l'expression « Royaume-Uni » désigne également les îles Anglo-Normandes et l'île de Man.

ANNEXE C, i

PRÊT ROYAUME-UNI/BRÉSIL DE 1973

Destinataire : Gouvernement brésilien Réf. n° .....

Nous avons le plaisir de vous informer que nous donnons notre assentiment

Nous avons le regret de vous informer que nous ne pouvons pas donner notre assentiment

à ce que le Contrat dont les détails sont fournis dans le certificat dont une copie est jointe à la présente soit financé par prélèvement sur le prêt susmentionné jusqu'à concurrence de ..... livres sterling.

Veuillez vous assurer que le numéro de référence du contrat indiqué ci-dessus figure sur tous les documents relatifs aux paiements et dans toute correspondance relative à ce contrat.

Date .....

.....
Signé au nom du Gouvernement
du Royaume-Uni

ANNEXE C, ii

PRÊT ROYAUME-UNI/BRÉSIL DE 1973

DEMANDE DE TIRAGE

Des sommes s'élevant à ..... livres sterling seront exigibles dans la semaine à venir en vertu de contrats que vous avez approuvés au titre du prêt susmentionné.

Le montant disponible au Compte spécial pour couvrir ces paiements se chiffre à ..... livres sterling et il est demandé par la présente que soit effectué au crédit du Compte un nouveau virement de ..... livres sterling.

La somme de ..... livres sterling qui est ainsi demandée constituera lorsqu'elle sera virée au Compte un tirage sur le prêt.

Date .....

.....
Signé au nom du Gouvernement
de la République fédérative du Brésil

Destinataire : Agents

ANNEXE D

PRÊT ROYAUME-UNI/BRÉSIL DE 1973

AUTORISATION DE PAIEMENT

Numéro d'ordre :

Monsieur le Directeur,

Compte .....

Vous êtes autorisé par la présente à effectuer, par prélèvement sur le compte susmentionné, les paiements ci-après en règlement des factures ci-jointes :

		Paiements	
Nom et adresse du contractant	*N° du contrat/ référence*	*N° de la facture*	*Montant (livres sterling)*

Je certifie par la présente que les sommes susmentionnées sont dues en sterling aux contractants susnommés en vertu des contrats indiqués en regard du nom de chaque contractant, qui exerce son activité commerciale ou industrielle au Royaume-Uni.

Date .....

.....
Signé au nom du Gouvernement
de la République fédérative du Brésil

Date .....

.....
Contresigné au nom du Gouvernement
du Royaume-Uni

Destinataire : Monsieur le Directeur
Banque.....

ANNEXE E

PRÊT ROYAUME-UNI/BRÉSIL DE 1973

CERTIFICAT DE PAIEMENT

Je certifie que :

i) Les paiements indiqués dans les factures énumérées ci-après, qui sont jointes ou dont copie est jointe au présent certificat de paiement, sont exigibles et doivent être effectués au titre du contrat n° ..... passé le ..... entre le contractant dont le nom est indiqué ci-après et ..... (acheteur) et sont conformes aux détails de ce contrat tels qu'ils sont spécifiés dans le certificat de contrat signé au nom dudit contractant le .....

N° de la facture du contractant	*Date*	*Montant (livres sterling)*	*Description succincte des marchandises, travaux et/ou services*

ii) Les montants indiqués à l'alinéa i ne se rapportent à aucun autre élément d'origine étrangère que ceux déclarés aux paragraphes 5, 6 ou 7 du certificat de contrat;

iii) Je suis habilité à signer le présent certificat au nom du contractant dont le nom est indiqué ci-après.

Signature .....
Qualité .....
Pour et au nom de .....
Nom et adresse du contractant .....
Date .....

NOTE : Aux fins de la présente déclaration, l'expression « Royaume-Uni » désigne également les îles Anglo-Normandes et l'île de Man.

II

Le Ministre d'Etat des relations extérieures du Brésil à l'Ambassadeur de Sa Majesté à Brasília

MINISTÈRE DES RELATIONS EXTÉRIEURES

Le 20 novembre 1973

Monsieur l'Ambassadeur,

J'ai l'honneur d'accuser réception de votre note n° 397 en date du 20 de ce mois, dont le texte portugais est le suivant :

[*Voir note I*]

En réponse, je tiens à porter à la connaissance de Votre Excellence que les propositions contenues dans la note précitée rencontrent l'agrément du Gouvernement brésilien, ladite note ainsi que ses annexes et la présente réponse constituant entre le Gouvernement de la République fédérative du Brésil et le Gouvernement du Royaume-Uni un accord qui entrera en vigueur à la date de ce jour.

Je saisis cette occasion, etc.

MARIO GIBSON BARBOZA

ANNEX A

Ratifications, accessions, prorogations, etc., concerning treaties and international agreements registered with the Secretariat of the United Nations

---

ANNEXE A

Ratifications, adhésions, prorogations, etc., concernant des traités et accords internationaux enregistrés au Secrétariat de l'Organisation des Nations Unies

ANNEX A

No. 4. CONVENTION ON THE PRIVILEGES AND IMMUNITIES OF THE UNITED NATIONS. ADOPTED BY THE GENERAL ASSEMBLY OF THE UNITED NATIONS ON 13 FEBRUARY 1946[1]

ACCESSION

Instrument deposited on:

6 August 1974

COLOMBIA

(With effect from 6 August 1974.)

Registered ex officio *on 6 August 1974.*

[1] United Nations, *Treaty Series*, vol. 1, pp. 15 and 263; for subsequent actions, see references in Cumulative Indexes Nos. 1 to 11, as well as annex A in volumes 771, 784, 807, 817, 836, 851 and 943.

ANNEXE A

N° 4. CONVENTION SUR LES PRIVILÈGES ET IMMUNITÉS DES NATIONS UNIES. APPROUVÉE PAR L'ASSEMBLÉE GÉNÉRALE DES NATIONS UNIES LE 13 FÉVRIER 1946[1]

ADHÉSION

Instrument déposé le :

6 août 1974

COLOMBIE

(Avec effet au 6 août 1974.)

Enregistré d'office le 6 août 1974.

[1] Nations Unies, *Recueil des Traités*, vol. 1, p. 15 et 263; pour les faits ultérieurs, voir les références données dans les Index cumulatifs n°s 1 à 11, ainsi que l'annexe A des volumes 771, 784, 807, 817, 836, 851 et 943.

No. 446. PROTOCOL SIGNED AT LAKE SUCCESS, NEW YORK, ON 4 MAY 1949,[1] AMENDING THE INTERNATIONAL AGREEMENT FOR THE SUPPRESSION OF THE WHITE SLAVE TRAFFIC, SIGNED AT PARIS ON 18 MAY 1904, AND THE INTERNATIONAL CONVENTION FOR THE SUPPRESSION OF THE WHITE SLAVE TRAFFIC, SIGNED AT PARIS ON 4 MAY 1910

DECLARATION relating to the declaration made upon acceptance by the Federal Republic of Germany[2] concerning application to Berlin (West)

Received on:

27 August 1974

FEDERAL REPUBLIC OF GERMANY

"The Government of the Federal Republic of Germany shares the position set out in the note of the three Powers.[3] The extension of the Protocols to Berlin (West) continues in full force and effect."

Registered ex officio *on 27 August 1974.*

[1] United Nations, *Treaty Series*, vol. 30, p. 23; for subsequent actions, see references in Cumulative Indexes Nos. 1 to 5 and 7, as well as annex A in volumes 826, 874, 901 and 943.

[2] *Ibid.*, vol. 874, No. A-446.

[3] *Ibid.*, vol. 943, No. A-446.

N° 446. PROTOCOLE SIGNÉ À LAKE SUCCESS (NEW YORK) LE 4 MAI 1949[1], AMENDANT L'ARRANGEMENT INTERNATIONAL EN VUE D'ASSURER UNE PROTECTION EFFICACE CONTRE LE TRAFIC CRIMINEL CONNU SOUS LE NOM DE TRAITE DES BLANCHES, SIGNÉ À PARIS LE 18 MAI 1904, ET LA CONVENTION INTERNATIONALE RELATIVE À LA RÉPRESSION DE LA TRAITE DES BLANCHES, SIGNÉE À PARIS LE 4 MAI 1910

DÉCLARATION relative à la déclaration formulée lors de l'acceptation par la République fédérale d'Allemagne[2] concernant l'application à Berlin-Ouest

Reçue le :

27 août 1974

RÉPUBLIQUE FÉDÉRALE D'ALLEMAGNE

[TRADUCTION — TRANSLATION]

Le Gouvernement de la République fédérale d'Allemagne souscrit à la position énoncée dans la note des trois Puissances[3]. Les Protocoles continuent à s'appliquer et à produire pleinement leurs effets à Berlin-Ouest.

Enregistré d'office le 27 août 1974.

[1] Nations Unies, *Recueil des Traités*, vol. 30, p. 23; pour les faits ultérieurs, voir les références données dans les Index cumulatifs n°s 1 à 5 et 7, ainsi que l'annexe A des volumes 826, 874, 901 et 943.

[2] *Ibid.*, vol. 874, n° A-446.

[3] *Ibid.*, vol. 943, n° A-446.

No. 521. CONVENTION ON THE PRIVILEGES AND IMMUNITIES OF THE SPECIALIZED AGENCIES. APPROVED BY THE GENERAL ASSEMBLY OF THE UNITED NATIONS ON 21 NOVEMBER 1947[1]

APPLICATION in respect of the International Monetary Fund and the International Bank for Reconstruction and Development

Notification received on:

23 August 1974

ROMANIA

(With effect from 23 August 1974.)

Registered ex officio *on 23 August 1974.*

[1] United Nations, *Treaty Series*, vol. 33, p. 261. For final or revised texts of annexes to the Convention transmitted to the Secretary-General subsequent to the date of its registration, see: vol. 71, p. 318; vol. 79, p. 326; vol. 117, p. 386; vol. 275, p. 298; vol. 314, p. 308; vol. 323, p. 364; vol. 327, p. 326; vol. 371, p. 266; vol. 423, p. 284; vol. 559, p. 348, and vol. 645, p. 340; for other subsequent actions, see references in Cumulative Indexes Nos. 1 to 11, as well as annex A in volumes 755, 784, 801, 817, 835, 836, 846, 848, 885, 891 and 936.

N° 521. CONVENTION SUR LES PRIVILÈGES ET IMMUNITÉS DES INSTITUTIONS SPÉCIALISÉES. APPROUVÉE PAR L'ASSEMBLÉE GÉNÉRALE DES NATIONS UNIES LE 21 NOVEMBRE 1947[1]

APPLICATION au Fonds monétaire international et à la Banque internationale pour la reconstruction et le développement

Notification reçue le :

23 août 1974

ROUMANIE

(Avec effet au 23 août 1974.)

Enregistré d'office le 23 août 1974.

[1] Nations Unies, *Recueil des Traités*, vol. 33, p. 261. Pour les textes finals ou révisés d'annexes communiqués au Secrétaire général postérieurement à la date d'enregistrement de la Convention, voir : vol. 71, p. 319; vol. 79, p. 326; vol. 117, p. 386; vol. 275, p. 299; vol. 314, p. 309; vol. 323, p. 365; vol. 327, p. 327; vol. 371, p. 267; vol. 423, p. 285; vol. 559, p. 349, et vol. 645, p. 341; pour d'autres faits ultérieurs, voir les références données dans les Index cumulatifs n°s 1 à 11, ainsi que l'annexe A des volumes 755, 784, 801, 817, 835, 836, 846, 848, 885, 891 et 936.

No. 770. PROTOCOL TO AMEND THE CONVENTION FOR THE SUPPRESSION OF THE TRAFFIC IN WOMEN AND CHILDREN, CONCLUDED AT GENEVA ON 30 SEPTEMBER 1921, AND THE CONVENTION FOR THE SUPPRESSION OF THE TRAFFIC IN WOMEN OF FULL AGE, CONCLUDED AT GENEVA ON 11 OCTOBER 1933. SIGNED AT LAKE SUCCESS, NEW YORK, ON 12 NOVEMBER 1947[1]

DECLARATION relating to the declaration made upon acceptance by the Federal Republic of Germany[2] concerning application to Berlin (West)

Received on:

27 August 1974

FEDERAL REPUBLIC OF GERMANY

"The Government of the Federal Republic of Germany shares the position set out in the note of the three Powers.[3] The extension of the Protocols to Berlin (West) continues in full force and effect."

Registered ex officio *on 27 August 1974.*

[1] United Nations, *Treaty Series*, vol. 53, p. 13; for subsequent actions, see references in Cumulative Indexes Nos. 1, 3, 4, 5, 7 and 8, as well as annex A in volumes 874, 901 and 943.

[2] *Ibid.*, vol. 874, No. A-770.

[3] *Ibid.*, vol. 943, No. A-770.

N° 770. PROTOCOLE AMENDANT LA CONVENTION POUR LA RÉPRESSION DE LA TRAITE DES FEMMES ET DES ENFANTS, CONCLUE À GENÈVE LE 30 SEPTEMBRE 1921, ET LA CONVENTION POUR LA RÉPRESSION DE LA TRAITE DES FEMMES MAJEURES, CONCLUE À GENÈVE LE 11 OCTOBRE 1933. SIGNÉ À LAKE SUCCESS, NEW YORK, LE 12 NOVEMBRE 1947[1]

DÉCLARATION relative à la déclaration formulée lors de l'acceptation par la République fédérale d'Allemagne[2] concernant l'application à Berlin-Ouest

Reçue le :

27 août 1974

RÉPUBLIQUE FÉDÉRALE D'ALLEMAGNE

[TRADUCTION — TRANSLATION]

Le Gouvernement de la République fédérale d'Allemagne souscrit à la position énoncée dans la note des trois Puissances[3]. Les Protocoles continuent à s'appliquer et à produire pleinement leurs effets à Berlin-Ouest.

Enregistré d'office le 27 août 1974.

[1] Nations Unies, *Recueil des Traités*, vol. 53, p. 13; pour les faits ultérieurs, voir les références données dans les Index cumulatifs n°s 1, 3, 4, 5, 7 et 8, ainsi que l'annexe A des volumes 874, 901 et 943.

[2] *Ibid.*, vol. 874, n° A-770.

[3] *Ibid.*, vol. 943, n° A-770.

No. 814. GENERAL AGREEMENT ON TARIFFS AND TRADE AND AGREEMENTS CONCLUDED UNDER THE AUSPICES OF THE CONTRACTING PARTIES THERETO[1]

XXXII. DECLARATION ON THE PROVISIONAL ACCESSION OF TUNISIA TO THE GENERAL AGREEMENT ON TARIFFS AND TRADE.[2] DONE AT TOKYO ON 12 NOVEMBER 1959[3]

NINTH PROCÈS-VERBAL[4] EXTENDING THE ABOVE-MENTIONED DECLARATION. DONE AT GENEVA ON 7 NOVEMBER 1973

Authentic texts: English and French.

Registered by the Director-General to the Contracting Parties to the General Agreement on Tariffs and Trade, acting on behalf of the Parties, on 23 August 1974.

The Parties to the Declaration of 12 November 1959[3] on the Provisional Accession of Tunisia to the General Agreement on Tariffs and Trade[2] (hereinafter referred to as "the Declaration" and "the General Agreement", respectively),

ACTING pursuant to paragraph 6 of the Declaration,

AGREE that:

1. The validity of the Declaration is extended by changing the date in paragraph 6 to "31 December 1975".

2. This Procès-Verbal shall be deposited with the Director-General to the CONTRACTING PARTIES to the General Agreement. It shall be open for acceptance, by signature or otherwise, by Tunisia and by the participating governments. It shall become effective between the Government of Tunisia and any participating government as soon as it shall have been accepted by the Government of Tunisia and such government.

---

[1] United Nations, *Treaty Series*, vol. 55, p. 187; for subsequent actions, see references in Cumulative Indexes Nos. 1 to 11, as well as annex A in volumes 753, 759, 761 to 763, 771, 779, 788, 797, 798, 807, 818, 825, 834, 856, 858, 874, 884, 893, 905 and 930.

[2] *Ibid.*, and annex A in volumes 77, 90, 123, 651, 797, 807, 856 and 893.

[3] *Ibid.*, vol. 362, p. 328; for subsequent actions, see references in Cumulative Indexes Nos. 4 to 11, as well as annex A in volumes 753, 771, 788, 807, 818, 825, 856 and 884.

[4] Came into force on 22 April 1974, the date of acceptance by Tunisia, in respect of the following States which have accepted it by signature or letter of acceptance on the dates indicated, in accordance with paragraph 2:

State	*Date of acceptance by signature (s) or letter (l)*	
Japan	13 December	1973 *l*
Malta	14 January	1974 *l*
United States of America	23 January	1974 *s*
Poland	28 January	1974 *s*
Egypt	29 January	1974 *s*
Turkey	22 March	1974 *s*
Netherlands	5 April	1974 *s*
Sweden	5 April	1974 *s*
Tunisia	22 April	1974 *s*

Subsequently, the Procès-Verbal came into force in respect of the following States on the dates of their acceptance by signature or letter of acceptance as indicated below, in accordance with paragraph 2:

State	*Date of acceptance by signature (s) or letter (l)*	
India	20 May	1974 *l*
Brazil	12 July	1974 *s*

N° 814. ACCORD GÉNÉRAL SUR LES TARIFS DOUANIERS ET LE COMMERCE ET ACCORDS CONCLUS SOUS LES AUSPICES DES PARTIES CONTRACTANTES À CE DERNIER[1]

XXXII. DÉCLARATION CONCERNANT L'ACCESSION PROVISOIRE DE LA TUNISIE À L'ACCORD GÉNÉRAL SUR LES TARIFS DOUANIERS ET LE COMMERCE[2]. FAITE À TOKYO LE 12 NOVEMBRE 1959[3]

NEUVIÈME PROCÈS-VERBAL[4] PROROGEANT LA VALIDITÉ DE LA DÉCLARATION SUSMENTIONNÉE. FAIT À GENÈVE LE 7 NOVEMBRE 1973

Textes authentiques : anglais et français.

Enregistré par le Directeur général des Parties contractantes à l'Accord général sur les tarifs douaniers et le commerce, agissant au nom des Parties contractantes, le 23 août 1974.

Les Parties à la Déclaration du 12 novembre 1959 concernant l'accession provisoire de la Tunisie à l'Accord général sur les tarifs douaniers et le commerce (instruments ci-après dénommés « la Déclaration » et « l'Accord général », respectivement),

AGISSANT en conformité du paragraphe 6 de la Déclaration,

SONT CONVENUES des dispositions suivantes :

1. La validité de la Déclaration est prorogée, la date mentionnée au paragraphe 6 étant remplacée par la date du « 31 décembre 1975 ».

2. Le présent Procès-verbal sera déposé auprès du Directeur général des PARTIES CONTRACTANTES à l'Accord général. Il sera ouvert à l'acceptation, par voie de signature ou autrement, de la Tunisie et des gouvernements participants. Il prendra effet entre le Gouvernement de la Tunisie et tout gouvernement participant dès que le Gouvernement de la Tunisie et ledit gouvernement participant l'auront accepté.

---

[1] Nations Unies, *Recueil des Traités*, vol. 55, p. 187; pour les faits ultérieurs, voir les références données dans les Index cumulatifs n°s 1 à 11, ainsi que l'annexe A des volumes 753, 759, 761 à 763, 771, 779, 788, 797, 798, 807, 818, 825, 834, 856, 858, 874, 884, 893, 905 et 930.

[2] *Ibid.*, et annexe A des volumes 77, 90, 123, 651, 797, 807, 856 et 893.

[3] *Ibid.*, vol. 362, p. 329; pour les faits ultérieurs, voir les références données dans les Index cumulatifs n°s 4 à 11, ainsi que l'annexe A des volumes 753, 771, 788, 807, 818, 825, 856 et 884.

[4] Entré en vigueur le 22 avril 1974, date de l'acceptation par la Tunisie, pour les Etats suivants qui l'ont accepté par signature ou lettre d'acceptation aux dates indiquées ci-après, conformément au paragraphe 2 :

Etat	*Date de l'acceptation par signature (s) ou par lettre (l)*	
Japon	13 décembre	1973 *l*
Malte	14 janvier	1974 *l*
Etats-Unis d'Amérique	23 janvier	1974 *s*
Pologne	28 janvier	1974 *s*
Egypte	29 janvier	1974 *s*
Turquie	22 mars	1974 *s*
Pays-Bas	5 avril	1974 *s*
Suède	5 avril	1974 *s*
Tunisie	22 avril	1974 *s*

Par la suite, le Procès-verbal est entré en vigueur pour les Etats suivants aux dates de leur acceptation par signature ou lettre d'acceptation, comme indiqué ci-après, conformément au paragraphe 2 :

Etat	*Date de l'acceptation par signature (s) ou par lettre (l)*	
Inde	20 mai	1974 *l*
Brésil	12 juillet	1974 *s*

3. The Director-General shall furnish a certified copy of this Procès-Verbal and a notification of each acceptance thereof to the Government of Tunisia and to each Contracting Party to the General Agreement.

DONE at Geneva this seventh day of November, one thousand nine hundred and seventy-three in a single copy in the English and French languages, both texts being authentic.

3. Le Directeur général délivrera copie certifiée conforme du présent Procès-verbal au Gouvernement de la Tunisie et à chaque Partie contractante à l'Accord général et leur donnera notification de toute acceptation dudit Procès-verbal.

FAIT à Genève, le sept novembre mil neuf cent soixante-treize, en un seul exemplaire en langues française et anglaise, les deux textes faisant également foi.

For the Argentine Republic:

Pour la République Argentine :

For the Commonwealth of Australia:

Pour le Commonwealth d'Australie :

For the Republic of Austria:

Pour la République d'Autriche :

[Dr. RUDOLF MARTINS
29 May 1974
Subject to ratification][1]

For the People's Republic of Bangladesh:

Pour la République populaire de Bangladesh :

For Barbados:

Pour la Barbade :

For the Kingdom of Belgium:

Pour le Royaume de Belgique :

For the Federative Republic of Brazil:

Pour la République fédérative du Brésil :

[GEORGE A. MACIEL
12 July 1974]

For the Union of Burma:

Pour l'Union birmane :

For the Republic of Burundi:

Pour la République du Burundi :

For the Federal Republic of Cameroon:

Pour la République fédérale du Cameroun :

For Canada:

Pour le Canada :

For the Central African Republic:

Pour la République centrafricaine :

For the Republic of Chad:

Pour la République du Tchad :

For the Republic of Chile:

Pour la République du Chili :

For the People's Republic of the Congo:

Pour la République populaire du Congo :

For the Republic of Cuba:

Pour la République de Cuba :

For the Republic of Cyprus:

Pour la République de Chypre :

For the Czechoslovak Socialist Republic:

Pour la République socialiste tchécoslovaque :

For the Republic of Dahomey:

Pour la République du Dahomey :

For the Kingdom of Denmark:

Pour le Royaume du Danemark :

[1] Sous réserve de ratification.

For the Dominican Republic: Pour la République Dominicaine :

For the Arab Republic of Egypt: Pour la République arabe d'Egypte :

[H. KHALLAF
29 January 1974]

For the Republic of Finland: Pour la République de Finlande :

For the French Republic: Pour la République française :

For the Gabonese Republic: Pour la République gabonaise :

For the Republic of the Gambia: Pour la République de Gambie :

For the Federal Republic of Germany: Pour la République fédérale d'Allemagne :

For the Republic of Ghana: Pour la République du Ghana :

For the Kingdom of Greece: Pour le Royaume de Grèce :

For the Republic of Guyana: Pour la République de Guyane :

For the Republic of Haiti: Pour la République d'Haïti :

For the Hungarian People's Republic: Pour la République populaire hongroise :

For the Republic of Iceland: Pour la République d'Islande :

For the Republic of India: Pour la République de l'Inde :

For the Republic of Indonesia: Pour la République d'Indonésie :

For Ireland: Pour l'Irlande :

For the State of Israel: Pour l'Etat d'Israël :

For the Italian Republic: Pour la République italienne :

For the Republic of the Ivory Coast: Pour la République de Côte d'Ivoire :

For Jamaica: Pour la Jamaïque :

For Japan: Pour le Japon :

For the Republic of Kenya: Pour la République du Kenya :

For the Republic of Korea: Pour la République de Corée :

For the State of Kuwait: Pour l'Etat du Koweït :

For the Grand Duchy of Luxemburg:

Pour le Grand-Duché de Luxembourg :

For the Malagasy Republic:

Pour la République malgache :

For the Republic of Malawi:

Pour la République du Malawi :

For Malaysia:

Pour la Malaisie :

For Malta:

Pour Malte :

For the Islamic Republic of Mauritania:

Pour la République islamique de Mauritanie :

For Mauritius:

Pour Maurice :

For the Kingdom of the Netherlands:

Pour le Royaume des Pays-Bas :

[M. H. E. MOEREL
5 April 1974]

For New Zealand:

Pour la Nouvelle-Zélande :

For the Republic of Nicaragua:

Pour la République du Nicaragua :

For the Republic of the Niger:

Pour la République du Niger :

For the Federal Republic of Nigeria:

Pour la République fédérale du Nigéria :

For the Kingdom of Norway:

Pour le Royaume de Norvège :

For Pakistan:

Pour le Pakistan :

For the Republic of Peru:

Pour la République du Pérou :

For the Republic of the Philippines:

Pour la République des Philippines :

For the Polish People's Republic

Pour la République populaire de Pologne :

[T. JODKO
28 January 1974]

For the Portuguese Republic:

Pour la République portugaise :

For Southern Rhodesia:

Pour la Rhodésie du Sud :

For the Socialist Republic of Romania:

Pour la République socialiste de Roumanie :

For the Rwandese Republic:

Pour la République rwandaise :

For the Republic of Senegal:

Pour la République du Sénégal :

For the Republic of Sierra Leone:	Pour la République de Sierra Leone :
For the Republic of Singapore:	Pour la République de Singapour :
For the Republic of South Africa:	Pour la République sud-africaine :
For the Spanish State:	Pour l'Etat espagnol :
For the Republic of Sri Lanka:	Pour la République de Sri Lanka :
For the Kingdom of Sweden:	Pour le Royaume de Suède :

[K. G. LAGERFELT
5 April 1974]

For the Swiss Confederation:	Pour la Confédération suisse :
For the United Republic of Tanzania:	Pour la République-Unie de Tanzanie :
For the Togolese Republic:	Pour la République togolaise :
For Trinidad and Tobago:	Pour la Trinité-et-Tobago :
For the Republic of Turkey:	Pour la République turque :

[C. KIRCA
22 March 1974]

For the Republic of Uganda:	Pour la République de l'Ouganda :
For the United Kingdom of Great Britain and Northern Ireland:	Pour le Royaume-Uni de Grande-Bretagne et d'Irlande du Nord :
For the United States of America:	Pour les Etats-Unis d'Amérique :

[WILLIAM E. CULBERT
23 January 1974]

For the Republic of the Upper Volta:	Pour la République de Haute-Volta :
For the Eastern Republic of Uruguay:	Pour la République orientale de l'Uruguay :
For the Socialist Federal Republic of Yugoslavia:	Pour la République fédérative socialiste de Yougoslavie :
For the Republic of Zaire:	Pour la République du Zaïre :
For the Republic of Tunisia:	Pour la République tunisienne :

[M. B. FADHEL
22 April 1974]

LXX. PROTOCOL FOR THE ACCESSION OF THE PEOPLE'S REPUBLIC OF BANGLADESH TO THE GENERAL AGREEMENT ON TARIFFS AND TRADE.[1] DONE AT GENEVA ON 7 NOVEMBER 1972[2]

ACCEPTANCE

State	*Date of acceptance by signature*
TURKEY	20 June 1974

LXXI. PROTOCOL RELATING TO TRADE NEGOTIATIONS AMONG DEVELOPING COUNTRIES. DONE AT GENEVA ON 8 DECEMBER 1971[3]

ACCEPTANCES

State	*Date of acceptance by ratification*
CHILE	19 April 1974
(With effect from 19 May 1974. Signature affixed on 25 February (1974.)	
MEXICO	30 July 1974
(With effect from 29 August 1974. Signature affixed on 25 February 1974.)	

[1] United Nations, *Treaty Series*, vol. 55, p. 187, and annex A in volumes 77, 90, 123, 651, 797, 807, 856 and 893.
[2] *Ibid.*, vol. 856, p. 198, and annex A in volumes 874, 884, 893 and 905.
[3] *Ibid.*, vol. 858, p. 176, and annex A in volume 884.

LXX. PROTOCOLE D'ACCESSION DE LA RÉPUBLIQUE POPULAIRE DU BANGLADESH À L'ACCORD GÉNÉRAL SUR LES TARIFS DOUANIERS ET LE COMMERCE[1]. FAIT À GENÈVE LE 7 NOVEMBRE 1972[2]

ACCEPTATION

Etat	*Date de l'acceptation par la signature*
TURQUIE	20 juin 1974

LXXI. PROTOCOLE CONCERNANT LES NÉGOCIATIONS COMMERCIALES ENTRE PAYS EN VOIE DE DÉVELOPPEMENT. FAIT À GENÈVE LE 8 DÉCEMBRE 1971[3]

ACCEPTATIONS

Etat	*Date de l'acceptation par la ratification*
CHILI (Avec effet au 19 mai 1974. Signature apposée le 25 février 1974.)	19 avril 1974
MEXIQUE (Avec effet au 29 août 1974. Signature apposée le 25 février 1974.)	30 juillet 1974

[1] Nations Unies, *Recueil des Traités*, vol. 55, p. 187, et annexe A des volumes 77, 90, 123, 651, 797, 807, 856 et 893.
[2] *Ibid.*, vol. 856, p. 200, et annexe A des volumes 874, 884, 893 et 905.
[3] *Ibid.*, vol. 858, p. 182, et annexe A du volume 884.

LXXIII. PROTOCOL FOR THE ACCESSION OF HUNGARY TO THE GENERAL AGREEMENT ON TARIFFS AND TRADE.[1] DONE AT GENEVA ON 8 AUGUST 1973[2]

ACCEPTANCES

State	*Date of acceptance by signature*
TURKEY	18 December 1973
NORWAY	24 January 1974
REPUBLIC OF KOREA	5 February 1974
INDIA	19 February 1974
NETHERLANDS	5 April 1974

ACCEPTANCE

State	*Date of acceptance by ratification*
AUSTRIA	9 May 1974

(Signature affixed on 13 November 1973.)

[1] United Nations, *Treaty Series*, vol. 55, p. 187, and annex A in volumes 77, 90, 123, 651, 797, 807, 856 and 893.

[2] *Ibid.*, vol. 893, p. 236, and annex A in vol. 905.

LXXIII. PROTOCOLE D'ACCESSION DE LA HONGRIE À L'ACCORD GÉNÉRAL SUR LES TARIFS DOUANIERS ET LE COMMERCE[1]. FAIT À GENÈVE LE 8 AOÛT 1973[2]

ACCEPTATIONS

Etats	*Date de l'acceptation par la signature*
TURQUIE	18 décembre 1973
NORVÈGE	24 janvier 1974
RÉPUBLIQUE DE CORÉE	5 février 1974
INDE	19 février 1974
PAYS-BAS	5 avril 1974

ACCEPTATION

Etat	*Date de l'acceptation par la ratification*
AUTRICHE	9 mai 1974

(Signature apposée le 13 novembre 1973.)

---

[1] Nations Unies, *Recueil des Traités*, vol. 55, p. 187, et annexe A des volumes 77, 90, 123, 651, 797, 807, 856 et 893.

[2] *Ibid.*, vol. 893, p. 237, et annexe A du volume 905.

LXXIV. Declaration on the provisional accession of the Philippines to the General Agreement on Tariffs and Trade.[1] Done at Geneva on 9 August 1973[2]

ACCEPTANCES

State	*Date of acceptance by signature*
France	21 December 1973
(With effect from 20 January 1974.)	
United Kingdom of Great Britain and Northern Ireland	22 January 1974
(With effect from 21 February 1974.)	
Norway	24 January 1974
(With effect from 23 February 1974.)	
Republic of Korea	5 February 1974
(With effect from 7 March 1974.)	
Turkey	14 February 1974
(With effect from 16 March 1974.)	
India	19 February 1974
(With effect from 21 March 1974.)	
Netherlands	5 April 1974
(With effect from 5 May 1974.)	
Brazil	12 July 1974
(With effect from 11 August 1974.)	

Certified statement was registered by the Director-General to the Contracting Parties to the General Agreement on Tariffs and Trade, acting on behalf of the Parties, on 23 August 1974.

---

[1] United Nations, *Treaty Series*, vol. 55, p. 187, and annex A in volumes 77, 90, 123, 651, 797, 807, 856 and 893.

[2] *Ibid.*, vol. 893, p. 322, and annex A in volume 905.

LXXIV. DÉCLARATION CONCERNANT L'ACCESSION PROVISOIRE DES PHILIPPINES À L'ACCORD GÉNÉRAL SUR LES TARIFS DOUANIERS ET LE COMMERCE[1]. FAIT À GENÈVE LE 9 AOÛT 1973[2]

ACCEPTATIONS

Etat	*Date de l'acceptation par la signature*
FRANCE	21 décembre 1973
(Avec effet au 20 janvier 1974.)	
ROYAUME-UNI DE GRANDE-BRETAGNE ET D'IRLANDE DU NORD	22 janvier 1974
(Avec effet au 21 février 1974.)	
Norvège	24 janvier 1974
(Avec effet au 23 février 1974.)	
RÉPUBLIQUE DE CORÉE	5 février 1974
(Avec effet au 7 mars 1974.)	
TURQUIE	14 février 1974
(Avec effet au 16 mars 1974.)	
INDE	19 février 1974
(Avec effet au 21 mars 1974.)	
PAYS-BAS	5 avril 1974
(Avec effet au 5 mai 1974.)	
BRÉSIL	12 juillet 1974
(Avec effet au 11 août 1974.)	

La déclaration certifiée a été enregistrée par le Directeur général des Parties contractantes à l'Accord général sur les tarifs douaniers et le commerce, agissant au nom des Parties, le 23 août 1974.

---

[1] Nations Unies, *Recueil des Traités*, vol. 55, p. 187, et annexe A des volumes 77, 90, 123, 651, 797, 807, 856 et 893.

[2] *Ibid.*, vol. 893, p. 323, et annexe A du volume 905.

No. 891. CONVENTION BETWEEN THE GOVERNMENT OF THE KINGDOM OF DENMARK AND THE GOVERNMENT OF THE UNITED KINGDOM OF GREAT BRITAIN AND NORTHERN IRELAND FOR THE AVOIDANCE OF DOUBLE TAXATION AND THE PREVENTION OF FISCAL EVASION WITH RESPECT TO TAXES ON INCOME. SIGNED AT LONDON ON 27 MARCH 1950[1]

TERMINATION of the exchange of notes constituting an agreement extending the above-mentioned Convention to the Federation of Rhodesia and Nyasaland and to Kenya, Uganda, Tanganyika and Zanzibar, dated at Copenhagen on 17 January 1959,[2] and of the exchange of notes constituting an agreement regarding certain amendments to the abovementioned exchange of notes of 17 January 1959, dated at London on 31 October 1960,[3] as between Denmark and Kenya

The above-mentioned exchanges of notes by which the provisions of the abovementioned Convention of 27 March 1950 between Denmark and the United Kingdom of Great Britain and Northern Ireland for the avoidance of double taxation and the prevention of fiscal evasion with respect to taxes on income were applied, with modifications, to certain territories, *inter alia* Kenya, ceased to have effect, as far as Kenya is concerned, on 15 March 1973, the date of entry into force of the Convention between Denmark and Kenya for the avoidance of double taxation and the prevention of fiscal evasion with respect to taxes on income and capital, signed at Nairobi on 13 December 1972,[4] in accordance with article 31(2) of the latter Convention.

Certified statement was registered by Denmark on 6 August 1974.

[1] United Nations, *Treaty Series*, vol. 68, p. 117; for subsequent actions, see references in Cumulative Indexes Nos. 3 to 6 and 8 to 10, as well as annex A in volumes 794 and 901.
[2] *Ibid.*, vol. 351, p. 382.
[3] *Ibid.*, vol. 419, p. 348.
[4] *Ibid.*, vol. 896, No. 1-12803.

N° 891. CONVENTION ENTRE LE GOUVERNEMENT DU ROYAUME DE DANEMARK ET LE GOUVERNEMENT DU ROYAUME-UNI DE GRANDE-BRETAGNE ET D'IRLANDE DU NORD TENDANT À ÉVITER LES DOUBLES IMPOSITIONS ET À PRÉVENIR L'ÉVASION FISCALE EN MATIÈRE D'IMPÔTS SUR LE REVENU. SIGNÉE À LONDRES LE 27 MARS 1950[1]

ABROGATION de l'échange de notes constituant un accord étendant la Convention susmentionnée à la Fédération de la Rhodésie et du Nyassaland ainsi qu'au Kenya, à l'Ouganda, au Tanganyika et à Zanzibar, en date à Copenhague du 17 janvier 1959[2], et de l'échange de notes constituant un accord relatif à certaines modifications de l'échange de notes du 17 janvier 1959 susmentionné, en date à Londres du 31 octobre 1960[3], entre le Danemark et le Kenya

Les échanges de notes susmentionnés, par lesquels les dispositions de la Convention du 27 mars 1950 entre le Danemark et le Royaume-Uni de Grande-Bretagne et d'Irlande du Nord tendant à éviter les doubles impositions et à prévenir l'évasion fiscale en matière d'impôts sur le revenu, ont été appliquées, avec certaines modifications, à divers territoires dont le Kenya, ont cessé d'être en vigueur en ce qui concerne le Kenya le 15 mars 1973, date de l'entrée en vigueur de la Convention entre le Danemark et le Kenya tendant à éviter les doubles impositions et à prévenir l'évasion fiscale en matière d'impôts sur le revenu et la fortune, signé à Nairobi le 13 décembre 1972[4], conformément à l'article 31, paragraphe 2, de cette dernière Convention.

La déclaration certifiée a été enregistrée par le Danemark le 6 août 1974.

[1] Nations Unies, *Recueil des Traités*, vol. 68, p. 117; pour les faits ultérieurs, voir les références données dans les Index cumulatifs n°s 3 à 6 et 8 à 10, ainsi que l'annexe A des volumes 794 et 901.
[2] *Ibid.*, vol. 351, p. 383.
[3] *Ibid.*, vol. 419, p. 349.
[4] *Ibid.*, vol. 896, n° I-12803.

No. 2422. PROTOCOL AMENDING THE SLAVERY CONVENTION SIGNED AT GENEVA ON 25 SEPTEMBER 1926. DONE AT THE HEADQUARTERS OF THE UNITED NATIONS, NEW YORK, ON 7 DECEMBER 1953[1]

DECLARATION relating to the declaration made upon acceptance by the Federal Republic of Germany[2] concerning application to Berlin (West)

Received on:

27 August 1974

FEDERAL REPUBLIC OF GERMANY

"The Government of the Federal Republic of Germany shares the position set out in the note of the three Powers.[3] The extension of the Protocol to Berlin (West) continues in full force and effect."

Registered ex officio *on 27 August 1974.*

[1] United Nations, *Treaty Series*, vol. 182, p. 51; for subsequent actions, see references in Cumulative Indexes Nos. 2 to 7, as well as annex A in volumes 826, 856, 875 and 943.

[2] *Ibid.*, vol. 875, No. A-2422.

[3] *Ibid.*, vol. 943, No. A-2422.

N° 2422. PROTOCOLE AMENDANT LA CONVENTION RELATIVE À L'ESCLAVAGE SIGNÉE À GENÈVE LE 25 SEPTEMBRE 1926. FAIT AU SIÈGE DE L'ORGANISATION DES NATIONS UNIES, À NEW YORK, LE 7 DÉCEMBRE 1953[1]

DÉCLARATION relative à la déclaration formulée lors de l'acceptation par la République fédérale d'Allemagne[2] concernant l'application à Berlin-Ouest :

Reçue le :

27 août 1974

RÉPUBLIQUE FÉDÉRALE D'ALLEMAGNE

[TRADUCTION — TRANSLATION]

Le Gouvernement de la République fédérale d'Allemagne souscrit à la position énoncée dans la note des trois Puissances[3]. Le Protocole continue à s'appliquer et à produire pleinement ses effets à Berlin-Ouest.

Enregistré d'office le 27 août 1974.

[1] Nations Unies, *Recueil des Traités*, vol. 182, p. 51; pour les faits ultérieurs, voir les références données dans les Index cumulatifs n°s 2 à 7, ainsi que l'annexe A des volumes 826, 856, 875 et 943.

[2] *Ibid.*, vol. 875, n° A-2422.

[3] *Ibid.*, vol. 943, n° A-2422.

No. 3992. CONVENTION CONCERNING CUSTOMS FACILITIES FOR TOURING. DONE AT NEW YORK ON 4 JUNE 1954[1]

ACCESSION to the Convention and the Additional Protocol thereto, done at New York on 4 June 1954,[2] relating to the importation of tourist publicity documents and material

Instrument deposited on:

15 August 1974

CHILE

(With effect from 13 November 1974.)

Registered ex officio *on 15 August 1974.*

[1] United Nations, *Treaty Series*, vol. 276, p. 191; for subsequent actions, see references in Cumulative Indexes Nos. 3 to 10, as well as annex A in volumes 770, 771, 820, 836, 846, 884, 908 and 940.

[2] *Ibid.*, p. 191; for subsequent actions, see references in Cumulative Indexes Nos. 3 to 10, as well as annex A in volumes 770, 771, 820, 871, 908 and 940.

N° 3992. CONVENTION SUR LES FACILITÉS DOUANIÈRES EN FAVEUR DU TOURISME. FAITE À NEW YORK LE 4 JUIN 1954[1]

ADHÉSION à la Convention et au Protocole additionnel y afférent, fait à New York le 4 juin 1954[2], relatif à l'importation de documents et de matériel de propagande touristique

Instrument déposé le :

15 août 1974

CHILI

(Avec effet au 13 novembre 1974.)

Enregistré d'office le 15 août 1974.

[1] Nations Unies, *Recueil des Traités*, vol. 276, p. 191; pour les faits ultérieurs, voir les références données dans les Index cumulatifs n°s 3 à 10, ainsi que l'annexe A des volumes 770, 771, 820, 836, 846, 884, 908 et 940.

[2] *Ibid.*, p. 191; pour les faits ultérieurs, voir les références données dans les Index cumulatifs n°s 3 à 10, ainsi que l'annexe A des volumes 770, 771, 820, 871, 908 et 940.

No. 4101. CUSTOMS CONVENTION ON THE TEMPORARY IMPORTATION OF PRIVATE ROAD VEHICLES. DONE AT NEW YORK ON 4 JUNE 1954[1]

ACCESSION

Instrument deposited on:

15 August 1974

CHILE

(With effect from 13 November 1974.)

Registered ex officio *on 15 August 1974.*

[1] United Nations, *Treaty Series*, vol. 282, p. 249; for subsequent actions, see references in Cumulative Indexes Nos. 3 to 10, as well as annex A in volumes 770, 836, 846 and 940.

N° 4101. CONVENTION DOUANIÈRE RELATIVE À L'IMPORTATION TEMPORAIRE DES VÉHICULES ROUTIERS PRIVÉS. FAITE À NEW YORK LE 4 JUIN 1954[1]

ADHÉSION

Instrument déposé le :

15 août 1974

CHILI

(Avec effet au 13 novembre 1974.)

Enregistré d'office le 15 août 1974.

[1] Nations Unies, *Recueil des Traités*, vol. 282, p. 249; pour les faits ultérieurs, voir les références données dans les Index cumulatifs n°s 3 à 10, ainsi que l'annexe A des volumes 770, 836, 846 et 940.

No. 4417. EXCHANGE OF NOTES CONSTITUTING AN AGREEMENT BETWEEN THE NETHERLANDS AND JAPAN CONCERNING THE ABOLITION OF VISAS. TOKYO, 15 AND 16 MAY 1956[1]

EXCHANGE OF NOTES CONSTITUTING AN AGREEMENT[2] CONCERNING THE EXTENSION TO SURINAM AND THE NETHERLANDS ANTILLES OF THE ABOVE-MENTIONED AGREEMENT. TOKYO, 20 SEPTEMBER 1973

Authentic texts: English and Japanese.

Registered by the Netherlands on 26 August 1974.

I

DR. TH. P. BERGSMA
AMBASSADOR OF THE NETHERLANDS

Tokyo, September 20, 1973

Excellency,

I have the honour to refer to the Arrangement between the Government of the Netherlands and the Government of Japan concerning reciprocal waiving of passport visas and visa fees contained in the exchange of notes of May 16, 1956[1] (hereinafter referred to as "the Arrangement"), and to propose, on behalf of the Government of the Netherlands, that, notwithstanding the term "The Netherlands (territory in Europe)" in paragraph 1 of the Arrangement, the Arrangement shall apply to Surinam and the Netherlands Antilles and that, with regard to Japanese nationals proceeding to Surinam or the Netherlands Antilles, the term "visa" in the Arrangement shall be regarded as meaning "temporary residence permit".

I have further the honour to propose that, if the foregoing proposal is acceptable to the Government of Japan, this note and Your Excellency's note to that effect shall be regarded as constituting an agreement between the two Governments, which will enter into force on the date of the receipt by the Government of Japan of the written notification from the Government of the Netherlands of the completion of the necessary constitutional procedures for the entry into force of such agreement in the Kingdom of the Netherlands.

I avail myself of this opportunity to renew to Your Excellency the assurance of my highest consideration.

TH. P. BERGSMA

His Excellency Masayoshi Ohira
Minister for Foreign Affairs

[1] United Nations, *Treaty Series*, vol. 305, p. 97.

[2] Came into force on 27 May 1974, the date of the receipt by the Government of Japan of the written notification from the Government of the Netherlands of the completion of the necessary constitutional procedures, in accordance with the provisions of the said notes.

かつて敬意を表します。

昭和四十八年九月二十日

外務大臣

オランダ特命全権大使

テオドール・ポール・ベルフスマ閣下

MASAYOSHI OHIRA
Minister of Foreign Affairs

の書簡が両政府間の合意を構成するものとみなすこと並びにその合意は、オランダ王国においてその発効に必要な憲法上の手続きが終了した旨のオランダ政府からの文書による通告を日本国政府が受領した日に効力を生ずることを提案する光栄を有します。

本大臣は、さらに、前記の提案が日本国政府にとり受諾しうるものであることを日本国政府に代わつて確認するとともに、閣下の書簡及びこの書簡が両政府間の合意を構成するものとみなすこと並びにその合意は、オランダ王国においてその発効に必要な憲法上の手続きが終了した旨のオランダ政府からの文書による通告を日本国政府が受領した日に効力を生ずることに同意する光栄を有します。

本大臣は、以上を申し進めるに際し、ここに重ねて閣下に向

II

[JAPANESE TEXT — TEXTE JAPONAIS]

書簡をもつて啓上いたします。本大臣は、本日付けの閣下の次の書簡を受領したことを確認する光栄を有します。

本使は、千九百五十六年五月十六日付けの交換公文に定める旅券査証及び査証料の相互免除に関するオランダ政府と日本国政府との間の取極（以下「取極」という。）に言及するとともに、取極の1にいう「オランダ（ヨーロッパにおける領域）」にかかわらず、取極をスリナム及びオランダ領アンティールに適用すること並びにスリナム又はオランダ領アンティールに赴く日本国民については、取極にいう「査証」は、「一時滞在許可」を意味するものとみなすことをオランダ政府に代わつて提案する光栄を有します。

本使は、さらに、前記の提案が日本国政府にとつて受諾しうるものであるときは、この書簡及び受諾を表明される閣下

[TRANSLATION — TRADUCTION]

Tokyo, 20 September 1973

Sir,

I have the honour to acknowledge receipt of your note of this date, which reads as follows:

[*See note I*]

I have further the honour to confirm on behalf of my Government that the foregoing proposal is acceptable to the Government of Japan and to agree hereby that your note and the present note shall be regarded as constituting an agreement between the two Governments, which will enter into force on the date of the receipt by the Government of Japan of the written notification from the Government of the Netherlands of the completion of the necessary constitutional procedures for the entry into force of such Agreement in the Kingdom of the Netherlands.

Accept, Sir, etc.

MASAYOSHI OHIRA
Minister for Foreign Affairs

His Excellency Dr. Theodore Paul Bergsma
Ambassador Extraordinary and Plenipotentiary
of the Kingdom of the Netherlands
Tokyo

[TRADUCTION — TRANSLATION]

N° 4417. ÉCHANGE DE NOTES CONSTITUANT UN ACCORD ENTRE LES PAYS-BAS ET LE JAPON RELATIF À LA SUPPRESSION DES FORMALITÉS DE VISA. TOKYO, 15 ET 16 MAI 1956[1]

ÉCHANGE DE NOTES CONSTITUANT UN ACCORD[2] PORTANT APPLICATION AU SURINAM ET AUX ANTILLES NÉERLANDAISES DE L'ACCORD SUSMENTIONNÉ. TOKYO, 20 SEPTEMBRE 1973

Textes authentiques : anglais et japonais.

Enregistré par les Pays-Bas le 26 août 1974.

I

M. TH. P. BERGSMA
AMBASSADEUR DES PAYS-BAS

Tokyo, le 20 septembre 1973

Monsieur l'Ambassadeur,

J'ai l'honneur de me référer à l'Accord entre le Gouvernement néerlandais et le Gouvernement japonais concernant la suppression des formalités de visa et des frais y afférents figurant dans l'échange de notes du 16 mai 1956[1] (ci-après dénommé « l'Accord »), et de proposer, au nom du Gouvernement néerlandais, que, nonobstant l'expression « Pays-Bas (territoire néerlandais en Europe) », au paragraphe I de l'Accord, ledit Accord s'appliquera au Surinam et aux Antilles néerlandaises, et que, en ce qui concerne les ressortissants japonais se rendant au Surinam et aux Antilles néerlandaises, le terme « visa » figurant dans l'Accord sera pris dans le sens de « permis de résidence temporaire ».

Je tiens en outre à proposer que, si la proposition susmentionnée rencontre l'agrément du Gouvernement japonais, la présente note et votre réponse à cet effet soient considérées comme constituant un accord entre les deux Gouvernements, qui entrera en vigueur à la date de la réception par le Gouvernement japonais de la notification écrite du Gouvernement néerlandais confirmant l'accomplissement des procédures constitutionnelles requises pour l'entrée en vigueur dudit Accord au Royaume des Pays-Bas.

Je saisis, etc.

TH. P. BERGSMA

Son Excellence Monsieur Masayoshi Ohira
Ministre des affaires étrangères

---

[1] Nations Unies, *Recueil des Traités*, vol. 305, p. 97.

[2] Entré en vigueur le 27 mai 1974, date de la réception par le Gouvernement japonais de la notification écrite du Gouvernement néerlandais confirmant l'accomplissement des procédures constitutionnelles requises, conformément aux dispositions desdites notes.

II

Tokyo, le 20 septembre 1973

Monsieur l'Ambassadeur,

J'ai l'honneur d'accuser réception de votre note en date de ce jour qui se lit comme suit :

[*Voir note I*]

Au nom de mon Gouvernement, je confirme que la proposition susmentionnée rencontre l'agrément du Gouvernement japonais et j'accepte que votre note et la présente réponse soient considérées comme constituant un accord entre les deux Gouvernements, qui entrera en vigueur à la date de la réception par le Gouvernement japonais de la notification écrite du Gouvernement néerlandais confirmant l'accomplissement des procédures constitutionnelles requises pour l'entrée en vigueur dudit Accord au Royaume des Pays-Bas.

Veuillez agréer, etc.

Le Ministre des affaires étrangères,

MASAYOSHI OHIRA

Son Excellence Monsieur Theodore Paul Bergsma
Ambassadeur extraordinaire et plénipotentiaire
du Royaume des Pays-Bas
Tokyo

No. 4468. CONVENTION ON THE NATIONALITY OF MARRIED WOMEN. DONE AT NEW YORK ON 20 FEBRUARY 1957[1]

DECLARATION relating to the declaration made upon accession by the Federal Republic of Germany[2] concerning application to Berlin (West)

Received on:

6 August 1974

UKRAINIAN SOVIET SOCIALIST REPUBLIC

[RUSSIAN TEXT — TEXTE RUSSE]

Украинская ССР не возражает против распространения по смыслу на Берлин (Западный) Конвенции о гражданстве замужней женщины лишь при том понимании, что оно производится в соответствии с Четырехсторонним соглашением от 3 сентября 1971 года и не будет затрагивать вопросов безопасности и статуса. В этой связи Украинская ССР хотела бы обратить внимание на то, что Западные сектора Берлина не являются составной частью ФРГ, постоянные жители Берлина (Западного) не являются гражданами ФРГ, а представительство интересов Берлина (Западного) вовне со стороны ФРГ допускается лишь в объеме, определенном Четырехсторонним соглашением от 3 сентября 1971 года (Приложение IV).

[TRANSLATION]

The Ukrainian Soviet Socialist Republic refrains from raising an objection to the extension to Berlin (West) of the Convention on the Nationality of Married Women only on the understanding that this action is being taken in conformity with the Quadripartite Agreement of 3 September 1971[3] and will not affect matters of security and status. In this connexion, the Ukrainian Soviet Socialist Republic wishes to direct attention to the fact that the Western Sectors of Berlin

[1] United Nations, *Treaty Series*, vol. 309, p. 65; for subsequent actions, see references in Cumulative Indexes Nos. 4 to 11, as well as annex A in volumes 774, 826, 856, 905, 915, 936, 937 and 943.

[2] *Ibid.*, vol. 915, No. A-4468.

[3] *Ibid.*, vol. 880, No I-12621.

N° 4468. CONVENTION SUR LA NATIONALITÉ DE LA FEMME MARIÉE. FAITE À NEW YORK LE 20 FÉVRIER 1957[1]

DÉCLARATION relative à la déclaration formulée lors de l'adhésion par la République fédérale d'Allemagne[2] concernant l'application à Berlin-Ouest

Reçue le :

6 août 1974

RÉPUBLIQUE SOCIALISTE SOVIÉTIQUE D'UKRAINE

[TRADUCTION]

La République socialiste soviétique d'Ukraine n'a pas d'objection à ce que dans sa teneur la Convention sur la nationalité de la femme mariée soit étendue à Berlin (Ouest) à condition que ce soit dans le respect de l'Accord quadripartite du 3 septembre 1971[3] et que cela n'affecte pas les questions relatives à la sécurité et au statut de la ville. A cet égard, la République socialiste soviétique d'Ukraine appelle l'attention sur le fait que les secteurs occidentaux de Berlin

[1] Nations Unies, *Recueil des Traités*, vol. 309, p. 65; pour les faits ultérieurs, voir les références données dans les Index cumulatifs n°s 4 à 11, ainsi que l'annexe A des volumes 774, 826, 856, 905, 915, 936, 937 et 943.

[2] *Ibid.*, vol. 915, n° A-4468.

[3] *Ibid.*, vol. 880, n° I-12621.

are not a constituent part of the Federal Republic of Germany, permanent residents of Berlin (West) are not nationals of the Federal Republic of Germany and representation abroad of the interests of Berlin (West) by the Federal Republic of Germany is permitted only to the extent defined by the Quadripartite Agreement of 3 September 1971 (annex IV).

Registered ex officio *on 6 August 1974.*

ne font pas partie intégrante de la République fédérale d'Allemagne, que les résidents permanents de Berlin (Ouest) ne sont pas des citoyens de la République fédérale d'Allemagne et que la représentation des intérêts de Berlin (Ouest) à l'étranger par la République fédérale d'Allemagne n'est autorisée que dans la mesure prévue par l'Accord quadripartite du 3 septembre 1971 (annexe IV).

Enregistrée d'office le 6 août 1974.

No. 4789. AGREEMENT CONCERNING THE ADOPTION OF UNIFORM CONDITIONS OF APPROVAL AND RECIPROCAL RECOGNITION OF APPROVAL FOR MOTOR VEHICLE EQUIPMENT AND PARTS. DONE AT GENEVA ON 20 MARCH 1958[1]

APPLICATION of Regulation No. 27[2] annexed to the above-mentioned Agreement

Notification received on:

22 August 1974

SPAIN

(With effect from 21 October 1974.)

Registered ex officio *on 22 August 1974.*

[1] United Nations, *Treaty Series*, vol. 335, p. 211; for subsequent actions, see references in Cumulative Indexes Nos. 4 to 11, as well as annex A in volumes 752, 754, 756, 759, 764, 768, 771, 772, 774, 777, 778, 779, 787, 788, 797, 801, 802, 808, 811, 814, 815, 818, 820, 825, 826, 829, 830, 834, 835, 848, 850, 854, 856, 857, 858, 860, 861, 865, 866, 871, 872, 882, 887, 891, 892, 893, 897, 899, 915; 917, 926, 932, 940 and 943.

[2] *Ibid.*, vol. 835, p. 262.

N° 4789. ACCORD CONCERNANT L'ADOPTION DE CONDITIONS UNIFORMES D'HOMOLOGATION ET LA RECONNAISSANCE RÉCIPROQUE DE L'HOMOLOGATION DES ÉQUIPEMENTS ET PIÈCES DE VÉHICULES À MOTEUR. FAIT À GENÈVE LE 20 MARS 1958[1]

APPLICATION du Règlement n° 27[2] annexé à l'Accord susmentionné

Notification reçue le :

22 août 1974

ESPAGNE

(Avec effet au 21 octobre 1974.)

Enregistré d'office le 22 août 1974.

[1] Nations Unies, *Recueil des Traités*, vol. 335, p. 211; pour les faits ultérieurs, voir les références données dans les Index cumulatifs n°s 4 à 11, ainsi que l'annexe A des volumes 752, 754, 756, 759, 764, 768, 771, 772, 774, 777, 778, 779, 787, 788, 797, 801, 802, 808, 811, 814, 815, 818, 820, 825, 826, 829, 830, 834, 835, 848, 850, 854, 856, 857, 858, 860, 861, 865, 866, 871, 872, 882, 887, 891, 892, 893, 897, 899, 915, 917, 926, 932, 940 et 943.

[2] *Ibid.*, vol. 835, p. 263.

No. 6193. CONVENTION AGAINST DISCRIMINATION IN EDUCATION. ADOPTED ON 14 DECEMBER 1960 BY THE GENERAL CONFERENCE OF THE UNITED NATIONS EDUCATIONAL, SCIENTIFIC AND CULTURAL ORGANIZATION AT ITS ELEVENTH SESSION, HELD IN PARIS FROM 14 NOVEMBER TO 15 DECEMBER 1960[1]

OBJECTION to the declaration made upon ratification by the Federal Republic of Germany[2] concerning the application of the Convention to *Land Berlin*

Received by the Director-General of United Nations Educational, Scientific and Cultural Organization on:

29 July 1974

GERMAN DEMOCRATIC REPUBLIC

N° 6193. CONVENTION CONCERNANT LA LUTTE CONTRE LA DISCRIMINATION DANS LE DOMAINE DE L'ENSEIGNEMENT. ADOPTÉE LE 14 DÉCEMBRE 1960 PAR LA CONFÉRENCE GÉNÉRALE DE L'ORGANISATION DES NATIONS UNIES POUR L'ÉDUCATION, LA SCIENCE ET LA CULTURE À SA ONZIÈME SESSION, TENUE À PARIS DU 14 NOVEMBRE AU 15 DÉCEMBRE 1960[1]

OBJECTION à la déclaration formulée lors de la ratification par la République fédérale d'Allemagne[2] concernant l'application de la Convention au *Land de Berlin*

Reçue par le Directeur général de l'Organisation des Nations Unies pour l'éducation, la science et la culture le :

29 juillet 1974

RÉPUBLIQUE DÉMOCRATIQUE ALLEMANDE

[GERMAN TEXT — TEXTE ALLEMAND]

"Hinsichtlich der Anwendung der Konvention gegen die Diskriminierung im Bildungswesen vom 15. Dezember 1960[3] auf Berlin (West) stellt die Regierung der Deutschen Demokratische Republik in Übereinstimmung mit dem Vierseitigen Abkommen zwischen den Regierungen der Union der Sozialistischen Sowjetrepubliken, des Vereinigten Königreiches von Großbritannien und Nordirland, der Vereinigten Staaten von Amerika und der Französischen Republik vom 3. September 1971 fest, daß Berlin (West) nicht zur Bundesrepublik Deutschland gehört und nicht von ihr regiert werden darf. Demzufolge steht die Erklärung der Regierung der Bundesrepublik Deutschland, wonach diese Konvention auch für das "Land Berlin" gilt, im Widerspruch zum Vierseitigen Abkommen."

[1] United Nations, *Treaty Series*, vol. 429, p. 93; for subsequent actions, see references in Cumulative Indexes Nos. 5 to 11, as well as annex A in volumes 753, 801, 861, 888 and 894.

[2] *Ibid.*, vol. 643, p. 396.

[3] Should read "14 December 1960".

[1] Nations Unies, *Recueil des Traités*, vol. 429, p. 93; pour les faits ultérieurs, voir les références données dans les Index cumulatifs nos 5 à 11, ainsi que l'annexe A des volumes 753, 801, 861, 888 et 894.

[2] *Ibid.*, vol. 643, p. 396.

[3] Devrait se lire « 14 décembre 1960 ».

[TRANSLATION — TRADUCTION]

With respect to the application of the Convention against discrimination in education of 14 December 1960 to Berlin (West), the Government of the German Democratic Republic, in accordance with the Quadripartite Agreement of 3 September 1971[1] between the Governments of the Union of Soviet Socialist Republics, the United Kingdom of Great Britain and Northern Ireland, the United States of America and the French Republic, notes that Berlin (West) is not part of the Federal Republic of Germany and may not be governed by it. Consequently, the statement by the Government of the Federal Republic of Germany that this Convention is also valid for the *Land Berlin* is contrary to the Quadripartite Agreement.

Certified statement was registered by the United Nations Educational, Scientific and Cultural Organization on 14 August 1974.

[1] United Nations, *Treaty Series*, vol. 880, No. I-12621.

[TRADUCTION[1] — TRANSLATION[2]]

En ce qui concerne l'application à Berlin (Ouest) de la Convention concernant la lutte contre la discrimination dans le domaine de l'enseignement du 14 décembre 1960, le Gouvernement de la République démocratique allemande, en conformité avec l'Accord quadripartite signé le 3 septembre 1971[3] entre les Gouvernements de l'Union des Républiques socialistes soviétiques, du Royaume-Uni de Grande-Bretagne et d'Irlande du Nord, des Etats-Unis d'Amérique et de la République française, constate que Berlin (Ouest) n'est pas un élément constitutif de la République fédérale d'Allemagne et ne peut être gouverné par elle. Par conséquent, la déclaration du Gouvernement de la République fédérale d'Allemagne d'après laquelle la Convention susmentionnée est également valable pour le « *Land Berlin* » est en contradiction avec l'Accord quadripartite.

La déclaration certifiée a été enregistrée par l'Organisation des Nations Unies pour l'éducation, la science et la culture le 14 août 1974.

[1] Traduction fournie par le Gouvernement de la République démocratique allemande.

[2] Translation supplied by the Government of the German Democratic Republic.

[3] Nations Unies, *Recueil des Traités*, vol. 880, n° I-12621.

No. 7413. CONVENTION ON THE CONFLICTS OF LAWS RELATING TO THE FORM OF TESTAMENTARY DISPOSITIONS. DONE AT THE HAGUE ON 5 OCTOBER 1961[1]

ACCESSION

Instrument deposited with the Government of the Netherlands on:

23 July 1974

GERMAN DEMOCRATIC REPUBLIC

(With effect from 21 September 1974.)

With the following declaration:

N° 7413. CONVENTION SUR LES CONFLITS DE LOIS EN MATIÈRE DE FORME DES DISPOSITIONS TESTAMENTAIRES. FAITE À LA HAYE LE 5 OCTOBRE 1961[1]

ADHÉSION

Instrument déposé auprès du Gouvernement néerlandais le :

23 juillet 1974

RÉPUBLIQUE DÉMOCRATIQUE ALLEMANDE

(Avec effet au 21 septembre 1974.)

Avec la déclaration suivante :

[GERMAN TEXT — TEXTE ALLEMAND]

"Hinsichtlich der Anwendung der Konvention auf Berlin (West) stellt die Deutsche Demokratischen Republik in Übereinstimmung mit dem Vierseitigen Abkommen zwischen den Regierungen der Union der Sozialistischen Sowjetrepubliken, des Vereinigten Königreiches von Großbritannien und Nordirland, der Vereinigten Staaten von Amerika und der Französischen Republik vom 3. September 1971 fest, daß Berlin (West) kein Bestandteil der Bundesrepublik Deutschland ist und nicht von ihr regiert werden darf. Demzufolge steht die Erklärung der Bundesrepublik Deutschland, wonach diese Konvention auch für das "Land Berlin" gilt, im Widerspruch zum Vierseitigen Abkommen."

[1] United Nations, *Treaty Series*, vol. 510, p. 175, and annex A in volumes 575, 691, 745, 753, 759, 792, 795, 801 and 848.

[1] Nations Unies, *Recueil des Traités*, vol. 510, p. 175, et annexe A des volumes 575, 691, 745, 753, 759, 792, 795, 801 et 848.

[TRANSLATION[1]]

With regard to the application of the Convention to Berlin (West) the German Democratic Republic states in accordance with the Quadripartite Agreement between the Governments of the Union of Soviet Socialist Republics, the United Kingdom of Great Britain and Northern Ireland, the United States of America and the French Republic of 3 September 1971[2] that Berlin (West) is no constituent part of the Federal Republic of Germany and must not be governed by it. Consequently, the declaration of the Federal Republic of Germany that this Convention were also to apply to the "*Land Berlin*" is contrary to the Quadripartite Agreement.

Certified statement was registered by the Netherlands on 15 August 1974.

[TRADUCTION[1]]

En ce qui concerne l'application de la Convention à Berlin (Ouest), la République démocratique allemande déclare, conformément à l'Accord quadripartite du 3 septembre 1971[2] entre les Gouvernements de l'Union des Républiques socialistes soviétiques, du Royaume-Uni de Grande-Bretagne et d'Irlande du Nord, des Etats-Unis d'Amérique et de la République française, que Berlin (Ouest) ne fait pas partie de la République fédérale d'Allemagne et ne doit pas être régi par cette Convention. En conséquence, la déclaration de la République fédérale d'Allemagne que cette Convention s'applique aussi au « *Land Berlin* » est contraire à l'Accord quadripartite.

La déclaration certifiée a été enregistrée par les Pays-Bas le 15 août 1974.

[1] Translation supplied by the Government of the German Democratic Republic.

[2] United Nations, *Treaty Series*, vol. 880, No. I-12621.

[1] Traduction fournie par le Gouvernement de la République démocratique allemande.

[2] Nations Unies, *Recueil des Traités*, vol. 880, n° I-12621.

No. 7515. SINGLE CONVENTION ON NARCOTIC DRUGS, 1961. DONE AT NEW YORK ON 30 MARCH 1961.[1]

DECLARATION relating to the declaration made upon ratification by the Federal Republic of Germany[2] concerning application to Berlin (West)

Received on:

6 August 1974

UKRAINIAN SOVIET SOCIALIST REPUBLIC

N° 7515. CONVENTION UNIQUE SUR LES STUPÉFIANTS DE 1961. FAITE À NEW YORK LE 30 MARS 1961[1]

DÉCLARATION relative à la déclaration formulée lors de la ratification par la République fédérale d'Allemagne[2] concernant l'application à Berlin-Ouest

Reçue le :

6 août 1974

RÉPUBLIQUE SOCIALISTE SOVIÉTIQUE D'UKRAINE

[RUSSIAN TEXT — TEXTE RUSSE]

Единая Конвенция о наркотических средствах 1961 года содержит, как известно, положения, относящиеся к территориям стран-участниц, так и к осуществлению ими своей юрисдикции. В результате безоговорочного распространения ФРГ действия этой Конвенции на Берлин (Западный) оказались бы затронутыми вопросы статуса Западных секторов Берлина, что противоречило бы Четырехстороннему соглашению от 3 сентября 1971 года, в соответствии с которым Западные сектора Берлина не являются частью ФРГ и не будут управляться ею и впредь.

Учитывая это, Украинская ССР может принять к сведению заявление правительства ФРГ о распространении действия указанной Конвенции на Берлин (Западный) лишь при том понимании, что это распространение производится в соответствии с Четырехсторонним соглашением от 3 сентября 1971 года и при соблюдении установленных процедур и что при применении положений этой Конвенции в отношении Западных секторов Берлина не будут затрагиваться вопросы статуса.

[1] United Nations, *Treaty Series*, vol. 520, p. 151; for subsequent actions, see references in Cumulative Indexes Nos. 7 to 11, as well as annex A in volumes 798, 801, 805, 812, 826, 834, 836, 846, 856, 861, 866, 867, 881, 890, 897, 901, 908, 930, 932 and 941.

[2] *Ibid.*, vol. 901, No. A-7515.

[1] Nations Unies, *Recueil des Traités*, vol. 520, p. 151; pour les faits ultérieurs, voir les références données dans les Index cumulatifs n°s 7 à 11, ainsi que l'annexe A des volumes 798, 801, 805, 812, 826, 834, 836, 846, 856, 861, 866, 867, 881, 890, 897, 901, 908, 930, 932 et 941.

[2] *Ibid.*, vol. 901, n° A-7515.

[TRANSLATION]

The Single Convention on Narcotic Drugs, 1961, contains provisions relating to the territories of the Parties and to the exercise of jurisdiction by them. The unconditional extension of the Convention to Berlin (West) by the Federal Republic of Germany would affect matters relating to the status of the Western Sectors of Berlin and would thus contravene the Quadripartite Agreement of 3 September 1971,[1] under which the Western Sectors of Berlin continue not to be a part of the Federal Republic of Germany and not to be governed by it.

Accordingly, the Ukrainian Soviet Socialist Republic can take note of the declaration by the Government of the Federal Republic of Germany extending the Convention to Berlin (West) only on the understanding that this action is being taken in conformity with the Quadripartite Agreement of 3 September 1971 and subject to compliance with the established procedures and that the application of the provisions of the Convention in relation to the Western Sectors of Berlin will not affect matters of status.

Registered ex officio *on 6 August 1974.*

[1] United Nations, *Treaty Series*, vol. 880, No. I-12621.

[TRADUCTION]

La Convention unique sur les stupéfiants de 1961 contient comme on le sait des dispositions concernant tant le territoire des Etats parties que l'exercice par ces derniers de leur juridiction. L'extension inconditionnelle par la République fédérale d'Allemagne de l'application de cette Convention à Berlin (Ouest) mettrait en cause des questions liées au statut des secteurs occidentaux de Berlin, ce qui serait contraire à l'Accord quadripartite du 3 septembre 1971[1] en vertu duquel les secteurs occidentaux de Berlin ne font pas partie de la République fédérale d'Allemagne et continueront à ne pas être régis par elle à l'avenir.

Eu égard à ce qui précède, la République socialiste soviétique d'Ukraine ne peut prendre note de la déclaration du Gouvernement de la République fédérale d'Allemagne relative à l'extension de l'application de ladite Convention à Berlin (Ouest) qu'à condition qu'il soit entendu que cette extension sera opérée en conformité de l'Accord quadripartite du 3 septembre 1971 et suivant les procédures établies et que l'application des dispositions de ladite Convention aux secteurs occidentaux de Berlin ne mettra pas en cause des questions liées au statut.

Enregistrée d'office le 6 août 1974.

[1] Nations Unies, *Recueil des Traités*, vol. 880, n° I-12621.

No. 7822. CONVENTION CONCERNING THE RECOGNITION AND ENFORCEMENT OF DECISIONS RELATING TO MAINTENANCE OBLIGATIONS TOWARDS CHILDREN. OPENED FOR SIGNATURE AT THE HAGUE ON 15 APRIL 1958[1]

DESIGNATION OF AUTHORITIES under article 13 of the Convention

Notification effected with the Government of the Netherlands on:

12 July 1974

PORTUGAL

[TRANSLATION — TRADUCTION]

The competent authority in matters relating to maintenance obligations is the children's judge in the area in which the minor is domiciled.

The authority which recognizes and enforces foreign decisions is the Family Court of the judicial district where the person against whom the decision is to be enforced is domiciled.

Certified statement was registered by the Netherlands on 15 August 1974.

[1] United Nations, *Treaty Series*, vol. 539, p. 27; for subsequent actions, see references in Cumulative Indexes Nos. 8 and 10, as well as annex A in volumes 764, 767, 781, 794, 832, 835, 848, 854, 856, 865, 871, 875, 894, 917 and 930.

N° 7822. CONVENTION CONCERNANT LA RECONNAISSANCE ET L'EXÉCUTION DES DÉCISIONS EN MATIÈRE D'OBLIGATIONS ALIMENTAIRES ENVERS LES ENFANTS. OUVERTE À LA SIGNATURE À LA HAYE LE 15 AVRIL 1958[1]

DÉSIGNATION D'AUTORITÉS en application de l'article 13 de la Convention

Notification effectuée auprès du Gouvernement néerlandais le :

12 juillet 1974

PORTUGAL

« L'autorité compétente en matière d'obligations alimentaires est le juge des enfants dans le ressort duquel le mineur a son domicile;

« L'autorité qui reconnaît et exécute les décisions étrangères est le Tribunal de la Relation du district judicial du domicile de la personne contre laquelle la décision doit être exécutée. »

La déclaration certifiée a été enregistrée par les Pays-Bas le 15 août 1974.

[1] Nations Unies, *Recueil des Traités*, vol. 539, p. 27; pour les faits ultérieurs, voir les références données dans les Index cumulatifs n°s 8 et 10, ainsi que l'annexe A des volumes 764, 767, 781, 794, 832, 835, 848, 854, 856, 865, 871, 875, 894, 917 et 930.

No. 8132. AMENDMENTS TO THE CHARTER OF THE UNITED NATIONS[1]

RATIFICATION of the Amendment to Article 61 of the Charter of the United Nations, adopted by the General Assembly of the United Nations in its resolution 2847 (XXVI) of 20 December 1971[2]

Instrument deposited on:

21 August 1974

SYRIAN ARAB REPUBLIC

(The Amendment came into force for all States Members of the United Nations, including the Syrian Arab Republic, on 24 September 1973, the date when the conditions required for this purpose by Article 108 of the Charter were met.)

Registered ex officio *on 21 August 1974.*

No. 9159. INTERNATIONAL CONVENTION ON LOAD LINES 1966. DONE AT LONDON ON 5 APRIL 1966[3]

ACCESSION

Instrument deposited with the Inter-Governmental Maritime Consultative Organization on:

12 August 1974

LIBYAN ARAB REPUBLIC

(With effect from 12 November 1974.)

Certified statement was registered by the Inter-Governmental Maritime Consultative Organization on 19 August 1974.

[1] United Nations, *Treaty Series*, vol. 557, p. 143; for subsequent actions, see references in Cumulative Indexes Nos. 8 to 10, as well as annex A in volumes 863, 892, 894, 896, 897, 905, 908, 915, 917, 923 and 943.

[2] United Nations, *Official Records of the General Assembly, Twenty-sixth Session, Supplement No. 29* (A/8429), p. 67.

[3] United Nations, *Treaty Series*, vol. 640, p. 133; for subsequent actions, see references in Cumulative Indexes Nos. 9 to 11, as well as annex A in volumes 763, 771, 790, 797, 834, 836, 850, 883, 901 and 936.

N° 8132. AMENDEMENTS À LA CHARTE DES NATIONS UNIES[1]

RATIFICATION de l'Amendement à l'Article 61 de la Charte des Nations Unies, adopté par l'Assemblée générale des Nations Unies dans sa résolution 2847 (XXVI) du 20 décembre 1971[2]

Instrument déposé le :

21 août 1974

RÉPUBLIQUE ARABE SYRIENNE

(L'Amendement est entré en vigueur pour tous les Etats Membres de l'Organisation des Nations Unies, y compris la République arabe syrienne, le 24 septembre 1973, date à laquelle les conditions requises par l'Article 108 de la Charte étaient remplies.)

Enregistré d'office le 21 août 1974.

N° 9159. CONVENTION INTERNATIONALE DE 1966 SUR LES LIGNES DE CHARGE. FAITE À LONDRES LE 5 AVRIL 1966[3]

ADHÉSION

Instrument déposé auprès de l'Organisation intergouvernementale consultative de la navigation maritime le :

12 août 1974

RÉPUBLIQUE ARABE LIBYENNE

(Avec effet au 12 novembre 1974.)

La déclaration certifiée a été enregistrée par l'Organisation intergouvernementale consultative de la navigation maritime le 19 août 1974.

[1] Nations Unies, *Recueil des Traités*, vol. 557, p. 143; pour les faits ultérieurs, voir les références données dans les Index cumulatifs n°s 8 à 10, ainsi que l'annexe A des volumes 863, 892, 894, 896, 897, 905, 908, 915, 917, 923 et 943.

[2] Nations Unies, *Documents officiels de l'Assemblée générale, vingt-sixième session, Supplément n° 29* (A/8429), p. 71.

[3] Nations Unies, *Recueil des Traités*, vol. 640, p. 133; pour les faits ultérieurs, voir les références données dans les Index cumulatifs n°s 9 à 11, ainsi que l'annexe A des volumes 763, 771, 790, 797, 834, 836, 850, 883, 901 et 936.

No. 9262. INTERNATIONAL COFFEE AGREEMENT, 1968. OPEN FOR SIGNATURE AT NEW YORK FROM 18 TO 31 MARCH 1968[1]

TERRITORIAL APPLICATION in respect of the above-mentioned Agreement, as extended with modifications until 30 September 1975

Declaration received on:

26 August 1974

FEDERAL REPUBLIC OF GERMANY

(With retroactive effect from 1 October 1973.)

". . . The said Agreement as extended and amended shall also apply to Berlin (West) with effect from the date on which it has entered into force for the Federal Republic of Germany."

Registered ex officio *on 26 August 1974.*

[1] United Nations, *Treaty Series*, vol. 647, p. 3; for subsequent actions, see references in Cumulative Indexes Nos. 9 to 11, as well as annex A in volumes 861, 893, 901, 912, 914, 924, 925, 926, 934, 936, 939 and 944.

N° 9262. ACCORD INTERNATIONAL DE 1968 SUR LE CAFÉ. OUVERT À LA SIGNATURE À NEW YORK DU 18 AU 31 MARS 1968[1]

APPLICATION TERRITORIALE de l'Accord susmentionné, tel que prorogé avec modifications jusqu'au 30 septembre 1975

Déclaration reçue le :

26 août 1974

RÉPUBLIQUE FÉDÉRALE D'ALLEMAGNE

(Avec effet rétroactif à compter du 1er octobre 1973.)

[TRADUCTION — TRANSLATION]

. . . Ledit Accord tel que prorogé et modifié s'appliquera également à Berlin-Ouest à compter de la date à laquelle il est entré en vigueur pour la République fédérale d'Allemagne.

Enregistrée d'office le 26 août 1974.

[1] Nations Unies, *Recueil des Traités*, vol. 647, p. 3; pour les faits ultérieurs, voir les références données dans les Index cumulatifs nos 9 à 11, ainsi que l'annexe A des volumes 861, 893, 901, 912, 914, 924, 925, 926, 934, 936, 939 et 944.

No. 11465. EXCHANGE OF NOTES CONSTITUTING AN AGREEMENT BETWEEN THE GOVERNMENT OF THE UNITED KINGDOM OF GREAT BRITAIN AND NORTHERN IRELAND AND THE GOVERNMENT OF THE KINGDOM OF THAILAND TEMPORARILY PROLONGING THE TREATY OF COMMERCE AND NAVIGATION SIGNED AT BANGKOK ON 23 NOVEMBER 1937. BANGKOK, 28 MAY 1971[1]

EXCHANGE OF NOTES CONSTITUTING AN AGREEMENT[2] TEMPORARILY PROLONGING FROM 31 DECEMBER 1972 TO 28 FEBRUARY 1974 THE ABOVE-MENTIONED TREATY SIGNED AT BANGKOK ON 23 NOVEMBER 1937. BANGKOK, 24 SEPTEMBER AND 15 NOVEMBER 1973

Authentic text: English.

Registered by the United Kingdom of Great Britain and Northern Ireland on 27 August 1974.

I

Her Majesty's Ambassador at Bangkok
to the Minister of Foreign Affairs of Thailand

BRITISH EMBASSY
BANGKOK

24 September 1973

Excellency,

With reference to the Embassy's notes Nos. 3/4 and 3/1 of 1 December 1972 and 5 March 1973 respectively,* to the Ministry's note No. 0601/13224 of 27 April 1973* and to the conversations on 29 March, 28 June and 20 September 1973 between the Director General of the Treaty and Legal Department of the Ministry of Foreign Affairs and officials of the British Embassy concerning the extension of the 1937 Anglo-Thai Treaty on Commerce and Navigation,[3] I have the honour to refer to the Agreement constituted by the notes exchanged at Bangkok on 28 May 1971[4] (BE 2514) and 6 April 1972[5] (BE 2515) between the Government of Great Britain and Northern Ireland and the Royal Thai Government temporarily prolonging the validity of the Treaty of Commerce and Navigation signed at Bangkok on 23 November 1937, and to propose that the Treaty of 23 November 1937 shall, subject to the proviso constituted in paragraph 2 of the Agreement under reference be deemed to have remained in force between 31 December 1972 and today's date and that it shall continue to remain in force until 28 February 1974.

If the foregoing proposals are acceptable to the Royal Thai Government I have the honour to propose that this note and your reply to that effect will be regarded as constituting an agreement in this matter between the two Governments.

Accept, Excellency, the assurance of my highest consideration.

ARTHUR DE LA MARE

* Not reproduced.

[1] United Nations, *Treaty Series*, vol. 805, p. 173, and annex A in volume 881.
[2] Came into force on 15 November 1973, the date of the note in reply, with effect from 31 December 1972, in accordance with the provisions of the said notes.
[3] League of Nations, *Treaty Series*, vol. CLXXXVIII, p. 333.
[4] United Nations, *Treaty Series*, vol. 805, p. 173.
[5] *Ibid.*, vol. 881, p. 244.

II

The Minister of Foreign Affairs of Thailand to Her Majesty's Ambassador at Bangkok

MINISTRY OF FOREIGN AFFAIRS
SARANROM PALACE

15th November B.E. 2516

Excellency,

I have the honour to acknowledge receipt of the British Embassy's note of 24 September 1973 which reads as follows:

[*See note I*]

In reply, I have the honour to state that the foregoing proposals are acceptable to the Royal Thai Government and that this note and your note under reference shall constitute an agreement between our two Governments in this matter.

Accept, Excellency, the renewed assurances of my highest consideration.

CHARUN P. ISARANGKUN
Minister of Foreign Affairs

[TRADUCTION — TRANSLATION]

N° 11465. ÉCHANGE DE NOTES CONSTITUANT UN ACCORD ENTRE LE GOUVERNEMENT DU ROYAUME-UNI DE GRANDE-BRETAGNE ET D'IRLANDE DU NORD ET LE GOUVERNEMENT DU ROYAUME DE THAÏLANDE PROROGEANT TEMPORAIREMENT LE TRAITÉ DE COMMERCE ET DE NAVIGATION SIGNÉ À BANGKOK LE 23 NOVEMBRE 1937. BANGKOK, 28 MAI 1971[1]

ÉCHANGE DE NOTES CONSTITUANT UN ACCORD[2] PROROGEANT TEMPORAIREMENT LE TRAITÉ SUSMENTIONNÉ DU 23 NOVEMBRE 1937 POUR LA PÉRIODE DU 31 DÉCEMBRE 1972 AU 28 FÉVRIER 1974. BANGKOK, 24 SEPTEMBRE ET 15 NOVEMBRE 1973

Texte authentique : anglais.

Enregistré par le Royaume-Uni de Grande-Bretagne et d'Irlande du Nord le 27 août 1974.

I

L'Ambassadeur de Sa Majesté à Bangkok
au Ministre des affaires étrangères de la Thaïlande

AMBASSADE BRITANNIQUE
BANGKOK

Le 24 septembre 1973

Monsieur le Ministre,

Me référant aux notes n°s 3/4 et 3/1 de l'Ambassade, en date respectivement du 1er décembre 1972 et du 5 mars 1973*, à la note n° 0601/13224 du Ministère, en date du 27 avril 1973*, et aux entretiens tenus les 29 mars, 28 juin et 20 septembre 1973 entre le Directeur général du Département des traités et des affaires juridiques du Ministère des affaires étrangères et les représentants de l'Ambassade britannique concernant la prorogation du Traité de commerce et de navigation de 1937 entre la Thaïlande et le Royaume-Uni[3], j'ai l'honneur de rappeler l'Accord constitué par les notes échangées à Bangkok le 28 mai 1971[4] (BE 2514) et le 6 avril 1972[5] (BE 2515) entre le Gouvernement de Grande-Bretagne et d'Irlande du Nord et le Gouvernement royal thaïlandais prorogeant temporairement le Traité de commerce et de navigation signé à Bangkok le 23 novembre 1937 et de proposer que, sous réserve de la condition énoncée au paragraphe 2 dudit Accord, le Traité du 23 novembre 1937 soit considéré comme ayant été en vigueur entre le 31 décembre 1972 et aujourd'hui et qu'il reste en vigueur jusqu'au 28 février 1974.

Si les propositions qui précèdent rencontrent l'agrément du Gouvernement royal thaïlandais, je propose que la présente note et votre réponse à cet effet soient considérées comme constituant un accord en la matière entre les deux Gouvernements.

Veuillez agréer, etc.

ARTHUR DE LA MARE

* Non publiées.

---

[1] Nations Unies, *Recueil des Traités*, vol. 805, p. 173, et annexe A du volume 881.

[2] Entré en vigueur le 15 novembre 1973, date de la note de réponse, avec effet au 31 décembre 1972, conformément aux dispositions desdites notes.

[3] Société des Nations, *Recueil des Traités*, vol. CLXXXVIII, p. 333.

[4] Nations Unies, *Recueil des Traités*, vol. 805, p. 173.

[5] *Ibid.*, vol. 881, p. 246.

II

Le Ministre des affaires étrangères de la Thaïlande à l'Ambassadeur de Sa Majesté à Bangkok

MINISTÈRE DES AFFAIRES ÉTRANGÈRES
PALAIS DE SARANROM

Le 15 novembre B.E. 2516

Monsieur l'Ambassadeur,

J'ai l'honneur d'accuser réception de la note de l'Ambassadeur britannique, en date du 24 septembre 1973, conçue comme suit :

[*Voir note I*]

En réponse, j'ai le plaisir de vous informer que les propositions qui précèdent rencontrent l'agrément du Gouvernement royal thaïlandais et que votre note et la présente réponse constituent un accord en la matière entre les deux Gouvernements.

Veuillez agréer, etc.

Le Ministre des affaires étrangères,
CHARUN P. ISARANGKUN

No. 12951. INTERNATIONAL SUGAR AGREEMENT, 1973. CONCLUDED AT GENEVA ON 13 OCTOBER 1973[1]

PROVISIONAL APPLICATION (article 35 (1))

Notification received on:

21 August 1974

EGYPT

(With effect from 21 August 1974.)

Registered ex officio *on 21 August 1974.*

[1] United Nations, *Treaty Series*, vol. 906, No. I-12951, and annex A in volumes 915, 917, 920, 925, 931, 936 and 940.

N° 12951. ACCORD INTERNATIONAL DE 1973 SUR LE SUCRE. CONCLU À GENÈVE LE 13 OCTOBRE 1973[1]

APPLICATION PROVISOIRE (article 35, paragraphe 1)

Notification reçue le :

21 août 1974

EGYPTE

(Avec effet au 21 août 1974.)

Enregistrée d'office le 21 août 1974.

[1] Nations Unies, *Recueil des Traités*, vol. 906, n° I-12951, et annexe A des volumes 915, 917, 920, 925, 931, 936 et 940.

INTERNATIONAL LABOUR ORGANISATION[1]

No. 613. CONVENTION (No. 30) CONCERNING THE REGULATION OF HOURS OF WORK IN COMMERCE AND OFFICES, ADOPTED BY THE GENERAL CONFERENCE OF THE INTERNATIONAL LABOUR ORGANISATION AT ITS FOURTEENTH SESSION, GENEVA, 28 JUNE 1930, AS MODIFIED BY THE FINAL ARTICLES REVISION CONVENTION, 1946[2]

No. 4704. CONVENTION (No. 106) CONCERNING WEEKLY REST IN COMMERCE AND OFFICES. ADOPTED BY THE GENERAL CONFERENCE OF THE INTERNATIONAL LABOUR ORGANISATION AT ITS FORTIETH SESSION, GENEVA, 26 JUNE 1957[3]

No. 7717. CONVENTION (No. 119) CONCERNING THE GUARDING OF MACHINERY. ADOPTED BY THE GENERAL CONFERENCE OF THE INTERNATIONAL LABOUR ORGANISATION AT ITS FORTY-SEVENTH SESSION, GENEVA, 25 JUNE 1963[4]

RATIFICATIONS

Instruments registered with the Director-General of the International Labour Office on:

22 July 1974

MOROCCO

(With effect from 22 July 1975.)

---

[1] Ratification of any of the Conventions adopted by the General Conference of the International Labour Organisation in the course of its first thirty-two sessions, i.e., up to and including Convention No. 98, is deemed to be the ratification of that Convention as modified by the Final Articles Revision Convention, 1961, in accordance with article 2 of the latter Convention (see United Nations, *Treaty Series*, vol. 423, p. 11.)

[2] United Nations, *Treaty Series*, vol. 39, p. 85; for subsequent actions, see references in Cumulative Indexes Nos. 1 to 5, 8 and 10, as well as annex A in volumes 885 and 903.

[3] *Ibid.*, vol. 325, p. 279; for subsequent actions, see references in Cumulative Indexes Nos. 4 to 10 as well as annex A in volumes 783, 801, 833, 835, 871, 885 and 903.

[4] *Ibid.*, vol. 532, p. 159; for subsequent actions, see references in Cumulative Indexes Nos. 7 to 11, as well as annex A in volumes 783, 793, 802, 885 and 943.

ORGANISATION INTERNATIONALE DU TRAVAIL[1]

N° 613. CONVENTION (n° 30) CONCERNANT LA RÉGLEMENTATION DE LA DURÉE DU TRAVAIL DANS LE COMMERCE ET DANS LES BUREAUX, ADOPTÉE PAR LA CONFÉRENCE GÉNÉRALE DE L'ORGANISATION INTERNATIONALE DU TRAVAIL À SA QUATORZIÈME SESSION, GENÈVE, 28 JUIN 1930, TELLE QU'ELLE A ÉTÉ MODIFIÉE PAR LA CONVENTION PORTANT RÉVISION DES ARTICLES FINALS, 1946[2]

N° 4704. CONVENTION (n° 106) CONCERNANT LE REPOS HEBDOMADAIRE DANS LE COMMERCE ET LES BUREAUX. ADOPTÉE PAR LA CONFÉRENCE GÉNÉRALE DE L'ORGANISATION INTERNATIONALE DU TRAVAIL À SA QUARANTIÈME SESSION, GENÈVE, 26 JUIN 1957[3]

N° 7717. CONVENTION (n° 119) CONCERNANT LA PROTECTION DES MACHINES. ADOPTÉE PAR LA CONFÉRENCE GÉNÉRALE DE L'ORGANISATION INTERNATIONALE DU TRAVAIL À SA QUARANTE-SEPTIÈME SESSION, GENÈVE, 25 JUIN 1963[4]

RATIFICATIONS

Instruments enregistrés auprès du Directeur général du Bureau international du Travail le :

22 juillet 1974

MAROC

(Avec effet au 22 juillet 1975.)

---

[1] La ratification de toute Convention adoptée par la Conférence générale de l'Organisation internationale du Travail au cours de ses trente-deux premières sessions, soit jusqu'à la Convention n° 98 inclusivement, est réputée valoir ratification de cette Convention sous sa forme modifiée par la Convention portant révision des articles finals, 1961, conformément à l'article 2 de cette dernière Convention (voir Nations Unies, *Recueil des Traités*, vol. 423, p. 11.)

[2] Nations Unies, *Recueil des Traités*, vol. 39, p. 85; pour les faits ultérieurs, voir les références données dans les Index cumulatifs n°s 1 à 5, 8 et 10, ainsi que l'annexe A des volumes 885 et 903.

[3] *Ibid.*, vol. 325, p. 279; pour les faits ultérieurs, voir les références données dans les Index cumulatifs n°s 4 à 10, ainsi que l'annexe A des volumes 783, 801, 833, 835, 871, 885 et 903.

[4] *Ibid.*, vol. 532, p. 159; pour les faits ultérieurs, voir les références données dans les Index cumulatifs n°s 7 à 11, ainsi que l'annexe A des volumes 783, 793, 802, 885 et 943.

No. 12658. CONVENTION (No. 132) CONCERNING ANNUAL HOLIDAYS WITH PAY (REVISED 1970). ADOPTED BY THE GENERAL CONFERENCE OF THE INTERNATIONAL LABOUR ORGANISATION AT ITS FIFTY-FOURTH SESSION, GENEVA, 24 JUNE 1970[1]

RATIFICATION

Instrument registered with the Director-General of the International Labour Office on:

12 July 1974

UPPER VOLTA

(With effect from 12 July 1975. Specifying, under article 3 (2) of the Convention, one civil month as the minimum length of the holiday and accepting, under article 15 (2), the obligations of the Convention in respect of the persons covered by both sub-paragraphs (*a*) and (*b*) of article 15 (1).)

No. 12677. CONVENTION (No. 136) CONCERNING PROTECTION AGAINST HAZARDS OF POISONING ARISING FROM BENZENE. ADOPTED BY THE GENERAL CONFERENCE OF THE INTERNATIONAL LABOUR ORGANISATION AT ITS FIFTY-SIXTH SESSION, GENEVA, 23 JUNE 1971[2]

RATIFICATION

Instrument registered with the Director-General of the International Labour Office on:

22 July 1974

MOROCCO

(With effect from 22 July 1975.)

Certified statements were registered by the International Labour Organisation on 16 August 1974.

---

[1] United Nations, *Treaty Series*, vol. 883, No. I-12658, and annex A in volumes 894, 922 and 943.
[2] *Ibid.*, vol. 885, p. 45; and annex A in volumes 894 and 936.

N° 12658. CONVENTION (n° 132) CONCERNANT LES CONGÉS ANNUELS PAYÉS (RÉVISÉE EN 1970). ADOPTÉE PAR LA CONFÉRENCE GÉNÉRALE DE L'ORGANISATION INTERNATIONALE DU TRAVAIL À SA CINQUANTE-QUATRIÈME SESSION, GENÈVE, 24 JUIN 1970[1]

RATIFICATION

Instrument enregistré auprès du Directeur général du Bureau international du Travail le :

12 juillet 1974

HAUTE-VOLTA

(Avec effet au 12 juillet 1975. La Haute-Volta spécifie, conformément à l'article 3, paragraphe 2, de la Convention, que la durée minimale du congé est d'un mois civil et, accepte, conformément à l'article 15, paragraphe 2, les obligations de la Convention pour les personnes visées au paragraphe 1, alinéas *a* et *b*, dudit article.)

N° 12677. CONVENTION (n° 136) CONCERNANT LA PROTECTION CONTRE LES RISQUES D'INTOXICATION DUS AU BENZÈNE. ADOPTÉE PAR LA CONFÉRENCE GÉNÉRALE DE L'ORGANISATION INTERNATIONALE DU TRAVAIL À SA CINQUANTE-SIXIÈME SESSION, GENÈVE, 23 JUIN 1971[2]

RATIFICATION

Instrument enregistré auprès du Directeur général du Bureau international du Travail le :

22 juillet 1974

MAROC

(Avec effet au 22 juillet 1975.)

Les déclarations certifiées ont été enregistrées par l'Organisation internationale du Travail le 16 août 1974.

---

[1] Nations Unies, *Recueil des Traités*, vol. 883, n° I-12658, et annexe A des volumes 894, 922 et 943.
[2] *Ibid.*, vol. 885, p. 45; et annexe A des volumes 894 et 936.

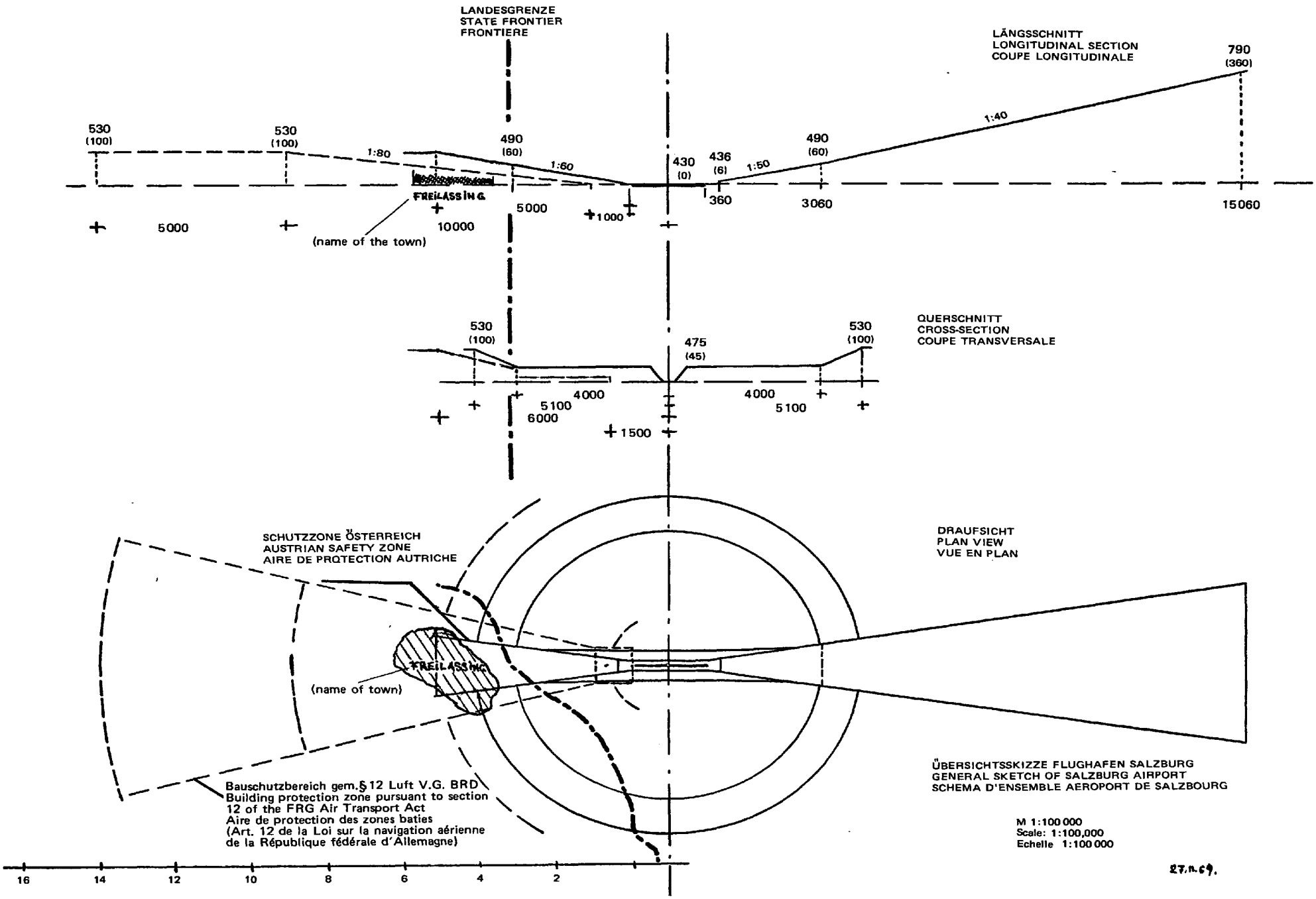

MAP NO. 3153.1x(b)

Treaty No. I-13474 (Vol. 945)

100 m ü FBP
1 : 50
100 m ü FBP
1 : 20
45 m
430 m ü FBP
FREILASSING
Salzburghofen
Liefering
Itzling
Siezenheim
Maxglan
Schallmoos
SALZBURG
Leopoldskron
Aigen
Wals
Viehausen
Gois
Moosbach
Mitterlmoos
Unterlmoos
Oberlmoos
Glaneggg
Plainberg
Hellbrunn
Zaunerhof
Fichet
Aigen
Mozartplatz
Residenzplatz
Kapuzinerberg
Mönchsberg
Hellbrunner Str.
Alpenstraße
Salzachtal
Salzburg Airport Safety Zone
Scale : 1:25,000
Extract from:
Topographical map 1:25,000 (quadrangle maps)
Sheets Nos. 8043, 8143/44, 8243/44, 8343 and 8344
Bavarian Land Survey Office, Munich
Austrian map 1:25,000
Sheets Nos. 63/2, 63/4, 64/1, 64/3, 93/2, 94/1
Federal Standards and Survey Office, Vienna
Note:
For technical reasons, the representation of the boundary of the safety zone in colour (see annex to the Act concerning the Agreement) has not been reproduced.
✕✕✕ – State frontier
Zone de sécurité de l'aéroport de Salzbourg
Echelle 1:25 000
Extrait de :
Carte topographique 1:25 000 (coupure de carte)
Feuilles Nos 8043, 8143/44, 8243/44, 8343 et 8344
Bureau du cadastre du Land de Bavière, Munich
Carte autrichienne 1:25 000
Feuilles Nos 63/2, 63/4, 64/1, 64/3, 93/2, 94/1.
Bureau fédéral de vérification des poids et mesures et du cadastre, Vienne
Note explicative :
Pour des raisons de typographie, il n'a pas été possible de rendre en couleur la limite de la zone de sécurité (voir annexe de la loi relative au présent Accord).
✕✕✕ – Frontière d'Etat
Sicherheitszone des Flughafens Salzburg
Maßstab 1 : 25 000
Auszug aus:
Topographische Karte 1 : 25 000 (Gradabteilungsblätter) Blatt Nr. 8043, 8143/44, 8243/44, 8343 und 8344
Bayer. Landesvermessungsamt, München
Österreichische Karte 1 : 25 000
Blatt Nr. 63/2, 63/4, 64/1, 64/3, 93/2, 94/1
Bundesamt für Eich- und Vermessungswesen, Wien
Erläuterung:
Die farbliche Wiedergabe der Begrenzung der Sicherheitszone (s. Anlage zum Vertragsgesetz) ist aus drucktechnischen Gründen unterblieben.
✕✕✕ = Staatsgrenze